AMMORTIZZATORE AD ARIA
SERIE ADAGIO

▶ SPECIFICHE PRODOTTO

In tal caso si tratta di un ammortizzatore di tensione che per mezzo dell'accoppiatore fissato allo stelo del pistone di acciaio inossidabile può essere integrato in un sistema esistente.

▶ CAMPI DI APPLICAZIONE

Aletta	
Porta scorrevole	●
Cassetto	
Cerniera	

▶ CARATTERISTICHE DELLA SERIE

Serie	Corsa [mm]	Medium	Direzione operativa
Adagio	110.0	Aria	Ammortizzatore di tensione

▶ DISEGNO TECNICO

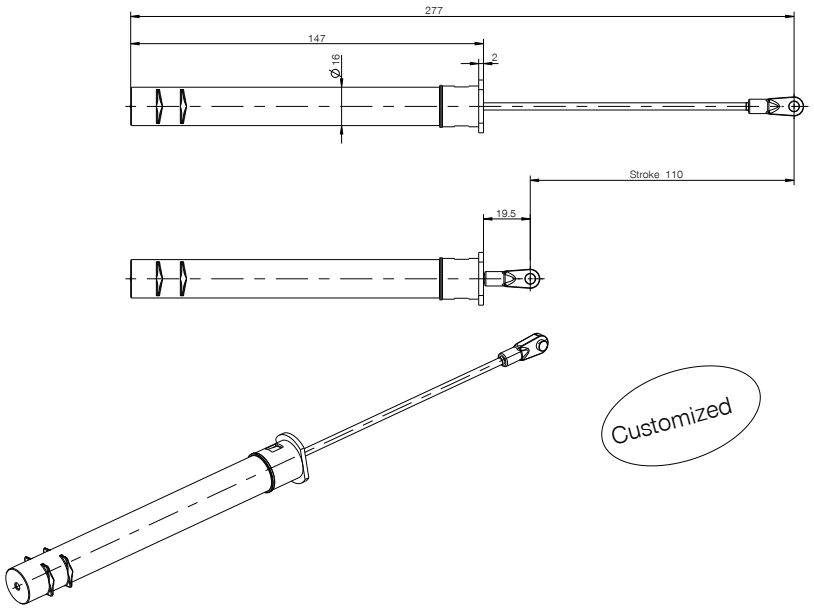

▶ DATI TECNICI

Numero d'ordine	A110-15-028	A110-15-053
Massa da frenare [kg]	50.0	50.0
Ø carcassa deceleratore [mm]	16.0	16.0
Lunghezza carcassa deceleratore [mm]	147.1	147.1
Ø stelo del pistone deceleratore [mm]	3.0	3.0
Raccordo carcassa deceleratore	Aletta	Aletta
Raccordo stelo del pistone deceleratore	Testa a T	Testa a T
Corsa libera	Sì	Sì
Lunghezza ruota libera [mm]	15.0	15.0
Punto di virata deceleratore [mm]	50.0	50.0
Tolleranza punto di virata deceleratore [mm]	+20/-20	+20/-20
Tempo di chiusura deceleratore [s]	2.0	2.0
Tolleranza tempo di chiusura deceleratore [s]	+0.5/-0.5	+0.5/-0.5
Colore carcassa deceleratore	Grigio RAL7016	Grigio RAL7016
Colore coperchio deceleratore	Grigio RAL7035	Grigio RAL7035

AMMORTIZZATORI SINGOLI
AMMORTIZZATORE AD ARIA

PRINCIPIO DI FUNZIONAMENTO

- In un cilindro cavo si trova un pistone che può essere mosso avanti e indietro. Durante la chiusura, la fascetta freno preme contro il cilindro. In questo modo viene generata l'energia cinetica necessaria per la decelerazione.
- Qualsiasi perdita di olio risulta impossibile
- La fascetta freno, in caso di pressione elevata, frena più intensamente

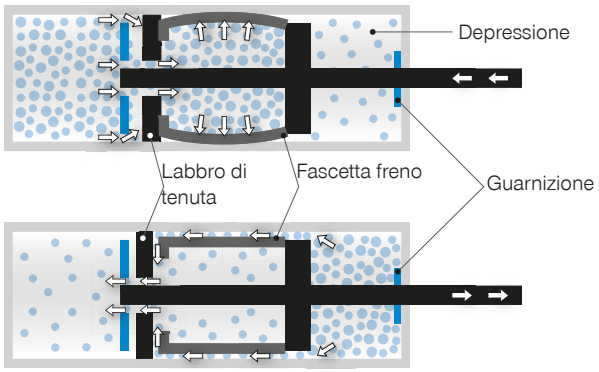

DECELERATORI CON E SENZA RITORNO AUTOMATICO

I deceleratori **senza** ritorno che presuppongono un accoppiamento devono essere estratti manualmente.

I deceleratori **con** ritorno integrato utilizzabili senza accoppiamento in una cerniera vengono estratti automaticamente.

CURVA CARATTERISTICA AMMORTIZZATORE AD ARIA IN DISPOSITIVI DI AUTOCHIUSURA

Curva caratteristica ammortizzatore ad aria

Fase 1 : fase di frenatura forte
Fase 2 : punto di arresto/virata breve
Fase 3 : fase di ingresso/tempo di chiusura ammortizzati
Fase 4 : dispositivo di chiusura chiuso

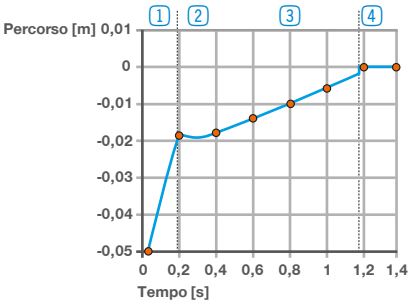

GAMMA PRODOTTI AMMORTIZZATORE AD ARIA
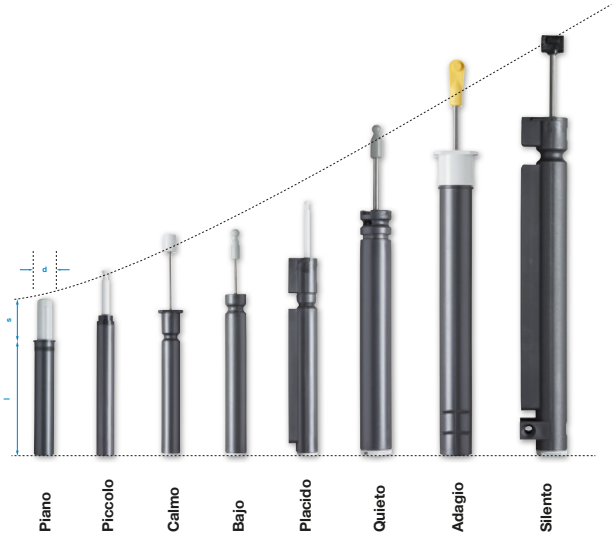
- Dimensioni carcassa (l): da 56 mm a 164 mm
- Diametro carcassa (d): da 9 mm a 16,6 mm
- Corsa (s): da 19 mm a 110 mm