MAGASIN
AWPR5125-00-A

▶ SPÉCIFICATIONS PRODUIT

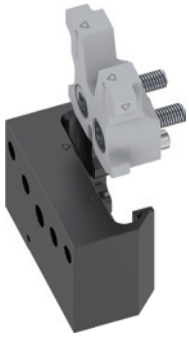

▶ Forces et couples

Indique les forces et les couples maximaux susceptibles d'avoir un impact sur le magasin en raison de la partie mobile

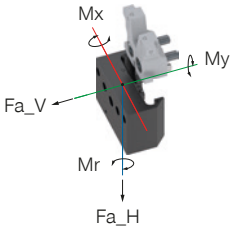

Mr [Nm]	600
Mx [Nm]	500
My [Nm]	600
Fa_H [N]	3000
Fa_V [N]	3000

▶ Structure horizontale

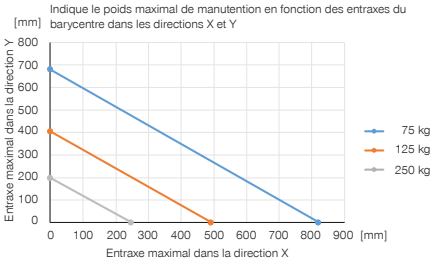

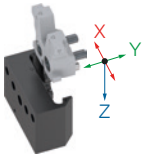

▶ ACCESSOIRES RECOMMANDÉS

CAPTEURS

NJR04-E2SK
Détecteur de proximité inductif Câble 0,3 m - Fiche M8

	► Caractéristiques techniques
N° de commande	**AWPR5125-00-A**
Pour	WPR5125L-00-A
Homologations	LABS / REACH / RoHS
Poids [kg]	0.91
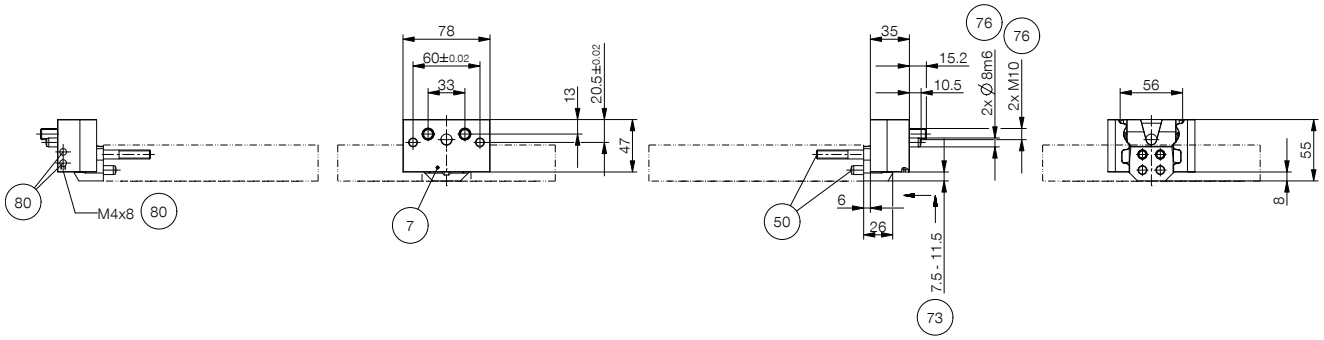
7 Logement pour initiateur
50 Fixation partie mobile
73 Course potentielle pour l'avance
76 Fixation AWPR
80 Fixation de l'actionneur de capteur