MÉCANISME ANTI-COLLISION
SÉRIE CSR

▶ AVANTAGES PRODUIT

▶ **Sensibilité de déclenchement ajustable**

Grâce à la commande de la pression d'air, vous pouvez ajuster parfaitement la sensibilité à votre application.

▶ **Capteurs intégrés**

En cas de collision, le capteur intégré envoie un signal à la commande pour déclencher un arrêt d'urgence.

▶ **Retour manuel en position initiale**

Pour s'assurer que la machine et la raison de l'arrêt d'urgence sont examinées, le retour manuel en position initiale est recommandé.

▶ LE PRODUIT ADAPTÉ À VOTRE APPLICATION

▶ **Nos produits aiment les défis !**
Des conditions extrêmes n'importe où dans le monde - nos composants et systèmes éprouvés dans la pratique vous offrent des possibilités infinies. Trouvez le produit adapté à votre domaine d'application spécifique :
www.zimmer-group.com

▶ DÉTAIL DES AVANTAGES

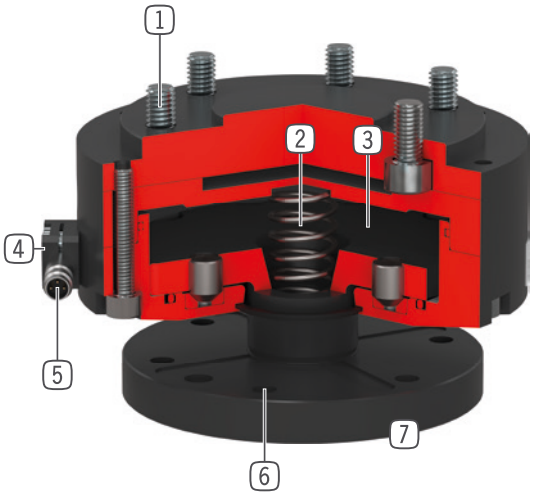

1 **Bride de raccordement au robot**
- diamètre et usinage aux normes EN ISO 9409-1

2 **Entraînement**
- vérin simple effet pneumatique
- seuil de déclenchement réglable via la pression de service
- avec ressort intégré

3 **Transmission de force**
- directe et sans pertes via la surface du piston

4 **Interrupteur différentiel de pression**
- détection indirecte de surcharge

5 **Capteurs**
- un détecteur de proximité inductif génère un signal de détection de décharge
- déclenche automatiquement un arrêt d'urgence de la machine
- détecteur de proximité inductif compris dans la livraison d'un Ø 8 mm avec raccord de câbles M8x1

6 **Bride de raccordement**

7 **Détection de surcharge**
- dans la direction Z avec une course atteignant 28 mm
- dans la direction horizontale jusqu'à 12.5°
- torsion autour de l'axe Z 360°

▶ CARACTÉRISTIQUES TECHNIQUES

Taille de fabrication	Bride de raccordement pour EN ISO 9409-1	Déviation axe Z [mm]	Déviation horizontale +/- [°]
CSR50	TK 50	12.5	12.5
CSR63	TK 63	10.5	12.5
CSR80	TK 80	14	9
CSR100	TK 100	18	9
CSR125	TK 125	23	9
CSR160	TK 160	28	9

▶ AUTRES INFORMATIONS DISPONIBLES EN LIGNE

Toutes les informations en un clic sur www.zimmer-group.com. À l'aide de la référence du produit de votre choix, trouvez les données, plans, modèles 3D et instructions de service concernant la taille du modèle sélectionné. Rapide, clair et toujours à jour.

MÉCANISME ANTI-COLLISION
TAILLE DE FABRICATION CSR100

▶ SPÉCIFICATIONS PRODUIT

▶ Injection d'air comprimé

Montre les forces et les couple en fonction de la pression prévue.

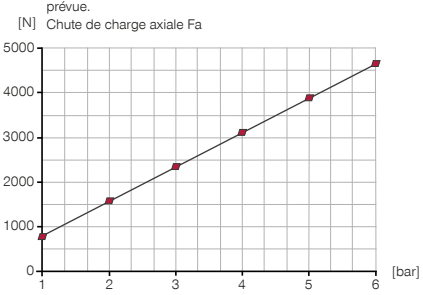

▶ Forces et couples

Forces et couples max. : voir diagrammes

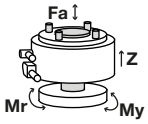

▶ Injection d'air comprimé

Montre les forces et les couple en fonction de la pression prévue.

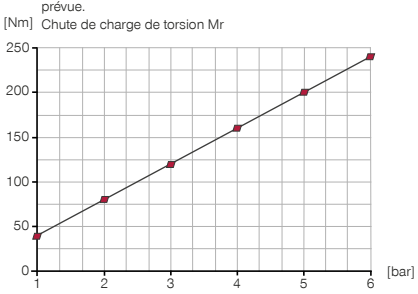

▶ Injection d'air comprimé

Montre les forces et les couple en fonction de la pression prévue.

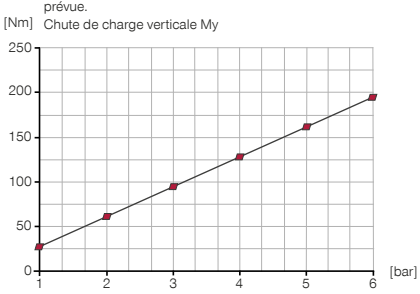

▶ FOURNI

1 [pièce]
Détecteur de proximité inductif - Fiche M8
NJ8-E2S-05

6 [pièce]
Vis à tête cylindrique à six pans
C0912080209

▶ ACCESSOIRES RECOMMANDÉS

ALIMENTATION EN ÉNERGIE

GV1-8X8
Raccord pneumatique droit

WV1-8X8
Raccord orientable

RACCORDS / AUTRES

KAG500
Connecteur enfichable droit Câble 5 m - Douille M8

KAW500
Connecteur enfichable Équerre Câble 5 m - Douille M8

	► Caractéristiques techniques
N° de commande	**CSR100**
Bride de raccordement pour EN ISO 9409-1	TK 100
Encombrement en hauteur [mm]	97.5
Déviation axe Z [mm]	18
Précision de répétition axiale +/- [mm]	0.05
Déviation horizontale +/- [°]	9
Précision de répétition radiale +/- [mm]	0.05
Pression de service [bar]	1 ... 6
Pression de service nominal [bar]	6
Température de service [°C]	5 ... +80
Poids [kg]	3.2

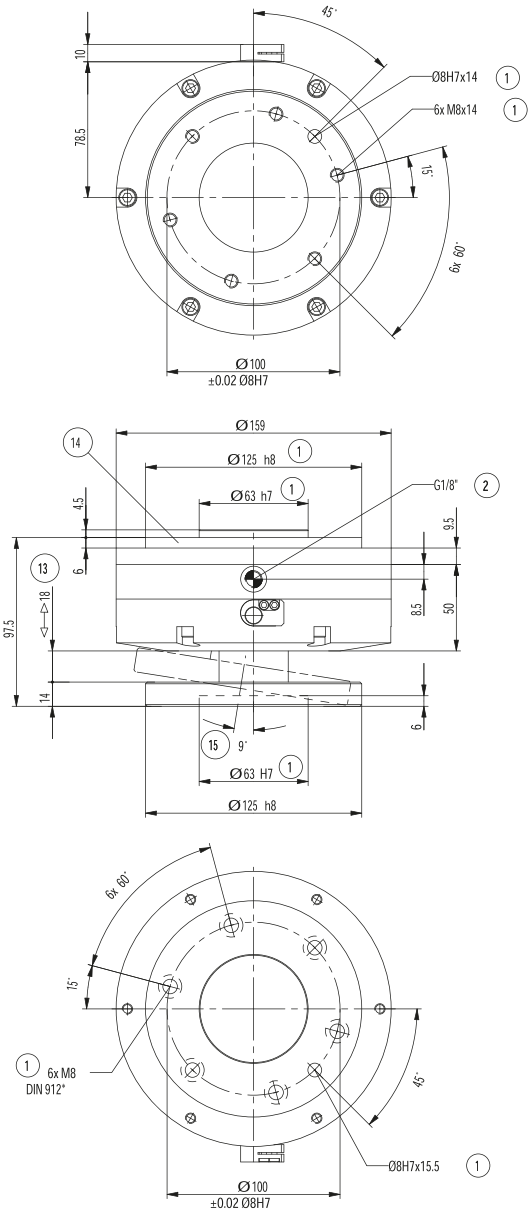

① Fixation CSR
② Alimentation en énergie
⑬ Course Z
⑭ Plaque d'adaptation
⑮ Déviation maximale