MODULES DE ROTATION
SÉRIE DES

▶ AVANTAGES PRODUIT

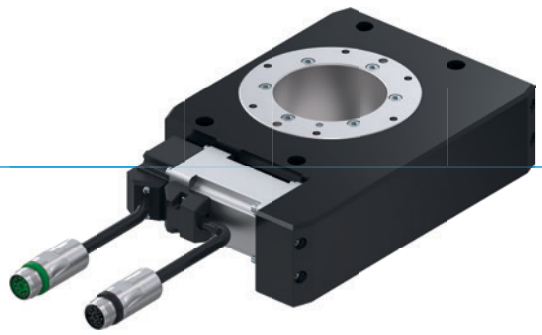

«L'application personnalisée»

▶ **Ici, c'est vous qui décidez !**

Choisissez le moteur le mieux adapté à votre système : standard ou d'un autre fabricant

▶ **Transfert de fluides intégré**

Le dispositif de transfert de fluides D1 évite toute rupture de câble et les irrégularités du contour par les conduits d'alimentation

▶ **Positionnement libre**

Que ce soit pour la rotation, le levage ou la synchronisation, l'unité est utilisable de manière universelle et peut être ajustée individuellement à votre application

▶ DÉTAIL DES AVANTAGES

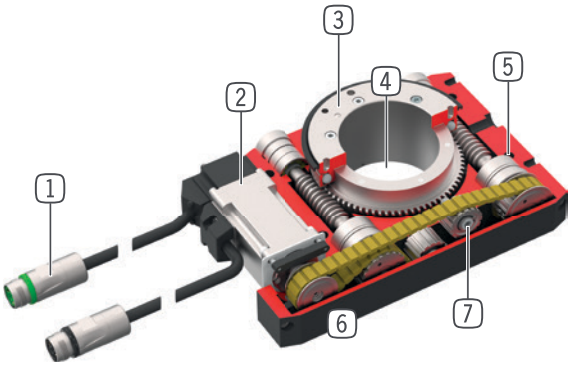

1 **Alimentation d'énergie**
- câble moteur avec fiche
- câble moteur avec fiche de connexion

2 **Entraînement**
- AC-Servomotor

3 **Bride de connexion**
- pour le montage d´outils nécessaire au fonctionnement du système (réalisation par le client)
- fixation des outils simplifiée

4 **Trou centrale**
- pour le passage des câbles ou tuyaux pneumatiques

5 **Fixation et positionnement**
- alternatifs sur plusieurs côtés pour un montage individuel

6 **Boîtier robuste et léger**
- Alliage aluminium anodisé

7 **Transmission de force**
- courroie dentée/crémaillère/vis sans fin

▶ CARACTÉRISTIQUES DE LA SÉRIE

Taille de fabrication	Version		
DESXXX	-B	D1-B	-99
PB Profibus	●	●	
PN Profinet, EtherCat, EtherNet/IP, Sercos	●	●	
M avec entraînement	●	●	
sans entraînement ; mise en place par le client			●
5 Mio 5 millions de cycles sans maintenance (max.)	●	●	●
Auto-maintien mécanique	●	●	●
IP 54 IP54	●	●	●
Détection intégrée	●	●	
Positionnement libre	●	●	
Angle de rotation réglable	●	●	
Passage électrique		●	
Passage fluidique		●	

▶ CARACTÉRISTIQUES TECHNIQUES

Taille de fabrication	Angle de rotation [°]	Couple [Nm]	Poids [kg]	Classe IP
DES140	∞	10 - 12	4 - 7	IP54
DES190	∞	62 - 64	10,8 - 15,9	IP54

▶ AUTRES INFORMATIONS DISPONIBLES EN LIGNE

Toutes les informations en un clic sur www.zimmer-group.com. À l'aide de la référence du produit de votre choix, trouvez les données, plans, modèles 3D et instructions de service concernant la taille du modèle sélectionné. Rapide, clair et toujours à jour.

MODULES DE ROTATION
TAILLE DE FABRICATION DES190D1

▶ SPÉCIFICATIONS PRODUIT

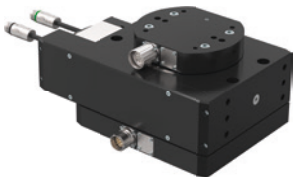

▶ **Forces et couples**

Affichage de la charge statique des paliers.

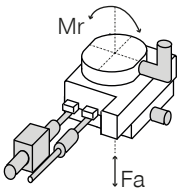

Fa [N]	8000
Mr [Nm]	525

▶ FOURNI

1 [pièce]
USB de mise en service
052650

▶ VOUS TROUVEREZ DES ACCESSOIRES RECOMMANDÉS DANS LES PAGES SUIVANTES

	► Caractéristiques techniques	
N° de commande	**DES190D1-B**	**DES190D1-99**
Entraînement *	servomoteur CA	Sur mesure
Angle de rotation [°]	sans limite	
Moment nominal [Nm]	48	
Couple de rotation max. [Nm]	62	
Vitesse de rotation nominal [U/min]	15	
Vitesse de rotation max. [U/min]	25	
Temps de rotation 360° de 15 tr/min [s]* *	4.6	
Temps de rotation 360° de 25 tr/min [s]* *	3	
Moment d'inertie max. [kgm²]	3	
Vitesse de positionnement [rad/s²]	50	
Retard de positionnement [rad/s²]	50	
Transfert électrique de l'énergie	12x2 A/12x48 V CC	12x2 A/12x48 V CC
Transfert pneumatique de l'énergie [Nombre]	1	1
Auto maintien	mécanique	Roue à denture hélicoïdale/Engrenage à vis sans fin
Transmission de force	Roue à denture hélicoïdale/Engrenage à vis sans fin	Roue à denture hélicoïdale/Engrenage à vis sans fin
Précision de répétition +/- [°]	0.02	0.05
Précision de positionnement +/- [°]	0.05	
Température de service [°C]	5 ... +80	5 ... +80
Tension d'entrée du réseau	1x200-240 VAC 50HZ	
Courant continu [A]	2.3	
Courant de pointe [A]	7.4	
Protection de IEC 60529	IP54	IP54
Poids [kg]	18	15.5

*Choisir le moteur spécial selon les indicatifs de moteur dans le chapitre de la série DES - accessoires

* *Le temps de rotation ne dépend pas du moment d'inertie (le moment d'inertie max. ne doit pas être dépassé)

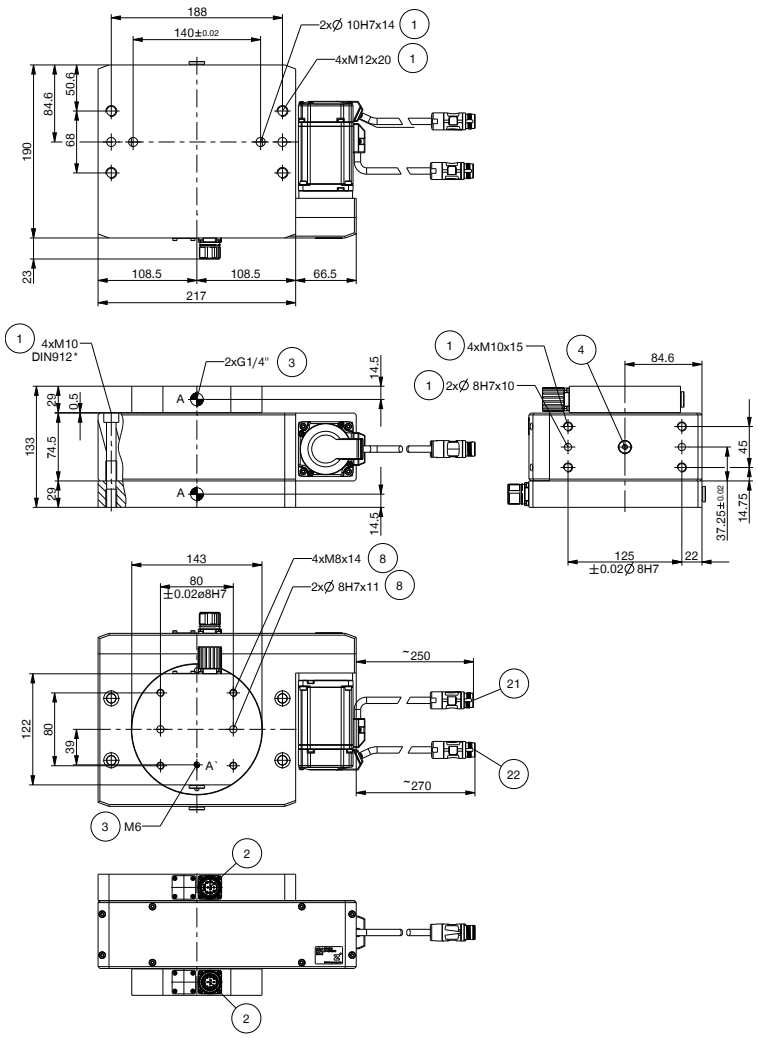

① Montage de l´unité pivotant
② Passage électrique intégré
③ Passages d'air intgrés
④ Graisseur
⑧ Endroit de fixation outil
㉑ Câble d'alimentation
㉒ Câble de codeur
㊶ Plaque d'adaptation spécifique au moteur sur demande

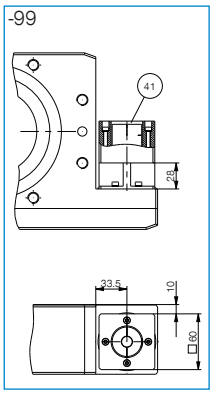

MODULES DE ROTATION
SÉRIE DES - ACCESSOIRES

▶ ACCESSOIRES RECOMMANDÉS

ALIMENTATION EN ÉNERGIE

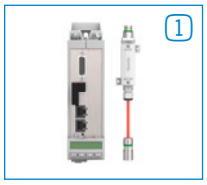

ZUBHCS-B
Contrôleur Profibus

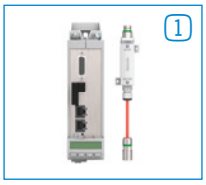

ZUBHCSME-B
Contrôleur SERCOS III, PROFINET IO, EtherNet/IP, EtherCAT

ZUBHCSN
Filtre réseau

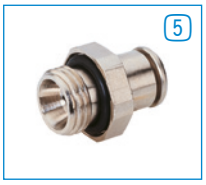

GV1-4X8
Raccord pneumatique droit

WV1-4X8
Raccord orientable

RACCORDS / AUTRES

ZUBHCSKAG05-B
Câble de codeur 5 m

ZUBHCSKAG10-B
Câble de codeur 10 m

ZUBHCSKAG25-B
Câble de codeur 25 m

ZUBHCSKAP01
Cable de programmation

ZUBHCSKAL05-B
Câble d'alimentation 5 m

ZUBHCSKAL10-B
Câble d'alimentation 10 m

ZUBHCSKAL25-B
Câble d'alimentation 25 m

RSTVSM23G12S-B
Raccord droit à fiche ronde - Fiche M23

RSTVSM23W12S-B
Raccord coudé à fiche ronde - Fiche M23

RSTVSM23G12B-B
Raccord droit à fiche ronde - Prise M23

RSTVSM23W12B-B
Raccord coudé à fiche ronde - Prise M23
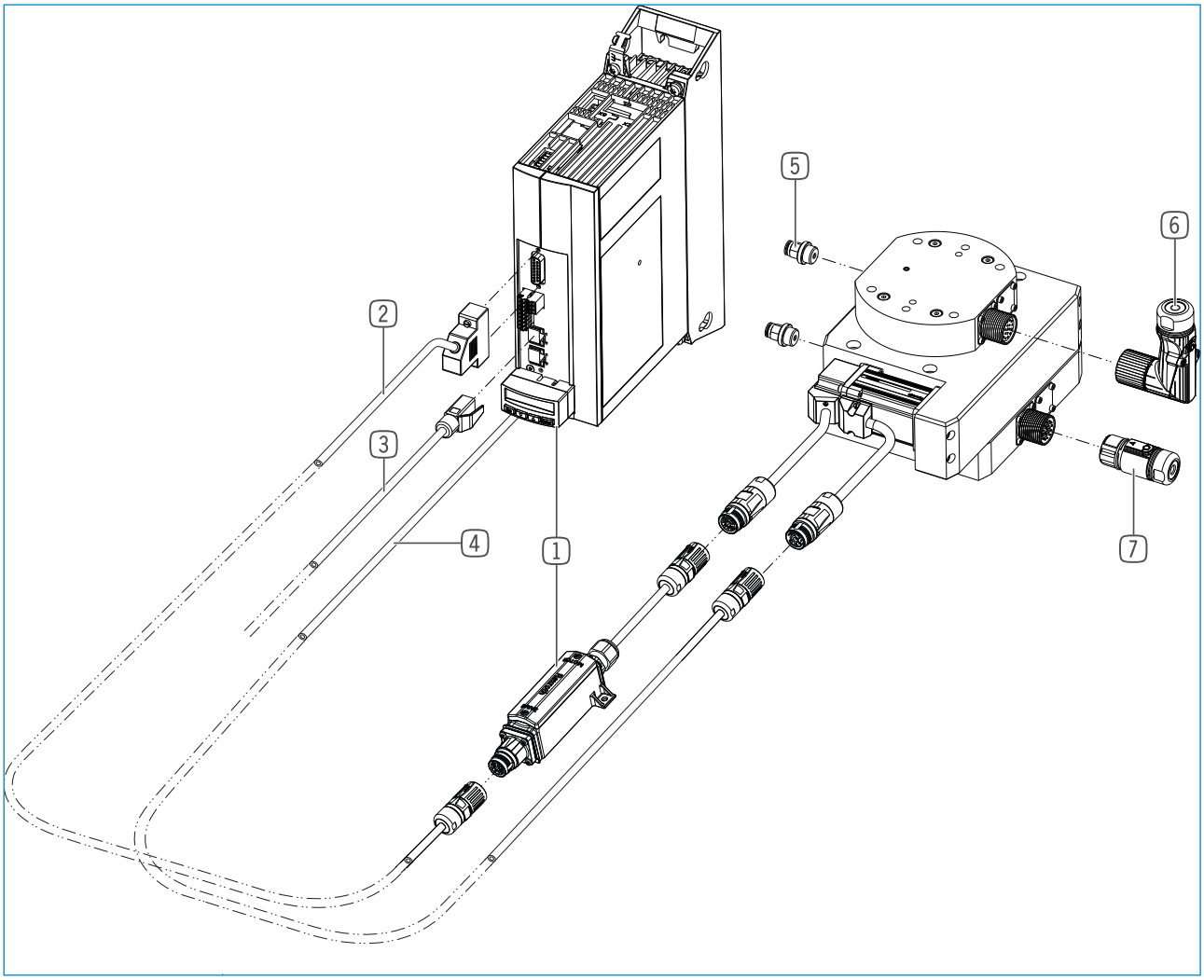
	► Caractéristiques techniques des moteurs	
N° de commande	**MSM019B-0300-NN-M5-MH0**	**MSM031C-0300-NN-M5-MH0**
Pour	DES140	DES190
Fabricant	BOSCH	BOSCH
Moment nominal [Nm]	0.32	1.3
Couple de rotation max. [Nm]	0.95	3.8
Vitesse de rotation nominal [U/min]	3000	3000
Vitesse de rotation max. [U/min]	5000	5000
Protection de IEC 60529	IP54	IP54