ELEMENT ZACISKOWY | HYDRAULICZNA
DKHS1280-00-A

▶ ZALETY PRODUKTU

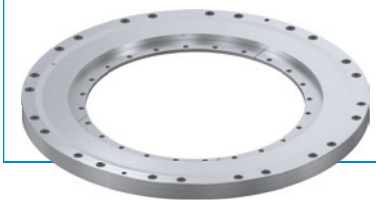

- **Największa dokładność osi rotacyjnych**

  Brak części funkcyjnych zagrożonych luzem, a tym samym brak luzów

  Możliwość wyłączenia regulacji napędu
- **Najkrótszy czas reakcji i bezciśnieniowa funkcja bezpieczeństwa dzięki wstępnie naprężonej obudowie**

  Dzięki niewielkiej chłonności i naprężeniu własnemu obudowy
- **Liczba cykli najwyższa wśród urządzeń dostępnych na rynku**

  Odkształcenie obudowy w wytrzymałym elastycznym obszarze

▶ DANE TECHNICZNE

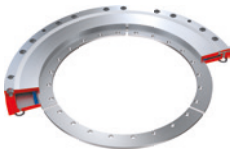

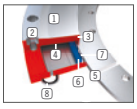

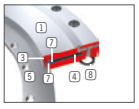

1 **Obudowa**
- Moment trzymający dzięki wstępnie naprężonej stali narzędziowej

2 **Połączenie obudowy**
- Połączenie skręcane z konstrukcją przyłączy

3 **Obszar zaciskania**
- Zaciskanie osi rotacyjnej bez luzów

4 **Komora ciśnieniowa**
- Otwiera element pod wpływem działania ciśnienia hydraulicznego

5 **Połączenie wału**
- Połączenie z osią rotacyjną

6 **Uszczelnienie**
- Wstępnie naprężone i samoczynnie wzmacniane pod wpływem nacisku

7 **Blacha mocująca**
- Chroni i utrzymuje uszczelnienie w swojej pozycji

8 **Przyłącze hydrauliczne**
- Uszczelnienie za pomocą pierścienia o-ring i pierścienia zacinającego

▶ INFORMACJE O PRODUKTACH

MOŻLIWOŚCI ZASTOSOWANIA

- **Mocowanie wałków momentem obrotowym**
- **Zaciskanie silnika momentowego**
- **Zaciskanie osi C**
- **Ustalanie i zabezpieczanie mostka wychylnego**
- **Zaciskanie osi wychylnej wrzeciona**

▶ RYSUNKI TECHNICZNE

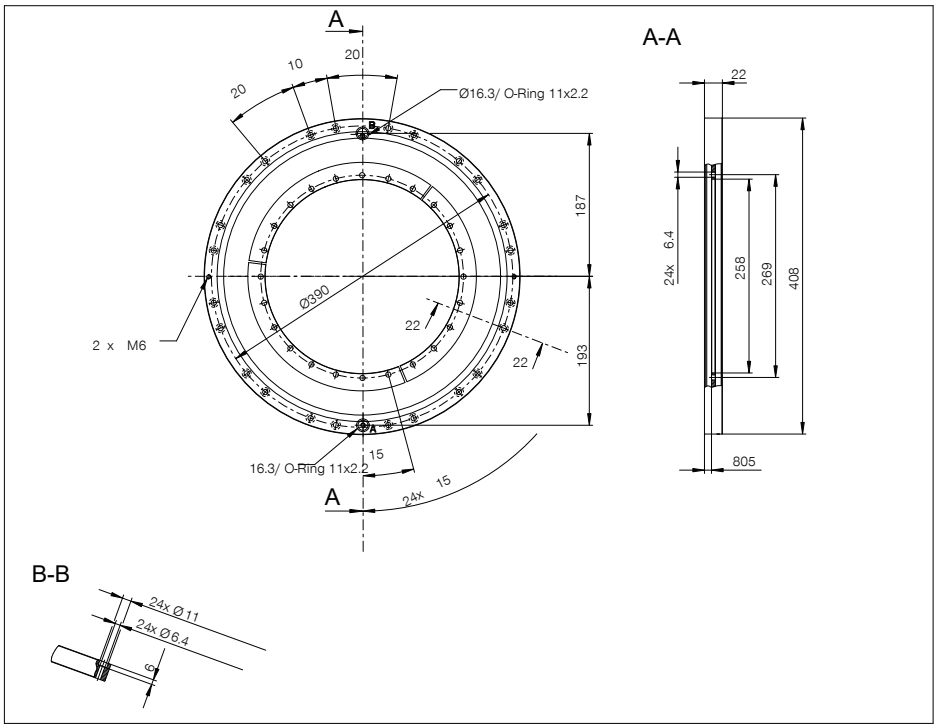

Ⓐ Połączenie hydrauliczne

Ⓒ Wentylacja

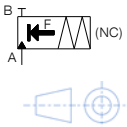

▶ DANE TECHNICZNE

Nr katalogowy	DKHS1280-00-A
Obsługa	hydrauliczna
Teoretyczna moment trzymający (μ=0,1) [Nm]	3750
Moment trzymania przy 1 łuku [Nm]	2400
Moment trzymania przy 5 łukach [Nm]	3000
Ciśnienie robocze [bar]	100.0 ... 110.0
Wartość B10d	5000000
Czas otwierania [s]	0.05
Czas zamykania [s]	0.03
Temperatura robocza [°C]	5 ... +80
Masa [kg]	9
Wielkość wałka [mm]	280
Funkcja	zaciskanie
Stan	NC (Normally Closed) Zamykanie bezciśnieniowe
Kierunek montażu	od przodu
Chłonność [cm³]	7
Dopuszczenia	CE / UKCA / LABS / REACH / RoHS

Rysunek ma charakter schematyczny. Tolerancje ogólne zgodnie z DIN ISO 2768 T1-f/T2-H. Krawędzie zgodnie z ISO 13715. Moment trzymania to maksymalny moment obrotowy, jaki może działać obrotowo. Każdy obrotowy element zaciskowy jest testowany przed dostawą pod kątem określonego momentu trzymania z lekko naoliwioną warstwą smarującą (ISO-VG 68) w ramach 100% kontroli. Używanie innych środków smarnych może mieć wpływ na współczynnik tarcia. Przed uruchomieniem należy przeczytać instrukcję obsługi. Zastrzegamy sobie prawo do wprowadzania zmian technicznych w ramach dalszego rozwoju. Aktualne i dodatkowe dane można znaleźć w Internecie oraz w instrukcji obsługi na stronie www.zimmer-group.com.