ELEMENT ZACISKOWY | PNEUMATYCZNA
DKPS1050-00-A

▶ ZALETY PRODUKTU

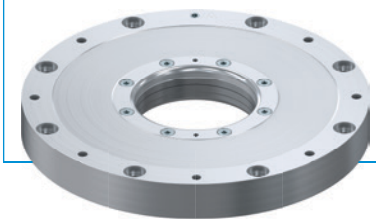

▶ **Wysokie momenty trzymania bez dodatkowego powietrza**

Większe bezpieczeństwo dzięki zabezpieczeniu osi obrotowej

▶ **Łatwa kontrola stanu**

Zapytanie o pozycję tłoka za pomocą czujnika pola magnetycznego

▶ **Liczba cykli najwyższa wśród urządzeń dostępnych na rynku**

Brak wycieków dzięki sprawdzonemu uszczelnieniu tłoka

▶ DANE TECHNICZNE

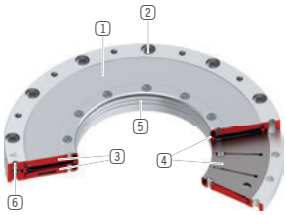

1 **Obudowa**

2 **Połączenie obudowy**
- Połączenie skręcane z konstrukcją przyłączy

3 **Tłok**
- Specjalny kształt dla optymalnego ugięcia sprężyny

4 **Sprężyny talerzowe / akumulator sprężynowy**
- do bezciśnieniowego wytwarzania momentu trzymania przez naprężenie wstępne

5 **Obszar zaciskania**
- Bezpośrednie zaciskanie osi rotacyjnej

6 **Złącze pneumatyczne**

▶ INFORMACJE O PRODUKTACH

MOŻLIWOŚCI ZASTOSOWANIA

▶ **Mocowanie wałków momentem obrotowym**

▶ **Zacisk bezpieczeństwa silnika momentowego**

▶ **Zaciskanie osi C**

▶ **Ustalanie i zabezpieczanie mostka wychylnego**

▶ **Zaciskanie osi wychylnej wrzeciona**

▶ **Zaciskanie osi wychylnej w portalach**

▶ ZALECANE WYPOSAŻENIE DODATKOWE

ZDKPS1000-SH
Zestaw do montażu czujników

▶ RYSUNKI TECHNICZNE

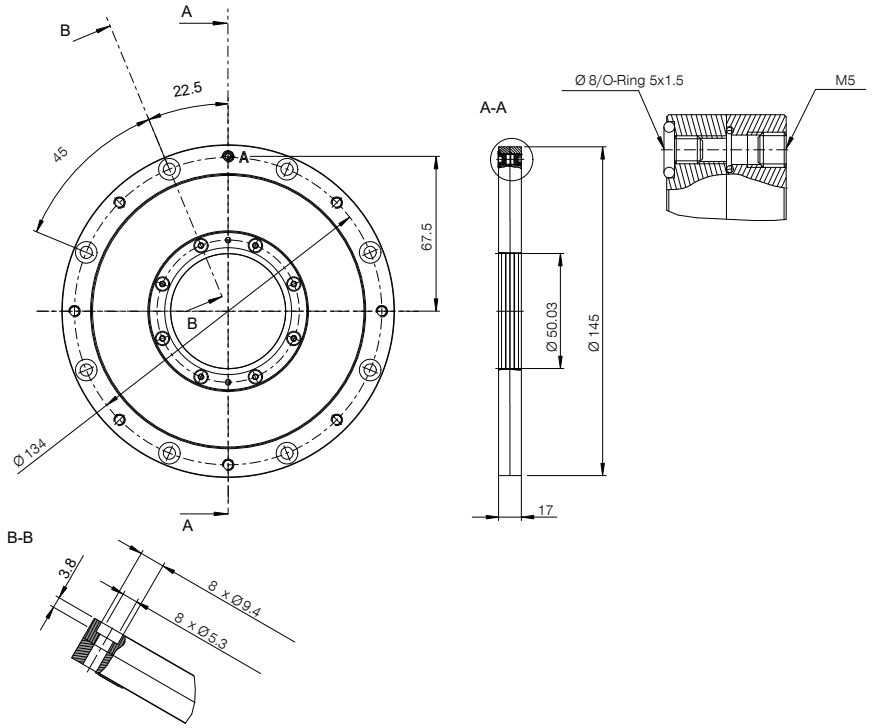

Otwarte połączenie

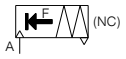

▶ DANE TECHNICZNE

Nr katalogowy	DKPS1050-00-A
Obsługa	pneumatyczna
Moment utrzymujący [Nm]	120
Teoretyczna moment trzymający (μ=0,1) [Nm]	150
Ciśnienie robocze [bar]	5.5 ... 6.5
Wartość B10d	3000000
Czas otwierania [s]	0.1
Czas zamykania [s]	0.1
Temperatura robocza [°C]	5 ... +80
Masa [kg]	1.5
Wielkość wałka [mm]	50
Funkcja	zaciskanie
Stan	NC (Normally Closed) Zamykanie bezciśnieniowe
Kierunek montażu	od przodu
Pojemność cylindra na cykl [cm³]	21
Podłączenie techniki sensorowej	Opcjonalnie
Dopuszczenia	CE / UKCA / LABS / REACH / RoHS

Rysunek ma charakter schematyczny. Tolerancje ogólne zgodnie z DIN ISO 2768 T1-f/T2-H. Krawędzie zgodnie z ISO 13715. Moment trzymania to maksymalny moment obrotowy, jaki może działać obrotowo. Każdy obrotowy element zaciskowy jest testowany przed dostawą pod kątem określonego momentu trzymania z lekko naoliwioną warstwą smarującą (ISO-VG 68) w ramach 100% kontroli. Używanie innych środków smarnych może mieć wpływ na współczynnik tarcia. Przed uruchomieniem należy przeczytać instrukcję obsługi. Zastrzegamy sobie prawo do wprowadzania zmian technicznych w ramach dalszego rozwoju. Aktualne i dodatkowe dane można znaleźć w Internecie oraz w instrukcji obsługi na stronie www.zimmer-group.com.