ELEMENT ZACISKOWY | PNEUMATYCZNA
DKPS1070-10-A

▶ ZALETY PRODUKTU

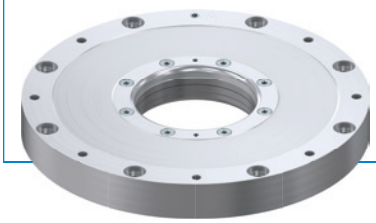

- **Wysokie momenty trzymania bez dodatkowego powietrza**

  Większe bezpieczeństwo dzięki zabezpieczeniu osi obrotowej
- **Łatwa kontrola stanu**

  Zapytanie o pozycję tłoka za pomocą czujnika pola magnetycznego
- **Liczba cykli najwyższa wśród urządzeń dostępnych na rynku**

  Brak wycieków dzięki sprawdzonemu uszczelnieniu tłoka

▶ DANE TECHNICZNE

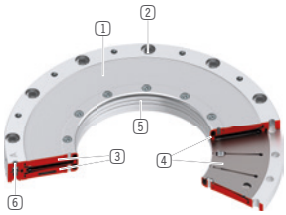

1 **Obudowa**

2 **Połączenie obudowy**
- Połączenie skręcane z konstrukcją przyłączy

3 **Tłok**
- Specjalny kształt dla optymalnego ugięcia sprężyny

4 **Sprężyny talerzowe / akumulator sprężynowy**
- do bezciśnieniowego wytwarzania momentu trzymania przez naprężenie wstępne

5 **Obszar zaciskania**
- Bezpośrednie zaciskanie osi rotacyjnej

6 **Złącze pneumatyczne**

▶ INFORMACJE O PRODUKTACH

MOŻLIWOŚCI ZASTOSOWANIA

- **Mocowanie wałków momentem obrotowym**
- **Zacisk bezpieczeństwa silnika momentowego**
- **Zaciskanie osi C**
- **Ustalanie i zabezpieczanie mostka wychylnego**
- **Zaciskanie osi wychylnej wrzeciona**
- **Zaciskanie osi wychylnej w portalach**

▶ ZALECANE WYPOSAŻENIE DODATKOWE

ZDKPS1000-SH
Zestaw do montażu czujników

▶ RYSUNKI TECHNICZNE

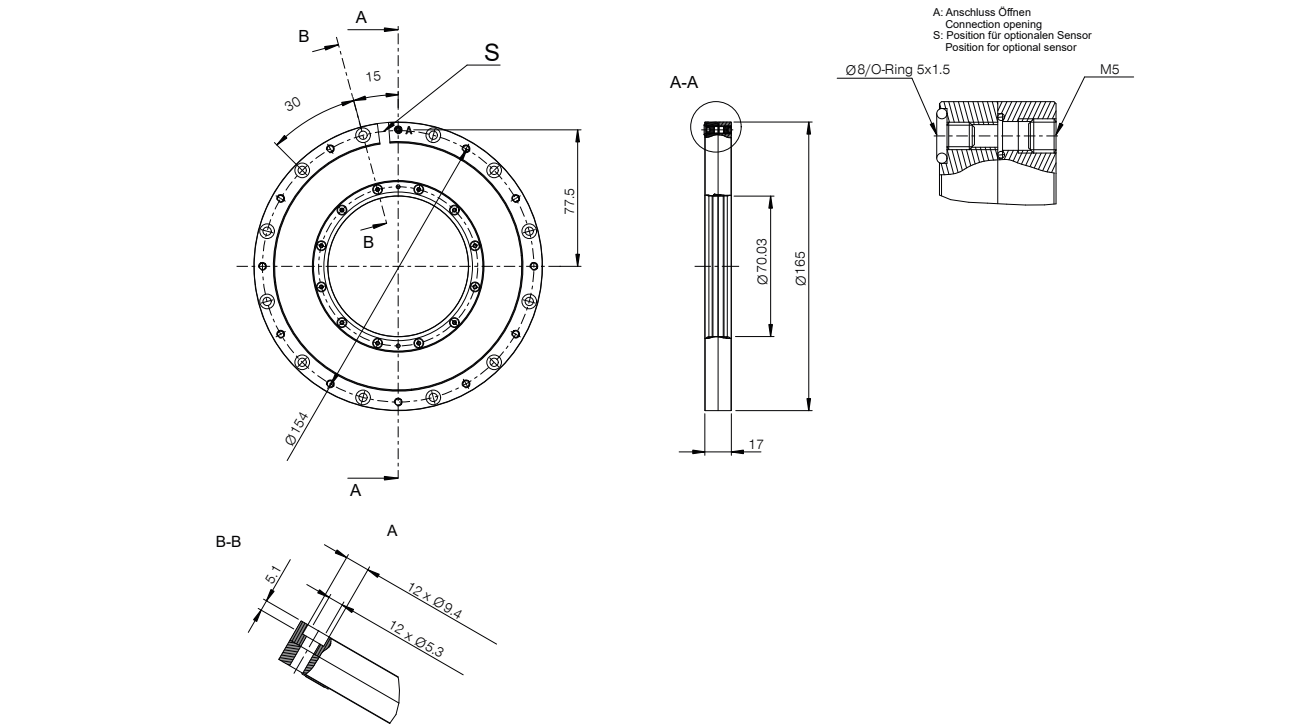

Otwarte połączenie

▶ DANE TECHNICZNE

Nr katalogowy	DKPS1070-10-A
Obsługa	pneumatyczna
Moment utrzymujący [Nm]	155
Teoretyczna moment trzymający (μ=0,1) [Nm]	194
Ciśnienie robocze [bar]	4 ... 6.5
Wartość B10d	3000000
Czas otwierania [s]	0.1
Czas zamykania [s]	0.1
Temperatura robocza [°C]	
Masa [kg]	1.7
Wielkość wałka [mm]	70
Funkcja	zaciskanie
Stan	NC (Normally Closed) Zamykanie bezciśnieniowe
Kierunek montażu	od przodu
Pojemność cylindra na cykl [cm³]	25
Podłączenie techniki sensorowej	Opcjonalnie
Dopuszczenia	CE / UKCA / LABS / REACH / RoHS

Rysunek ma charakter schematyczny. Tolerancje ogólne zgodnie z DIN ISO 2768 T1-f/T2-H. Krawędzie zgodnie z ISO 13715. Moment trzymania to maksymalny moment obrotowy, jaki może działać obrotowo. Każdy obrotowy element zaciskowy jest testowany przed dostawą pod kątem określonego momentu trzymania z lekko naoliwioną warstwą smarującą (ISO-VG 68) w ramach 100% kontroli. Używanie innych środków smarnych może mieć wpływ na współczynnik tarcia. Przed uruchomieniem należy przeczytać instrukcję obsługi. Zastrzegamy sobie prawo do wprowadzania zmian technicznych w ramach dalszego rozwoju. Aktualne i dodatkowe dane można znaleźć w Internecie oraz w instrukcji obsługi na stronie www.zimmer-group.com.