CHANGEURS D‘OUTILS
SÉRIE FWR

▶ AVANTAGES PRODUIT

▶ **Changement d’outil automatisé sans commande externe**

Par interaction avec le magasin, le changeur est actionné mécaniquement lors de l’insertion, de sorte qu’aucune alimentation supplémentaire en énergie n’est nécessaire pour le changement d’outil.

▶ **Changement d’outil manuel**

Les tailles FWR40 et FWR50 peuvent être ouvertes d’une seule main. Si cette manipulation n’est pas souhaitée, vous pouvez verrouiller l’actionnement manuel.

▶ **Transfert de supports en option**

Adaptez le changeur d’outil à votre application. Les éléments énergétiques des séries WER1000 et WER2000 vous permettent de transférer différents supports via des raccordements standard !

▶ LE PRODUIT ADAPTÉ À VOTRE APPLICATION

▶ **Nos produits aiment les défis !**
Des conditions extrêmes n’importe où dans le monde - nos composants et systèmes éprouvés dans la pratique vous offrent des possibilités infinies. Trouvez le produit adapté à votre domaine d’application spécifique :
www.zimmer-group.fr

▶ DÉTAIL DES AVANTAGES

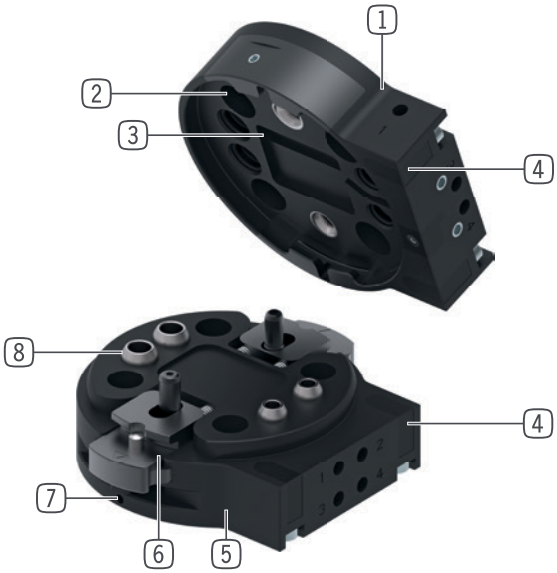

1 **Partie fixe**
- Partie fixe au robot

2 **Bride de raccordement**
- diamètre et usinage aux normes EN ISO 9409-1

3 **Détection partie mobile disponible**
- par détecteur inductif de proximité

4 **Fixation élément énergétique**
- Connexion directe, sans plaques d'adaptation

5 **Partie mobile**
- pour le montage de l´outil

6 **Verrouillage**
- Activation manuelle
- Activation automatique via le magasin

7 **Verrouillage pour l'activation manuelle (si souhaité)**
- Sécurité contre un desserrement intempestif

8 **Passages d'air intgrés**
- Conduite / vide d'air
- sans tuyaux

▶ CARACTÉRISTIQUES TECHNIQUES

Taille de fabrication	Bride de raccordement pour EN ISO 9409-1	Poids de manutention max. [kg]	Poids max. d'outil [kg]	Transfert pneumatique de l'énergie [Nombre]
FWR40	TK 40	13	5	4
FWR50	TK 50	16	7	4
FWR63	TK 63	20	10	4
FWR80	TK 80	29	12	4

▶ AUTRES INFORMATIONS DISPONIBLES EN LIGNE

Toutes les informations en un clic sur www.zimmer-group.com. À l'aide de la référence du produit de votre choix, trouvez les données, plans, modèles 3D et instructions de service concernant la taille du modèle sélectionné. Rapide, clair et toujours à jour.

CHANGEURS D'OUTILS
TAILLE DE FABRICATION FWR40

▶ SPÉCIFICATIONS PRODUIT

▶ Position de montage variable

Montre le poids de manutention maximal par rapport à l'accélération et au bras de levier. Ne remplace pas la conception technique.

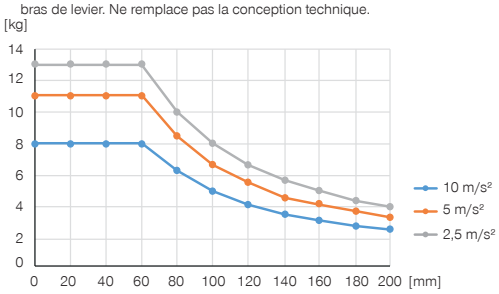

▶ Forces et couples

Affichage des forces et couples statiques susceptibles d'avoir un impact sur le changeur d'outil.

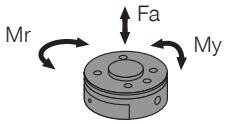

Mr [Nm]	40
My [Nm]	40
Fa [N]	1000

▶ FOURNI

2 [pièce]
Vis de fixation
C737903062

4 [pièce]
Joint torique
COR0050100

▶ ACCESSOIRES RECOMMANDÉS

ALIMENTATION EN ÉNERGIE

GVM5
Raccord pneumatique droit

CAPTEURS

NJR04-E2SK
Détecteur de proximité inductif Câble 0,3 m - Fiche M8

RACCORDS / AUTRES

Éléments énergétiques et accessoires pour changeur d'outils

AFWR1-40-A
Magasins

▶ ACCESSOIRES RECOMMANDÉS MAGASINS

NJ5-E2SK-01
Détecteur de proximité inductif Câble 0,3 m - Fiche M8

	► Caractéristiques techniques	
N° de commande	**FWR40F-00-A**	**FWR40L-00-A**
Bride de raccordement pour EN ISO 9409-1	TK 40	TK 40
Poids de manutention max. [kg]	13	13
Poids max. d'outil [kg]	5	5
Transfert pneumatique de l'énergie [Nombre]	4	4
Débit par transmetteur M5	170	170
Transfert électrique de l'énergie	en option	en option
Course de verrouillage [mm]	0.6	
Précision de répétition en Z [mm]	0.02	
Précision de répétition en X, Y [mm]	0.03	
Force de serrage [N]	0	0
Force de desserrage [N]	0	0
Déport max. de l'axe au couplage en X, Y [mm]	1.8	1.8
Déport max. de l'axe au couplage en X, Y [°]	1.3	1.3
Force de serrage [N]*	50	
Couple de serrage [Nm]*	3	
Pression de service pour transfert d'énergie [bar]	-0.6 ... 6	-0.6 ... 6
Température de service [°C]	5 ... +80	5 ... +80
Moment d'inertie [kgcm²]	0.95	1.19
Protection de IEC 60529	IP44**	IP44**
Poids [kg]	0.15	0.22

*Respecter la force de serrage des éléments énergétiques !

**uniquement dans l'état couplé

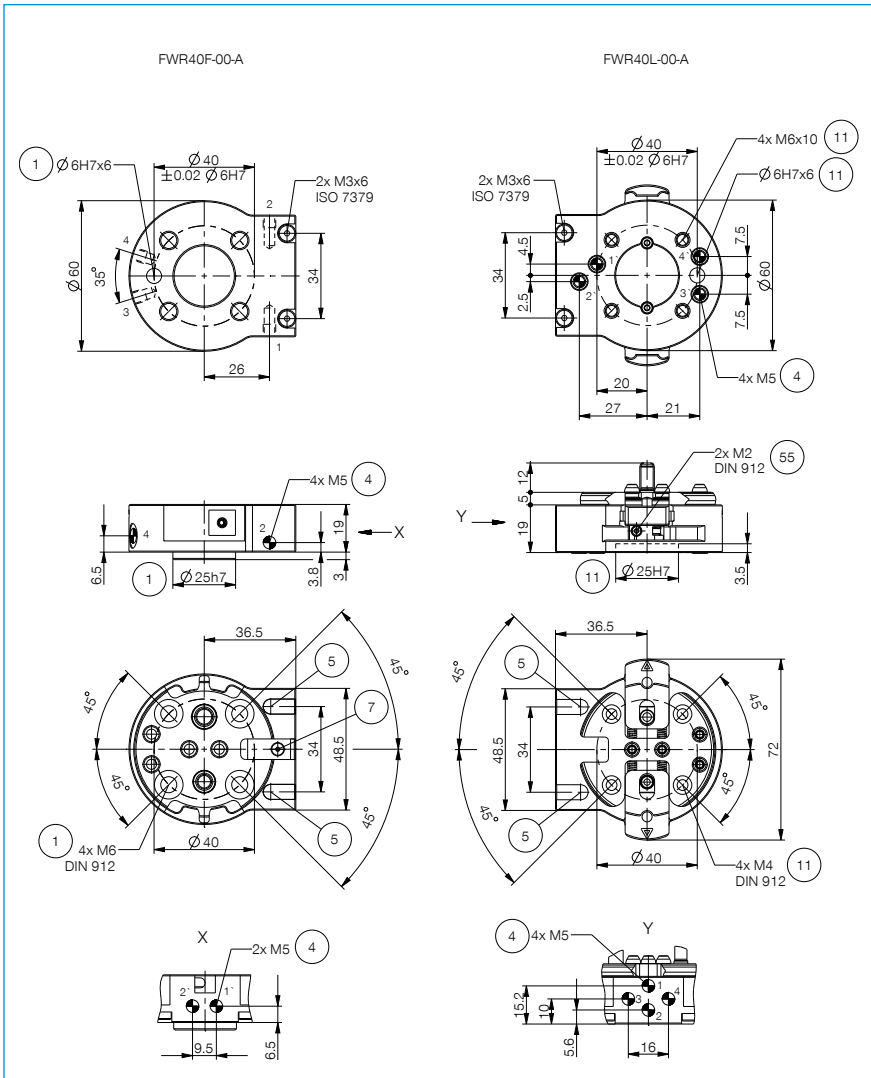

① Fixation (côté robot)
④ Passages d'air intgrés
⑤ Fixation des éléments énergétiques
⑦ Logement pour initiateur
⑪ Fixation (par le client)
㊳ Changeur d'outil
㊴ Adaptateur
㊺ Mode manuel / automatique

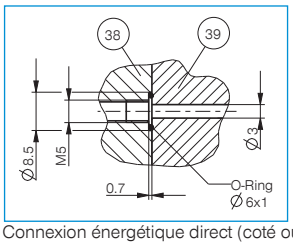

Connexion énergétique direct (coté outil)

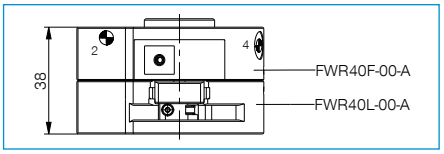

ÉLÉMENTS ÉNERGÉTIQUES POUR CHANGEURS D'OUTIL
TAILLE FWR40 / FWR50
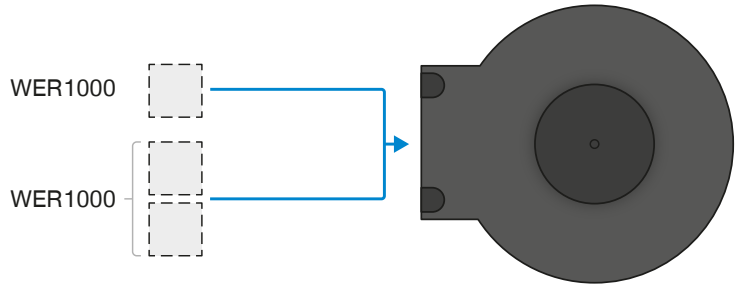
► SCHÉMA DE CONNEXION