CAMBIOUTENSILE
SERIE FWR

▶ VANTAGGI DEL PRODOTTO

▶ **Cambioutensile automatizzato senza comando esterno**

Interagendo con la stazione di deposito il dispositivo di cambio utensile viene azionato meccanicamente durante il deposito, cosicché per il processo di cambio utensile non è necessaria alcuna alimentazione pneumatica supplementare.

▶ **Cambioutensili manuali**

Le taglie FWR40 e FWR50 possono essere sganciate con una mano sola. Se non è quello che si desidera è possibile bloccare l'azionamento manualmente.

▶ **Trasferimento mezzi opzionale**

Adattate il dispositivo di cambioutensile alla vostra applicazione. Con gli elementi di connessione delle serie WER1000 e WER2000 è possibile trasferire mezzi differenti con connessioni standard!

▶ IL PRODOTTO ADATTO ALLA VOSTRA APPLICAZIONE

▶ **I nostri prodotti amano le sfide!**
Condizioni estreme, in ogni angolo del mondo: i nostri componenti e sistemi di comprovata efficacia vi offrono illimitate possibilità.
Trovate il prodotto più adatto alle vostre specifiche esigenze:
www.zimmer-group.com

▶ I VANTAGGI IN DETTAGLIO

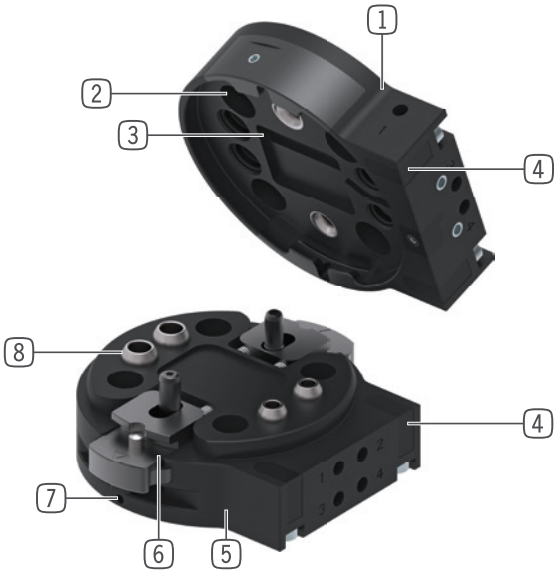

1 **Parte fissa**
- Per il montaggio lato robot

2 **Flangia di collegamento**
- Diametro primitivo realizzato secondo EN ISO 9409-1

3 **Rilevamento parte mobile disponibile**
- Mediante sensore induttivo

4 **Fissaggio elemento di connessione**
- Collegamento diretto senza piastra di adattamento

5 **Parte mobile**
- Per il montaggio lato utensile

6 **Serraggio**
- Azionamento manuale
- Azionamento automatico tramite la stazione di deposito

7 **Blocco dell'azionamento manuale (opzionale)**
- Sicurezza contro uno sblocco indesiderato

8 **Passaggio aria integrato**
- Passaggio aria / vuoto
- Possibile azionamento senza tubi flessibili

▶ DATI TECNICI

Dimensioni costruttive	Flangia di collegamento secondo EN ISO 9409-1	Peso maneggiabile max.* [kg]	Peso max. utensile** [kg]	Alimentazione pneumatica [Numero di passaggi]
FWR40	TK 40	13	5	4
FWR50	TK 50	16	7	4
FWR63	TK 63	20	10	4
FWR80	TK 80	29	12	4

*Il **peso di movimentazione** è il peso massimo che può essere caricato sul cambio utensile.
Peso di movimentazione = strumento finale + pezzo
Il **peso dell'utensile è il peso massimo dell'attrezzo che può trovarsi nella stazione di stoccaggio (senza pezzo).
Peso dell'utensile = attrezzo + pezzo sciolto

▶ ULTERIORI INFORMAZIONI DISPONIBILI ONLINE

Tutte le informazioni con un clic: www.zimmer-group.com. Con il numero d'ordine potete accedere a dati, disegni, modelli 3D e istruzioni per l'uso del prodotto desiderato per le dimensioni costruttive più adatte a voi. Veloce, semplice e sempre attuale.

CAMBIOUTENSILE
DIMENSIONI COSTRUTTIVE FWR50

▶ SPECIFICHE PRODOTTO

▶ Posizione di montaggio variabile

Mostra il peso maneggiabile massimo in funzione di accelerazione e braccio di leva.

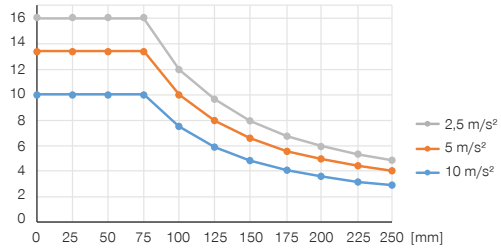

▶ Forze e momenti

Mostra le forze e i momenti statici che possono agire sul cambioutensile.

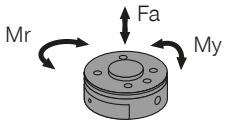

Mr [Nm]	60
My [Nm]	60
Fa [N]	1200

▶ IN DOTAZIONE

2 [pezzi]
Viti di fissaggio
C737903062

2 [pezzi]
O-Ring
COR0060100

2 [pezzi]
O-Ring
COR0100100

▶ ACCESSORI CONSIGLIATI

ALIMENTAZIONE DI ENERGIA

GVM5
Foro filettato lineare

WV1-8X8
Raccordo filettato angolare

COLLEGAMENTI/ALTRO

Elementi di connessione e accessori per cambiautensili

AFWR1-50-A
Deposito

SENSORISTICA

NJR04-E2SK
Sensori induttivi cavi 0,3 m - connettore M8

▶ ACCESSORI CONSIGLIATI PER DEPOSITO

NJ5-E2SK-01
Sensori induttivi cavi 0,3 m - connettore M8

	▶ Dati tecnici	
Numero d'ordine	**FWR50F-00-A**	**FWR50L-00-A**
Flangia di collegamento secondo EN ISO 9409-1	TK 50	TK 50
Peso maneggiabile max. [kg]	16	16
Peso max. utensile [kg]	7	7
Alimentazione pneumatica [Numero di passaggi]	4	4
Portata per ciascun connettore M5 [l/min]	170	170
Portata per ciascun connettore G1/8" [l/min]	650	650
Alimentazione elettrica	opzionale	opzionale
Corsa di serraggio [mm]	0.6	
Ripetibilità nell'asse Z [mm]	0.02	
Ripetibilità nell'asse X e Y [mm]	0.03	
Forza di accoppiamento [N]	0	0
Forza di distacco [N]	0	0
Disassamento massimo durante l'accoppiamento in X,Y [mm]	2.0	2.0
Disassamento massimo durante l'accoppiamento in X,Y [°]	1.5	1.5
Forza di serraggio [N]*	70	
Coppia di serraggio [Nm]*	4	
Pressione di esercizio per trasferimento di energia [bar]	-0.6 ... 6	-0.6 ... 6
Temperatura di esercizio [°C]	5 ... +80	5 ... +80
Momento d'inerzia [kgcm²]	2.41	2.67
Grado di protezione secondo IEC 60529	IP44**	IP44**
Peso [kg]	0.26	0.33

*Rispettare la forza di accoppiamento degli elementi di connessione!

**solo nello stato accoppiato

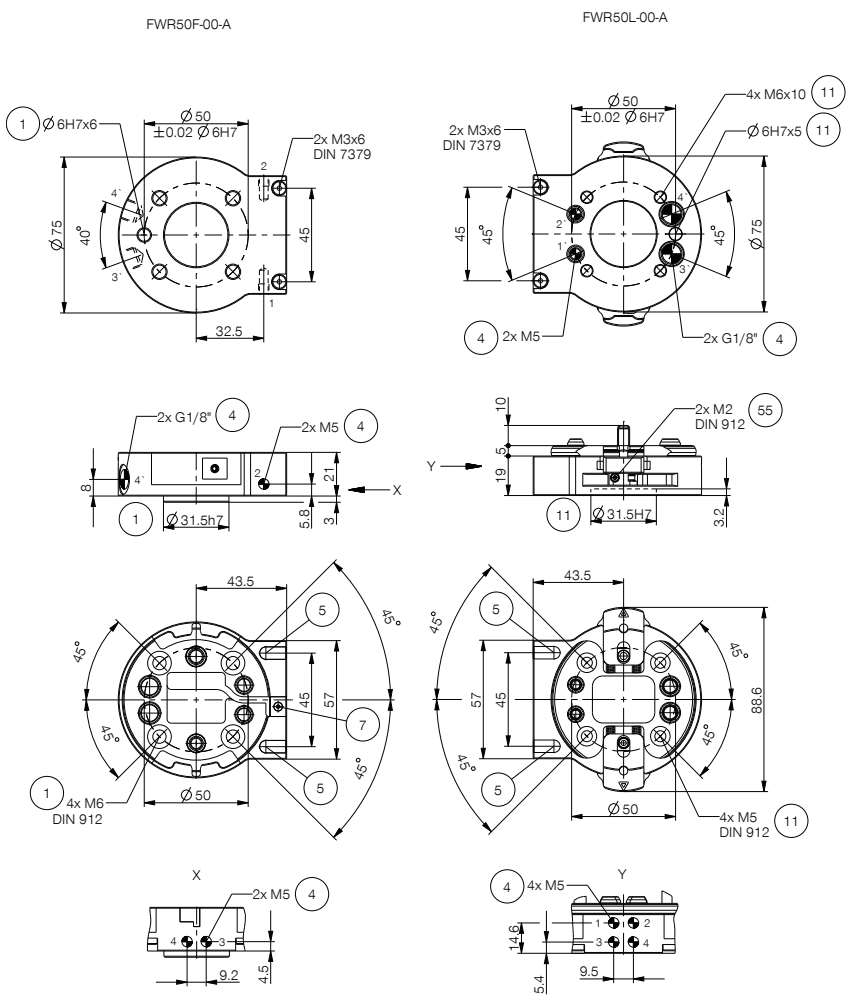

① Fissaggio (lato robot)
④ Passaggio aria integrato
⑤ Fissaggio elemento di connessione
⑦ Supporto per sensore
⑪ Fissaggio (lato cliente)
㊳ Cambioutensile
㊴ Adattatore
㊺ Modalità manuale/automatica

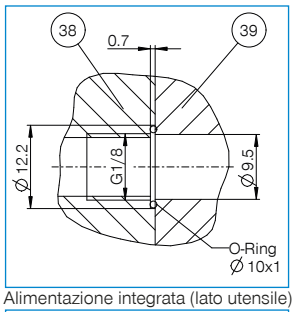

Alimentazione integrata (lato utensile)

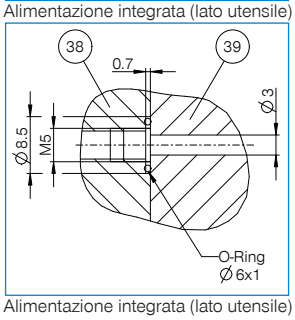

Alimentazione integrata (lato utensile)

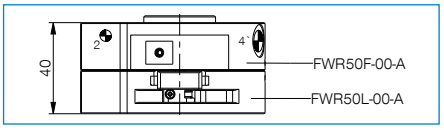

ELEMENTI DI CONNESSIONE PER CAMBIOUTENSILE
DIMENSIONI FWR40 / FWR50

► SCHEMA DI CONNESSIONE

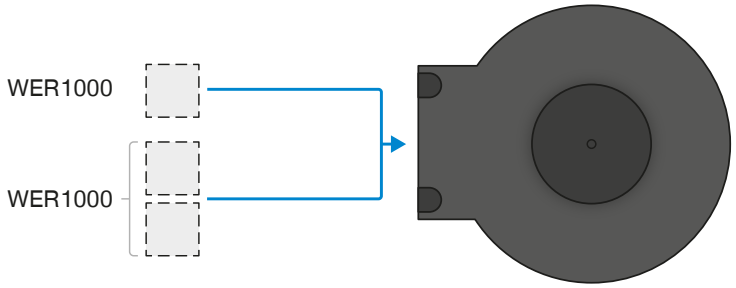

Eccezione: WER1000FPL04-12-B e WER1000LPL04-12-B non possono essere utilizzati!