# PINZAS AUTOCENTRANTES DE TRES DEDOS
## SERIE GD

### ▶ VENTAJAS DE PRODUCTO

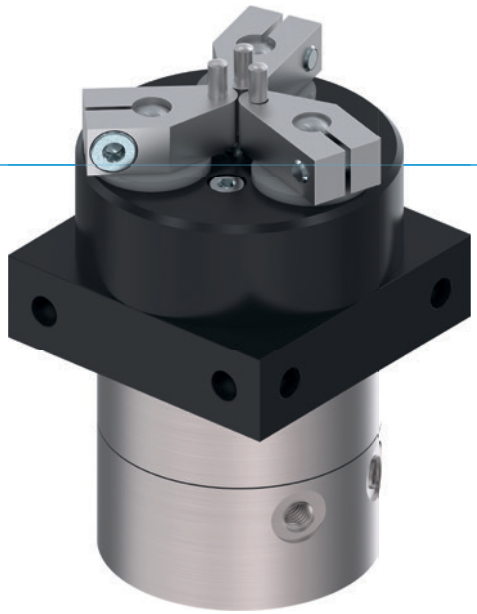

**“La pinza flexible”**

- **Gran recorrido con mínimo espacio constructivo**

  Con un solo tipo de pinza quedan cubiertas numerosas variantes de aplicación

- **Dedos incluidos en el suministro**

  Reduce los gastos de construcción, los costes de fabricación y el tiempo hasta la puesta en servicio

- **Ajuste de recorrido de forma continua**

  Mediante la limitación de recorrido disponible de forma opcional, es posible adaptar el recorrido de forma individualizada para su aplicación, y también es posible la detección de recorrido

### ▶ CARACTERÍSTICAS DE LA SERIE

| | Tamaño |
|---|---|
| | GDXX |
| 10 Mio **10 mill. de ciclos sin mantenimiento (máx.)** | ● |
| + **Sensor inductivo** | ● |
| IP 40 **IP40** | ● |

## ▶ SUS VENTAJAS EN DETALLE

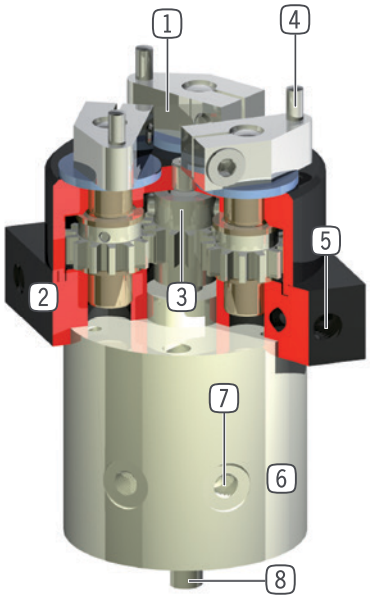


1 **Movimiento de agarre con trayectoria circular**
- para diferentes diámetros de pieza

2 **Carcasa robusta y ligera**
- Aleación de aluminio anodizado duro

3 **Engranaje planetario**
- movimiento sincronizado de las mordazas

4 **Pasadores cilíndricos como mordaza**

5 **Fijación y posicionamiento**
- varios lados alternativos para un montaje individual

6 **Accionamiento**
- cilindro neumático de doble efecto

7 **Abastecimiento de energía**
- posibilidad de radial y axial

8 **Eje de salida sobresaliente**
- para el montaje de accesorios, p.ej detección

## ▶ DATOS TÉCNICOS

| Tamaño constructivo | Carrera [°] | Par de agarre [Nm] | Peso [kg] | Clase IP |
|---|---|---|---|---|
| **GD1** | 130 | 0,12 | 0.08 | IP40 |
| **GD10** | 180 | 1 | 0.51 | IP40 |
| **GD50** | 120 | 9 | 2.7 | IP40 |

## ▶ MÁS INFORMACIÓN DISPONIBLE ONLINE

Toda la información a un clic: www.zimmer-group.com. Encuentre mediante el n.º de pedido los datos, los dibujos, los modelos en 3D y las instrucciones de servicio del producto que desee en función de su tamaño. Rápido, claro y siempre actualizado.

# PINZAS AUTOCENTRANTES DE TRES DEDOS
## TAMAÑO CONSTRUCTIVO GD50

### ▶ ESPECIFICACIONES DEL PRODUCTO

▶ **Fuerzas y momentos**

Muestra fuerzas y pares estáticos que pueden influir adicionalmente en la fuerza de agarre.

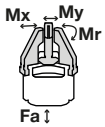


| | |
|---|---|
| Mr [Nm] | 5 |
| Mx [Nm] | 5 |
| My [Nm] | 4 |
| Fa [N] | 100 |

### ▶ ACCESORIOS RECOMENDADOS

#### ABASTECIMIENTO DE ENERGÍA

**GV1-8X8**
Racor recto

**DEV08**
Racor de ventilación rápida

#### CONEXIONES/OTROS

**DB50**
Limitador de giro

**GF50**
Detección con posición intermedia

### ▶ ACCESORIOS RECOMENDADOS DB50

**NJ12-E2S**
Detector inductivo - Conector M8

**AI-M8X1-53**
Tornillo tope amortiguador

**AI-M8X1-38**
Tornillo tope amortiguador

**KAG500**
Cable conector recto, cable 5 m - Hembra M8

### ▶ ACCESORIOS RECOMENDADOS GF50

**NJ12-E2S**
Detector inductivo - Conector M8

**KAG500**
Cable conector recto, cable 5 m - Hembra M8

| | ▶ Datos técnicos |
|---|---|
| **Referencia** | **GD50** |
| Carrera por mordaza [°] | 120 |
| Diámetro de agarre mín. al cerrar [mm] | 9 |
| Diámetro de agarre máx. al cerrar [mm] | 62 |
| Diámetro de agarre mín. al abrir [mm] | 21 |
| Diámetro de agarre máx. al abrir [mm] | 74 |
| Par de agarre al cerrar [Nm] | 9 |
| Par de agarre al abrir [Nm] | 9 |
| Tiempo de cierre [s] | 0.09 |
| Tiempo de apertura [s] | 0.09 |
| Precisión de repetición +/- [mm] | 0.05 |
| Presión de servicio mín. [bar] | 3 |
| Presión de servicio máx. [bar] | 8 |
| Presión de servicio nominal [bar] | 6 |
| Temperatura de servicio mín. [°C] | +5 |
| Temperatura de servicio máx. [°C] | +60 |
| Volumen de cilindro por ciclo [cm³] | 102 |
| Protección según IEC 60529 | IP40 |
| Peso [kg] | 2.7 |

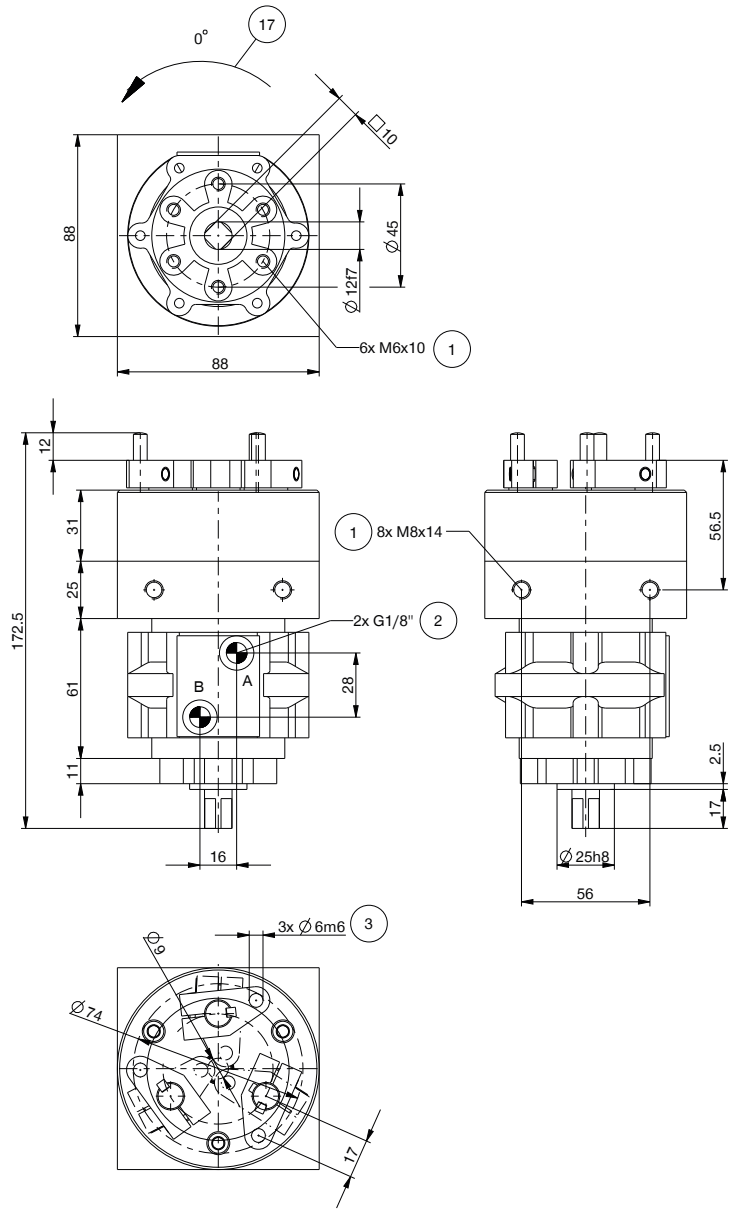


1 Fijación pinza
2 Abastecimiento de energía
3 Sujeción dedo
17 Dirección de giro
A Conexión de aire (cerrar)
B Conexión de aire (abrir)
A' Conexión de aire alternativa (cerrar)
B' Conexión de aire alternativa (abrir)