3-BACKEN-ZENTRISCHGREIFER MIT GROSSEM HUB
SERIE GED6000IL

▶ PRODUKTVORTEILE

IO-Link

„Der Leistungsstärkste“

- **5 Mio. wartungsfreie Zyklen**
- **Integrierte Abfrage über IO-Link**
- **Servoantrieb mit integriertem Controller**

  Bürstenlose Antriebstechnik und Positions-, Geschwindigkeits- oder Kraftreglung garantieren Ihnen höchste Funktionalität
- **IO-Link on board**

  Die zukunftssichere, Hotplug-fähige Ansteuerung bietet Ihnen neben der ungeschirmten Einkabellösung eine Vielzahl von Verfahrprofilen zur einfachen Implementierung in Ihre Steuerung
- **Sanft und stark**

  Kraftversion -03 für das Handling von schweren Werkstücken mit mechanischer Selbsthemmung und Version -31 für das feinfühlige Greifen von empfindlichen Teilen

▶ SERIENMERKMALE

Baugröße	Version	
GED60XXIL	-03	-31
Kraftvoll	●	
Feinfühlig		●
Greifkraft einstellbar	●	●
Hohe Verfahrgeschwindigkeit		●
Integrierte Abfrage	●	●
Positionierbar	●	●
IO-Link	●	●
Mechanische Selbsthemmung	●	
5 Mio. wartungsfreie Zyklen (max.)	●	●
Reinraumzertifiziert	●	●
IP54	●	●

▶ NUTZEN IM DETAIL

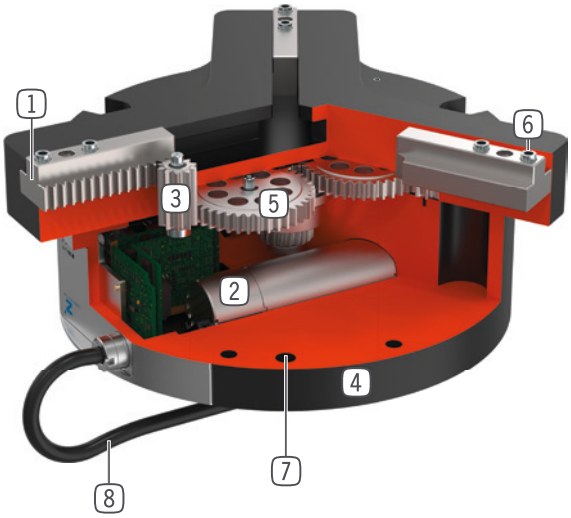

1 **präzise T-Nutenführung**
- Hohe Kräfte- und Momentenaufnahme

2 **Antrieb**
- bürstenloser DC Servomotor

3 **Ritzel-Zahnstangengetriebe**
- synchronisierte Bewegung der Greiferbacken
- hohe Kraftübertragung

4 **Robustes, leichtes Gehäuse**
- hartbeschichtete Aluminiumlegierung

5 **Schrägzahnrad-Schneckengetriebe**
- Selbsthemmung bei Stromabfall (nur bei Version -03)

6 **Abnehmbare Zentrierhülse**
- schnelle und kostengünstige Positionierung der Greifbacken

7 **Befestigung und Positionierung**
- alternativ an mehreren Seiten für eine individuelle Montage

8 **Energiezuführung**
- standardisierter Anschlussstecker

▶ TECHNISCHE DATEN

Baugröße	Hub pro Backe, regelbar mm	Greifkraft [N]	Gewicht [kg]	IP Klasse
GED6000IL	40	15 - 800	2,8	IP54
GED6100IL	40	210 - 1700	4,9	IP54

▶ WEITERE INFORMATIONEN ONLINE VERFÜGBAR

Alle Informationen auf einen Klick: www.zimmer-group.com. Finden Sie anhand der Bestell-Nr. Ihres gewünschten Produktes Daten, Zeichnungen, 3-D-Modelle und Betriebsanleitungen zu Ihrer Baugröße. Schnell, übersichtlich und immer aktuell.

3-BACKEN-ZENTRISCHGREIFER MIT GROSSEM HUB
BAUGRÖSSE GED6140IL

▶ PRODUKTSPEZIFIKATIONEN

IO-Link

▶ Greifkraftdiagramm

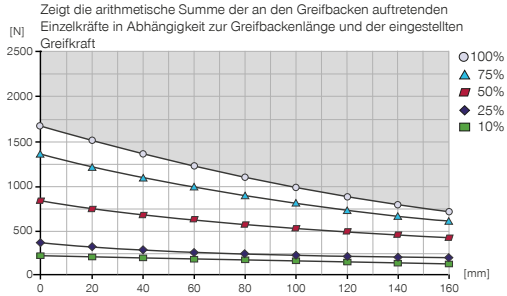

▶ Kräfte und Momente

Zeigt statische Kräfte und Momente, die zusätzlich zur Greifkraft wirken können.

Mr [Nm]	70
Mx [Nm]	80
My [Nm]	60
Fa [N]	1500

▶ IM LIEFERUMFANG ENTHALTEN

6 [Stück]
Zentrierhülse
DST70000

▶ ZUBEHÖREMPFEHLUNG

ANSCHLÜSSE / SONSTIGES

KAG500IL
Steckverbinder Gerade 5 m - Stecker, Buchse M12

B12-Y-5IL
Y-Steckverbindung

ANSCHLÜSSE / SONSTIGES

SCM-C-00-00-A
Smart Communication Module

	▶ Technische Daten
Bestell-Nr.	**GED6140IL-03-A**
Ansteuerung	IO-Link
Antriebsart	elektrisch
Hub pro Backe, regelbar [mm]	40
Nenngreifkraft [N]	1700
Greifkraft min. [N]	210
Spannung [V]	24
Stromaufnahme max. [A]	5
Selbsthemmung	mechanisch
Eigengewicht montierte Greifbacke max. [kg]	1
Länge Greifbacken max. [mm]	160
Mindestanfahrweg pro Backe [mm]	2
Verfahrgeschwindigkeit Positionierbetrieb max. [mm/s]	50
Wiederholgenauigkeit +/- [mm]	0,02
Betriebstemperatur min. [°C]	5
Betriebstemperatur max. [°C]	+50
Reinraumklasse nach DIN EN ISO 14644-1	4
Schutzart nach IEC 60529	IP54
Gewicht [kg]	4,9

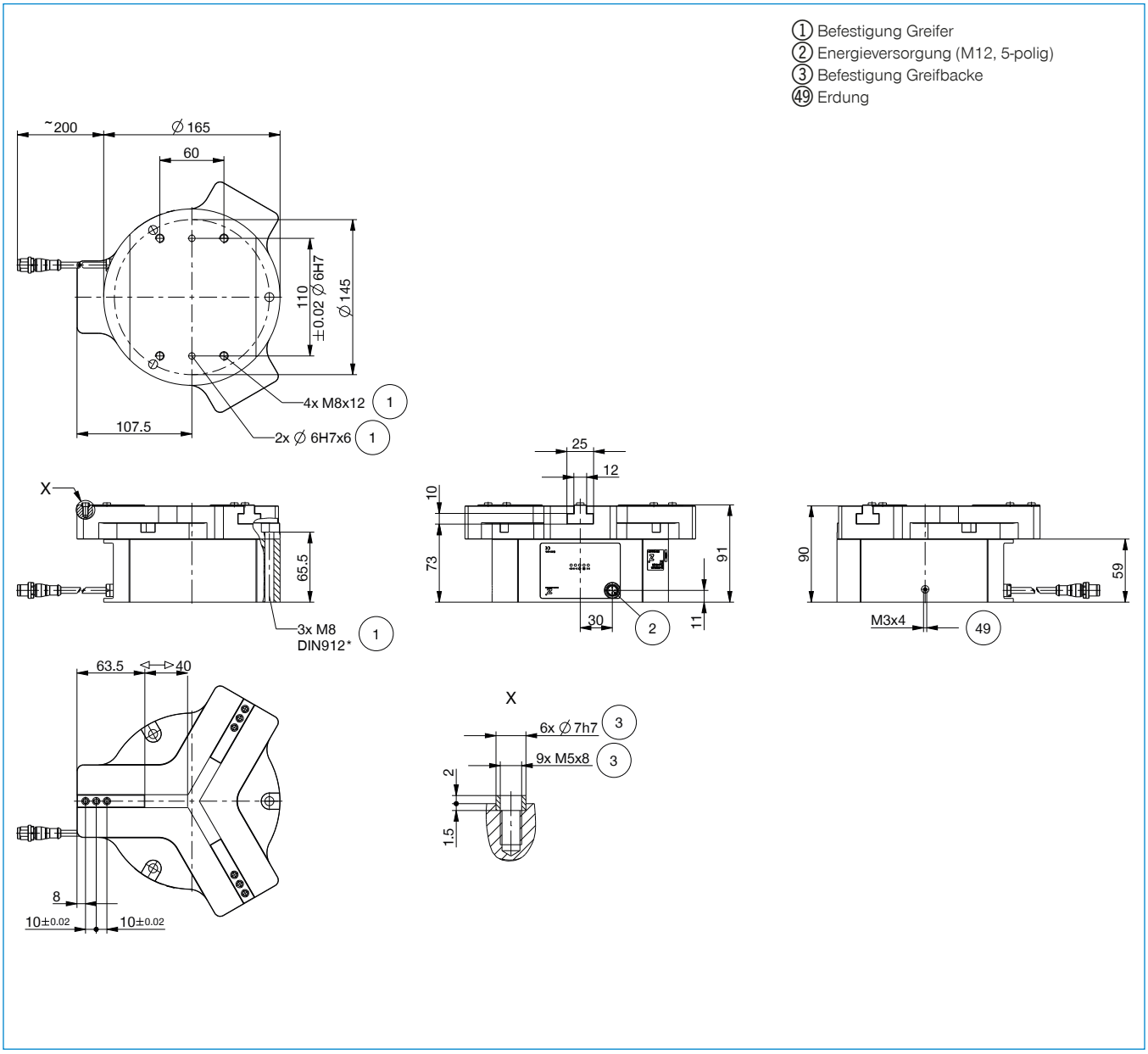

ANSCHLÜSSE / SONSTIGES

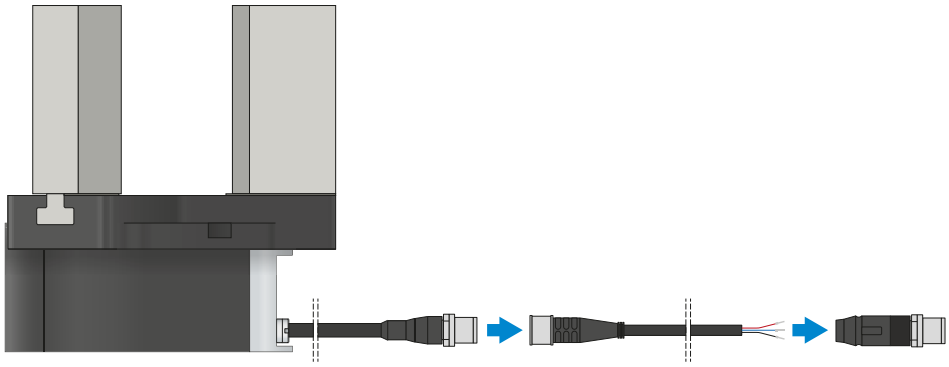

Steckverbinder

Zum Verlängern und Konfektionieren der Anschlussleitungen

Es stehen Kabel mit einer Länge von 10 m mit offenem Litzenende zur Verfügung. Die Kabel können individuell nach den jeweiligen Bedürfnissen gekürzt oder mit Steckern in der Größe M12 konfektioniert werden. Für die IO-Link Verbindung ist ein 5 m langes Kabel mit Stecker / Buchse erhältlich.

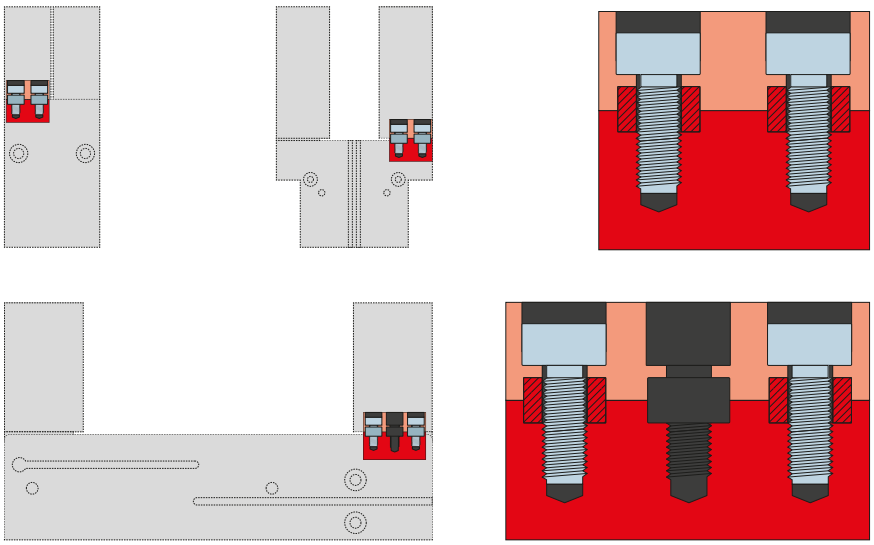

Zentrierhülsen

Zur definierten Lagebestimmung der Greifbacken

Die Zentrierhülsen werden in die Passungen der Greiferbacken eingesetzt um die Position der Greifbacken zu definieren. Die Zentrierhülsen sind vergleichbar mit einer Stiftverbindung.

ABGESICHERTE KONFIGURATIONSBEISPIELE
SERIE GED6000IL

► GED6000IL (IO-LINK) VERDRAHTUNG AUF SCHALTSCHRANK (BECKHOFF)

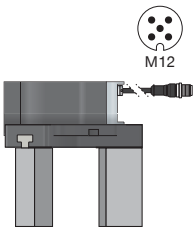

Anschlusskabel IO-Link
M12-Verbindungsleitung 5 m 5x0,34
(max. Leitungslänge 10 m)
Bestell-Nr. CSTE01483

KLEMM-LEISTE

IO-Link

Power

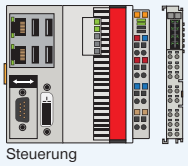

Steuerung
Beckhoff

IO-Link
Masterklemme
Beckhoff
4xIO-Link

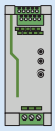

1 Greifer*
Netzteil 24V 5A mit Boost
Phoenix Contact
Bestell-Nr. 2866750

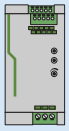

2 Greifer*
Netzteil 24V 10A mit Boost
Phoenix Contact
Bestell-Nr. 2866763

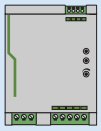

3-4 Greifer*
Netzteil 24V 20A mit Boost
Phoenix Contact
Bestell-Nr. 2866776

Abweichung von der IO-Link Port Class B Spezifikation: Es ist keine galvanische Trennung zwischen Aktor- und Sensorspannung im Greifer vorhanden. Eine galvanische Trennung aus Sicht des IO-Link-Masters ist mit einem optionalen Y-Kabel (Bestell-Nr. B12-Y-5IL) möglich.

*Abhängig von max. Leistungsaufnahme des Aktors

► GED6000IL (IO-LINK) VERDRAHTUNG AUF SCHALTSCHRANK (SIEMENS)

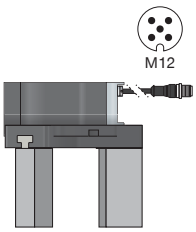

Anschlusskabel IO-Link
M12-Verbindungsleitung 5 m 5x0,34
(max. Leitungslänge 10 m)
Bestell-Nr. CSTE01483

KLEMM-LEISTE

IO-Link

Power

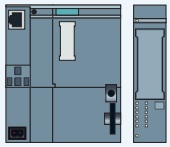

Steuerung
z.B. Siemens ET200SP

IO-Link
Masterklemme
Siemens
CM 4xIO-Link

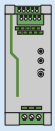

1 Greifer*
Netzteil 24V 5A mit Boost
Phoenix Contact
Bestell-Nr. 2866750

2 Greifer*
Netzteil 24V 10A mit Boost
Phoenix Contact
Bestell-Nr. 2866763

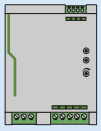

3-4 Greifer*
Netzteil 24V 20A mit Boost
Phoenix Contact
Bestell-Nr. 2866776

Abweichung von der IO-Link Port Class B Spezifikation: Es ist keine galvanische Trennung zwischen Aktor- und Sensorspannung im Greifer vorhanden. Eine galvanische Trennung aus Sicht des IO-Link-Masters ist mit einem optionalen Y-Kabel (Bestell-Nr. B12-Y-5IL) möglich.

*Abhängig von max. Leistungsaufnahme des Aktors

▶ GED6000IL-03-A VERDRAHTUNG AUF IO-LINK MASTER IP67 MIT Y-KABEL (BECKHOFF)

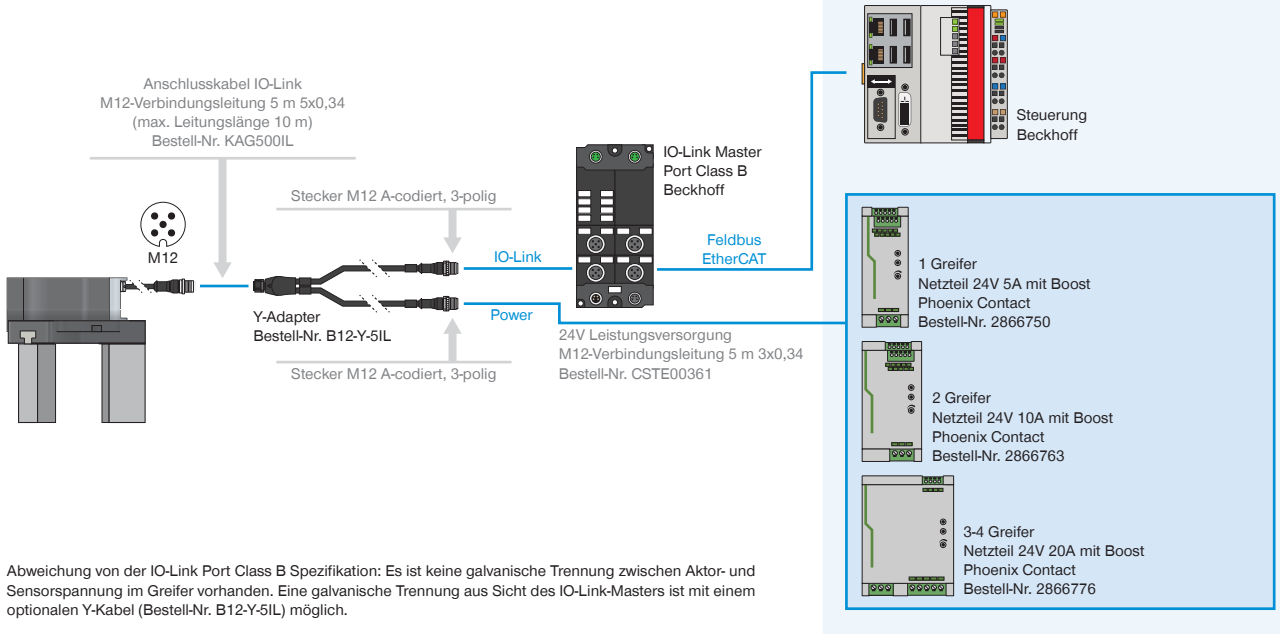

Abweichung von der IO-Link Port Class B Spezifikation: Es ist keine galvanische Trennung zwischen Aktor- und Sensorspannung im Greifer vorhanden. Eine galvanische Trennung aus Sicht des IO-Link-Masters ist mit einem optionalen Y-Kabel (Bestell-Nr. B12-Y-5IL) möglich.

▶ GED6000IL-31-A VERDRAHTUNG AUF IO-LINK MASTER IP67 (BECKHOFF) BEI 1-2 GREIFER

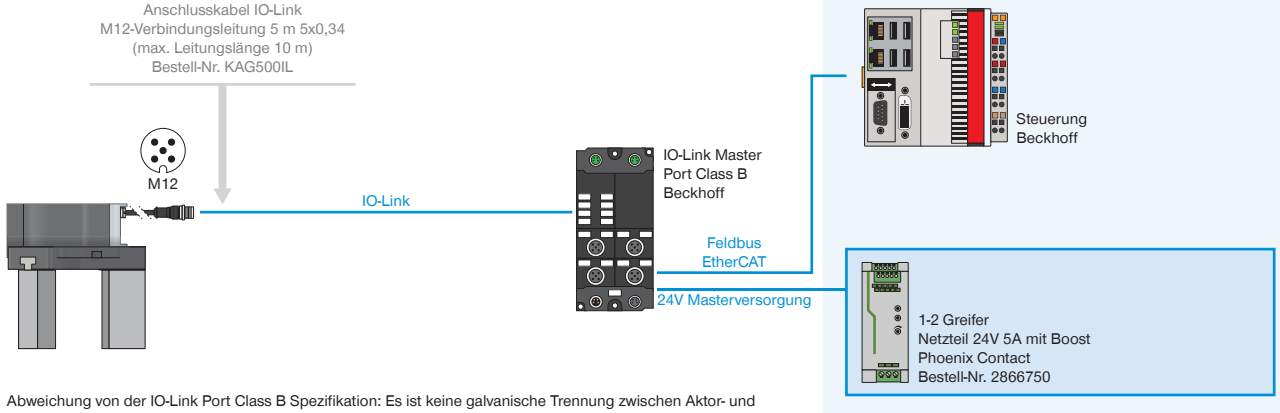

Abweichung von der IO-Link Port Class B Spezifikation: Es ist keine galvanische Trennung zwischen Aktor- und Sensorspannung im Greifer vorhanden. Eine galvanische Trennung aus Sicht des IO-Link-Masters ist mit einem optionalen Y-Kabel (Bestell-Nr. B12-Y-5IL) möglich.

▶ GED6000IL-31-A VERDRAHTUNG AUF IO-LINK MASTER IP67 MIT Y-KABEL (BECKHOFF) BEI 3-4 GREIFER

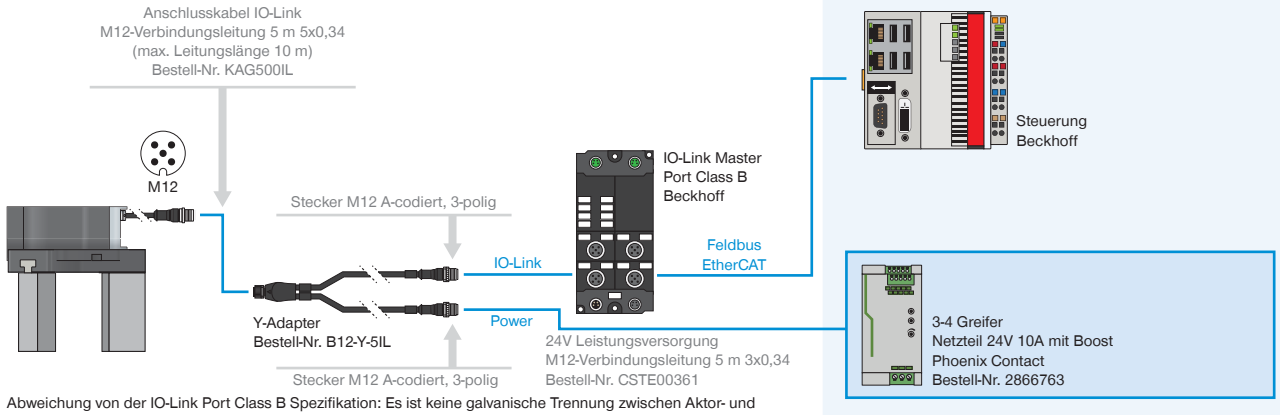

Abweichung von der IO-Link Port Class B Spezifikation: Es ist keine galvanische Trennung zwischen Aktor- und Sensorspannung im Greifer vorhanden. Eine galvanische Trennung aus Sicht des IO-Link-Masters ist mit einem optionalen Y-Kabel (Bestell-Nr. B12-Y-5IL) möglich.

▶ GED6000IL-03-A VERDRAHTUNG AUF IO-LINK MASTER IP67 MIT Y-KABEL (SIEMENS)

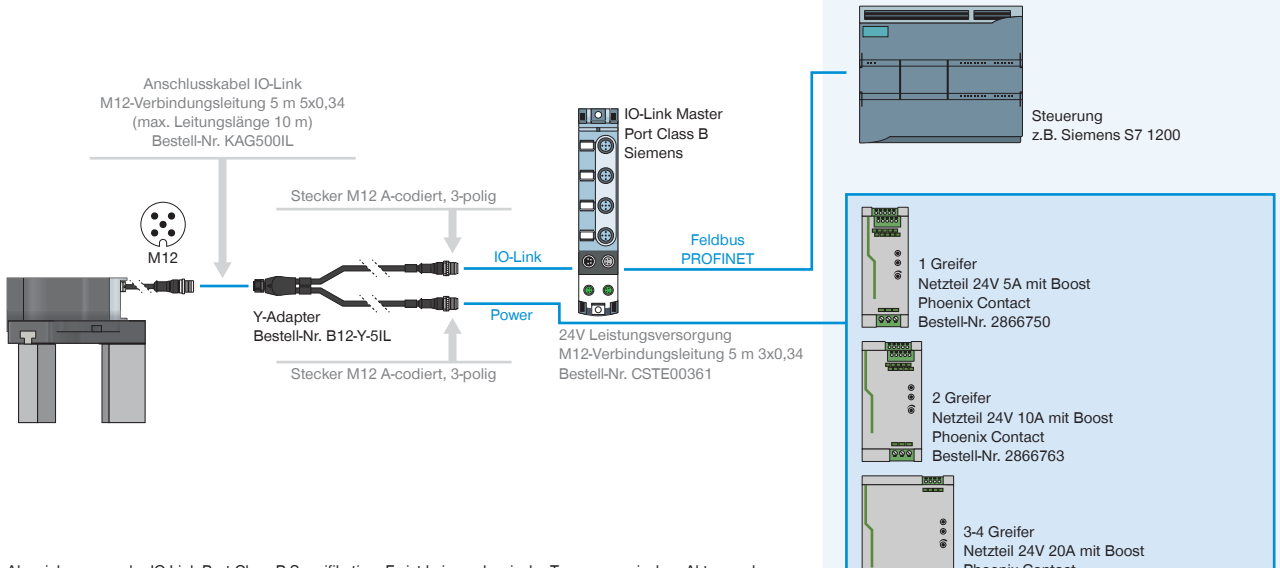

Abweichung von der IO-Link Port Class B Spezifikation: Es ist keine galvanische Trennung zwischen Aktor- und Sensorspannung im Greifer vorhanden. Eine galvanische Trennung aus Sicht des IO-Link-Masters ist mit einem optionalen Y-Kabel (Bestell-Nr. B12-Y-5IL) möglich.

▶ GED6000IL-31-A VERDRAHTUNG AUF IO-LINK MASTER IP67 (SIEMENS) BEI 1-2 GREIFER

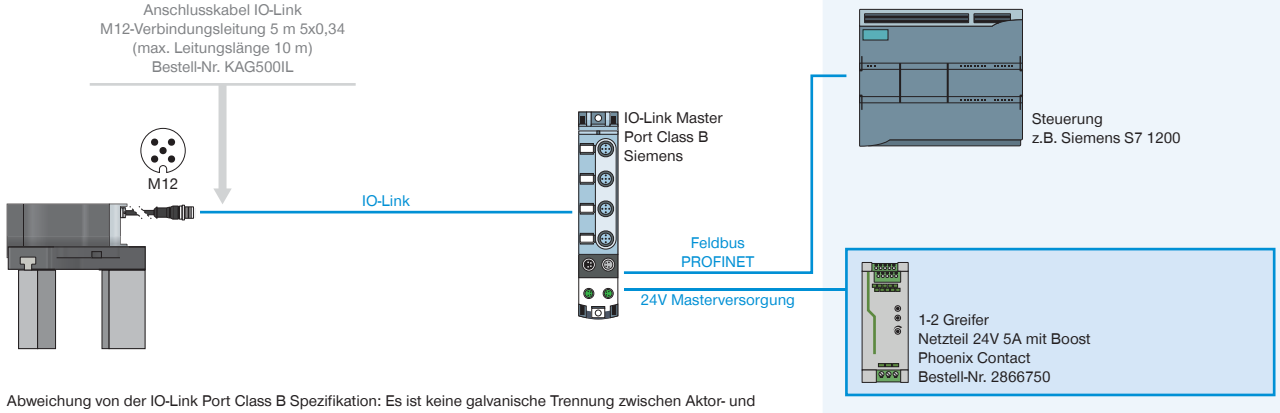

Abweichung von der IO-Link Port Class B Spezifikation: Es ist keine galvanische Trennung zwischen Aktor- und Sensorspannung im Greifer vorhanden. Eine galvanische Trennung aus Sicht des IO-Link-Masters ist mit einem optionalen Y-Kabel (Bestell-Nr. B12-Y-5IL) möglich.

▶ GED6000IL-31-A VERDRAHTUNG AUF IO-LINK MASTER IP67 MIT Y-KABEL (SIEMENS) BEI 3-4 GREIFER

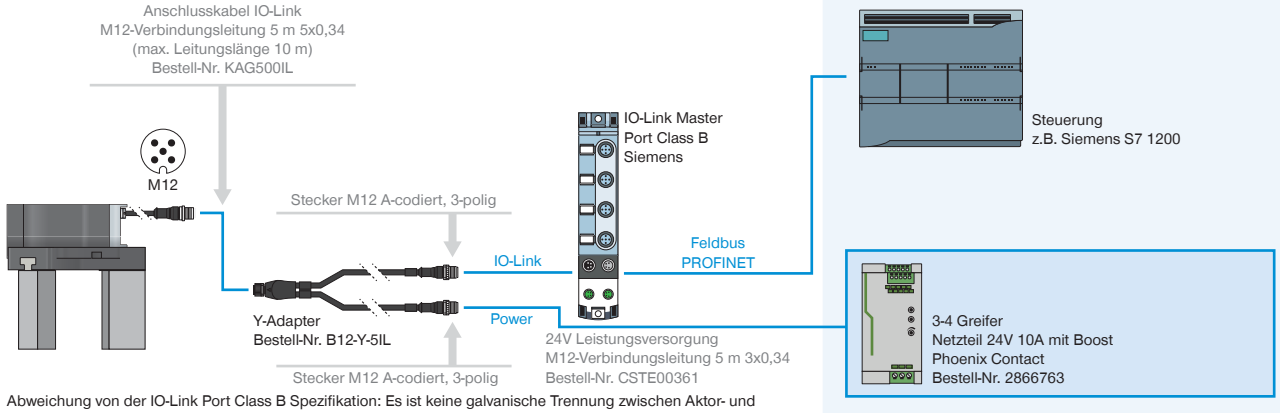

Abweichung von der IO-Link Port Class B Spezifikation: Es ist keine galvanische Trennung zwischen Aktor- und Sensorspannung im Greifer vorhanden. Eine galvanische Trennung aus Sicht des IO-Link-Masters ist mit einem optionalen Y-Kabel (Bestell-Nr. B12-Y-5IL) möglich.