2-BACKEN-PARALLELGREIFER
SERIE GEH6000

▶ PRODUKTVORTEILE

„Der Leistungsstarke“

▶ **60% leistungsstärker als Vergleichsprodukte**

Die Gewichts- und Kraftoptimierung senkt die Kosten Ihrer Anwendung, da alle Komponenten kleiner dimensioniert werden können

▶ **Servoantrieb**

Positions-, Geschwindigkeits- oder Kraftregelung in Kombination mit einer mechanischen Selbsthemmung garantieren Ihnen höchste Funktionalität

▶ **Multibus**

Seien Sie flexibel: Ob CANopen, DeviceNet oder PROFIBUS - Sie entscheiden, was mit Ihrem System am besten harmoniert

▶ DAS PASSENDE PRODUKT FÜR IHRE ANWENDUNG

▶ **Unsere Produkte lieben die Herausforderung!**
Extreme Bedingungen, an jedem Ort der Welt - unsere praxisbewährten Komponenten und Systeme ermöglichen Ihnen grenzenlose Möglichkeiten: Finden Sie das passende Produkt für Ihren speziellen Einsatz: www.zimmer-group.de

▶ NUTZEN IM DETAIL

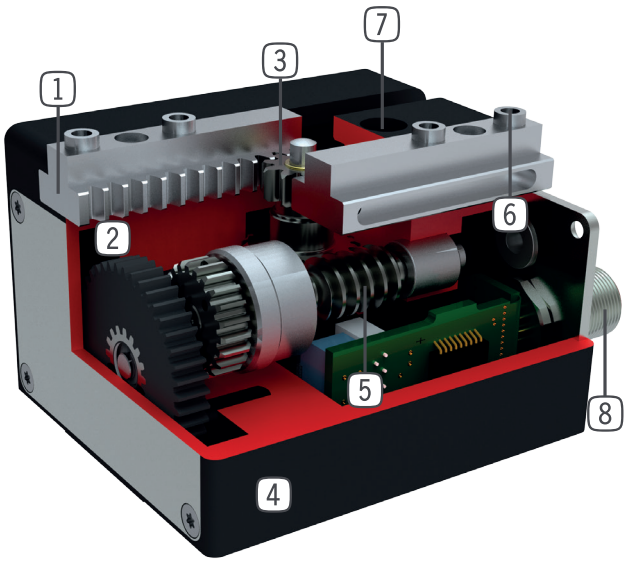

1 **präzise T-Nutenführung**
- Hohe Kräfte- und Momentenaufnahme

2 **Antrieb**
- DC-Motor mit Encoder

3 **Ritzel-Zahnstangengetriebe**
- synchronisierte Bewegung der Greiferbacken
- hohe Kraftübertragung

4 **Robustes, leichtes Gehäuse**
- hartbeschichtete Aluminiumlegierung

5 **Schrägzahnrad - Schneckengetriebe**
- Selbsthemmung bei Stromabfall

6 **Abnehmbare Zentrierhülse**
- schnelle und kostengünstige Positionierung der Greifbacken

7 **Befestigung und Positionierung**
- alternativ an mehreren Seiten für eine individuelle Montage

8 **Energiezuführung**
- standardisierter Anschlussstecker

▶ SERIENMERKMALE

Anzahl Baugrößen	2
Hub pro Backe	30 mm - 80 mm
Haltekraft	1000 N - 2000 N
Gewicht	0,7 kg - 2,6 kg
AP Klasse	3

5 Mio — 5 Mio. wartungsfreie Zyklen (max.)

Integrierte Abfrage

IP 40 — IP40

Mechanische Selbsthemmung

Sperrluft

2-BACKEN-PARALLELGREIFER
BAUGRÖSSE GEH6030

▶ PRODUKTSPEZIFIKATIONEN

▶ Greifkraftdiagramm

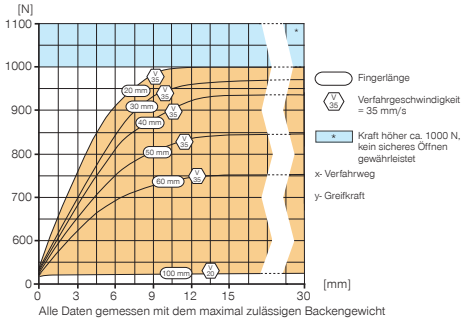

Alle Daten gemessen mit dem maximal zulässigen Backengewicht

▶ Kräfte und Momente

Zeigt statische Kräfte und Momente, die zusätzlich zur Greifkraft wirken können.

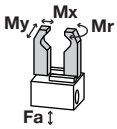

Mr [Nm]	25
Mx [Nm]	25
My [Nm]	25
Fa [N]	500

▶ IM LIEFERUMFANG ENTHALTEN

Zentrierhülse

DST40400

▶ ZUBEHÖREMPFEHLUNG SIEHE SEITE PL

	▶ Technische Daten
Bestell-Nr.	**GEH6030**
Antrieb	DC-Motor m. Encoder
Hub pro Backe, regelbar [mm]	30
Haltekraft max. [N]	1000
Kraftübertragung	Schrägzahnrad / Schneckengetriebe
zulassige Masse pro Greifbacke max. [kg]	0,3
Verfahrgeschwindigkeit Kraftbetrieb max. [mm/s]	35
Verfahrgeschwindigkeit Positionierbetrieb max. [mm/s]	55
Wiederholgenauigkeit +/- [mm]	0,1
Betriebstemperatur min. [°C]	5
Betriebstemperatur max. [°C]	+80
Schutzart nach IEC 60529	IP40
Gewicht [kg]	0,7

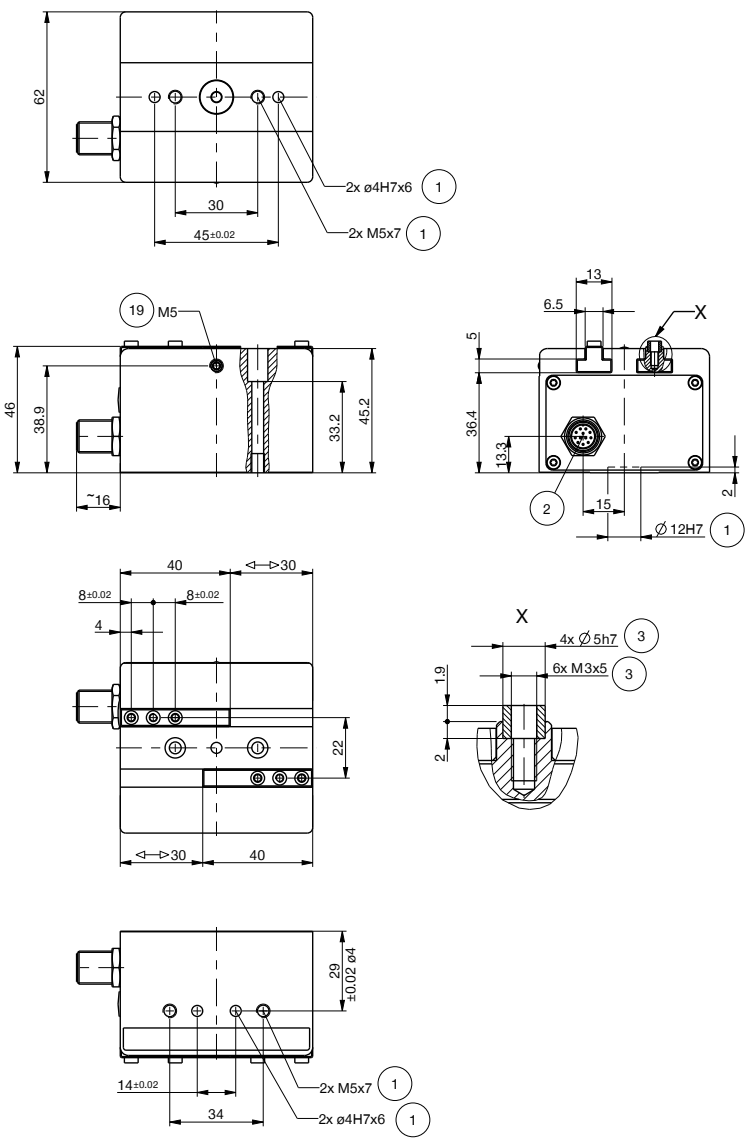

① Befestigung Greifer
② Energieversorgung (M12, 12-polig)
③ Befestigung Greifbacke
⑲ Sperrluftanschlussmöglichkeit

2-BACKEN-PARALLELGREIFER
SERIE GEH6000 ZUBEHÖR

E2

Bestell-Nr.	CSTE00033	CSTE00292
Ansteuerung	Profibus	CANopen, DeviceNet
Schutzart nach IEC 60529	IP65	IP65
Busabschlusswiderstand	integriert	integriert
Anschlussart	konfektionierbar	konfektionierbar

E2

Bestell-Nr.	CSTE00044	CSTE00293
Ansteuerung	Profibus	CANopen, DeviceNet
Schutzart nach IEC 60529	IP65	IP65
Busabschlusswiderstand	muss extern angeschlossen werden	muss extern angeschlossen werden
Anschlussart	5-poliger Stecker / Buchse	5-poliger Stecker / Buchse

E3

Bestell-Nr.	CLTG00065
Verwendungsart	Programmierkabel, zur Parametrierung und Inbetriebnahme
Kabellänge [m]	2,5

E4

Bestell-Nr.	CLTG00117	CLTG00057	CLTG00118
Verwendungsart	Versorgungskabel, zum Anschluss der Last- und Logikversorgung	Versorgungskabel, zum Anschluss der Last- und Logikversorgung	Versorgungskabel, zum Anschluss der Last- und Logikversorgung
Kabellänge [m]	2,5	5	10

E5

Bestell-Nr.	CLTG00119	CLTG00060	CLTG00120
Verwendungsart	Motorkabel, zur Verbindung von Motor und Controller	Motorkabel, zur Verbindung von Motor und Controller	Motorkabel, zur Verbindung von Motor und Controller
Kabellänge [m]	2,5	5	10

K

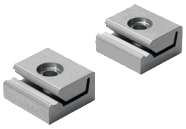

Bestell-Nr.	CLTG00121
Verwendungsart	Befestigung für Motorcontroller CREG...
Verpackungseinheit [Stück]	2
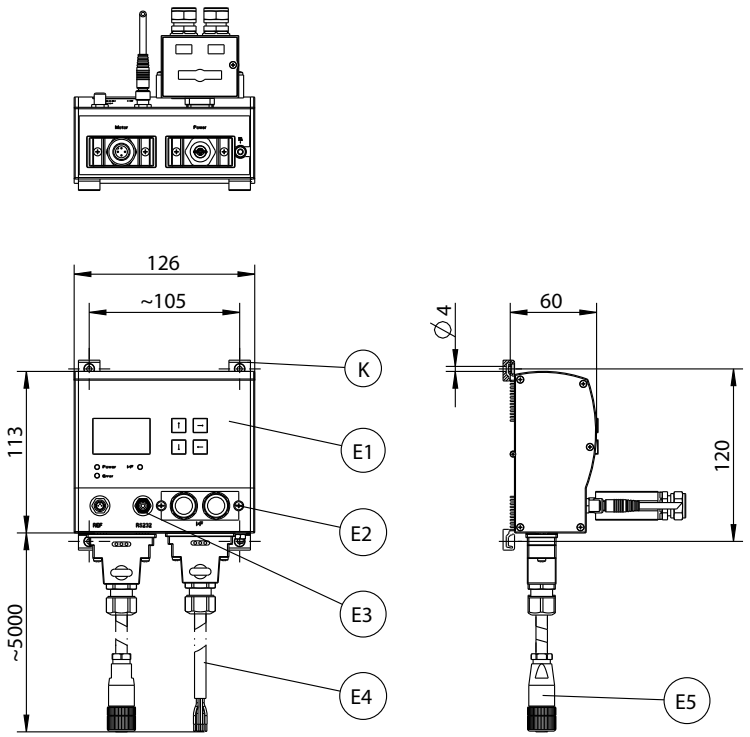
Bestell-Nr.	CREG00018	CREG00019	CREG00020
Allgemeine Daten			
Lagegeber	Encoder	Encoder	Encoder
Encodereingang	RS485 / RS422, A/B Signal mit Indeximpuls	RS485 / RS422, A/B Signal mit Indeximpuls	RS485 / RS422, A/B Signal mit Indeximpuls
Display	Interface mit Volltextanzeige über Grafik-LCD-Display	Interface mit Volltextanzeige über Grafik-LCD-Display	Interface mit Volltextanzeige über Grafik-LCD-Display
Bedienelemente	4 Tasten	4 Tasten	4 Tasten
Ansteuerung	Profibus DP	CANopen	DeviceNet
Kommunikationsprofil	Step 7	DS301, DSP402	Device Type 0Ch
Datenrate [Mbit/s]	12	1	0,5
Befestigungart	Hutschiene, Wand- oder Flächen-halter	Hutschiene, Wand- oder Flächen-halter	Hutschiene, Wand- oder Flächen-halter
Gewicht [kg]	0,6	0,6	0,6
Elektrische Daten			
Allgemein			
Nennleistung [W]	75	75	75
Parametrierschnittstelle	RS232 / 9600 Baud	RS232 / 9600 Baud	RS232 / 9600 Baud
Lastversorgung			
Nennspannung Lastversorgung [V DC]	24 +/- 10%	24 +/- 10%	24 +/- 10%
Nennstrom Lastversorgung [A]	3	3	3
Spitzenstrom Lastversorgung [A]	5	5	5
Logikversorgung			
Nennspannung Logikversorgung [V DC]	24 +/- 10%	24 +/- 10%	24 +/- 10%
Nennstrom Logikversorgung [A]	0,1	0,1	0,1
Spitzenstrom Logikversorgung [A]	0,8	0,8	0,8
Betriebs- und Umweltbedingungen			
I^2t Überwachung	Ja	Ja	Ja
Stromüberwachung	Ja	Ja	Ja
Spannungsausfalldetektion	Ja	Ja	Ja
Schleppfehlerüberwachung	Ja	Ja	Ja
Softwareendlagenerkennung	Ja	Ja	Ja
Betriebstemperatur [°C]	0 ... +40	0 ... +40	0 ... +40
Schutzart nach IEC 60529	IP54	IP54	IP54