2-BACKEN-PARALLELGREIFER
SERIE GEP9000

▶ PRODUKTVORTEILE

„Der Schnellste“

▶ **Plug and Play**

Reduzieren Sie Ihren Montage- und Programmieraufwand auf ein Minimum durch die integrierte Steuerung und die 3-Positions-Abfrage

▶ **250 Zyklen pro Minute**

Machen Sie sich keine Gedanken mehr über Taktzeiten: Es gibt nichts Schnelleres am Markt!

▶ **Störungsfreier Dauereinsatz**

Qualität „Made in Germany“ garantiert Ihnen bis zu 30 Mio. Greifzyklen ohne Wartung

▶ SERIENMERKMALE

Baugröße	Version		
GEP900X	NC	NO	NCV
I/O Digital I/O	●	●	●
Feder schließend C	●		●
CV Feder schließend / Kraftverstärkte Version			●
Feder öffnend O		●	
30 Mio 30 Mio. wartungsfreie Zyklen (max.)	●	●	●
Integrierte Abfrage	●	●	●
IP 40 IP40	●	●	●

▶ NUTZEN IM DETAIL

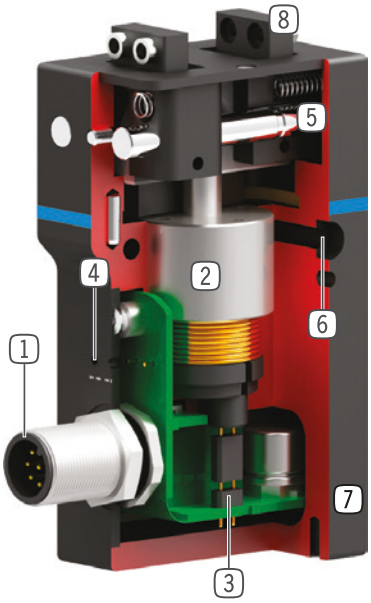

1 **Energiezuführung**
- standardisierte Schnittstelle M12 Rundsteckverbinder

2 **Antrieb**
- über Topfmagnet und Spulenkörper nach dem Tauchspulenprinzip
- Stromverbrauch nur bei Öffnungs- und Schließimpuls (Impuls < 25ms)

3 **Positionsabfrage**
- integrierter Hallsensor
- 3 Positionen abfragbar

4 **Zustandskontrolle**
- optische Positionsanzeige über LED´s
- Greifer geöffnet, Greifer geschlossen und Teil vorhanden

5 **Zwangsgeführtes Keilhakengetriebe**
- mechanische Selbsthemmung in der Endlage

6 **Befestigung und Positionierung**
- alternativ an mehreren Seiten für eine individuelle Montage

7 **Robustes, leichtes Gehäuse**
- hartbeschichtete Aluminiumlegierung

8 **Greiferbacke**
- aus hochfestem, hartanodisiertem Aluminium
- abnehmbare Zentrierhülsen zur Aufnahme der individuellen Greifbacken

▶ TECHNISCHE DATEN

Baugröße	Hub pro Backe [mm]	Greifkraft [N]	Gewicht [kg]	IP Klasse
GEP9002	2	11 - 30	0,25 - 0,34	IP40
GEP9004	4	14 - 50	0,57 - 0,79	IP40

▶ WEITERE INFORMATIONEN ONLINE VERFÜGBAR

Alle Informationen auf einen Klick: www.zimmer-group.com. Finden Sie anhand der Bestell-Nr. Ihres gewünschten Produktes Daten, Zeichnungen, 3-D-Modelle und Betriebsanleitungen zu Ihrer Baugröße. Schnell, übersichtlich und immer aktuell.

2-BACKEN-PARALLELGREIFER
BAUGRÖSSE GEP9002

▶ PRODUKTSPEZIFIKATIONEN

▶ Greifkraftdiagramm

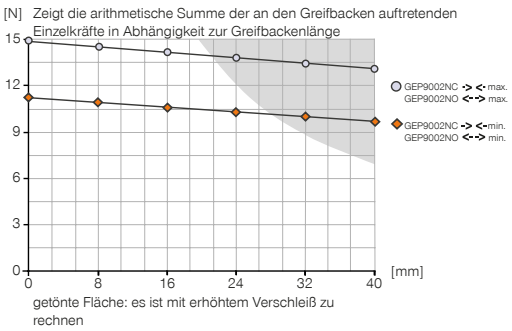

▶ Kräfte und Momente

Zeigt statische Kräfte und Momente, die zusätzlich zur Greifkraft wirken können.

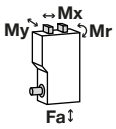

Mr [Nm]	1,5
Mx [Nm]	1,5
My [Nm]	2,1
Fa [N]	270,0

▶ IM LIEFERUMFANG ENTHALTEN

4 [Stück]
Zentrierhülse
DST80320

▶ ZUBEHÖREMPFEHLUNG

ANSCHLÜSSE / SONSTIGES

KAG1000B8
Steckverbinder Gerade Kabel 10 m - Buchse M12

ANSCHLÜSSE / SONSTIGES

KAW1000B8
Steckverbinder Winkel Kabel 10 m - Buchse M12

	▶ Technische Daten		
Bestell-Nr.	**GEP9002NC-B**	**GEP9002NO-B**	**GEP9002NCV-B**
Hub pro Backe [mm]	2	2	2
Greifkraft in Greifrichtung min. [N]	11	11	20
Greifkraft in Greifrichtung max. [N]	15	15	30
Zykluszahl Dauerbetrieb max. [Zyklen/min]	200	200	200
Zykluszahl max. [Zyklen/min]	250	250	250
Verfahrzeit [ms]	<20	<20	<20
Impulszeit beim Öffnen [ms]	25	25	25
Impulszeit beim Schließen [ms]	7	7	7
Wiederholgenauigkeit +/- [mm]	0,05	0,05	0,05
Betriebstemperatur min. [°C]	5	5	5
Betriebstemperatur max. [°C]	+80	+80	+80
Stromaufnahme pro Impuls max. [A]	5	5	5
Länge Greifbacken max. [mm]	40	40	40
Gewicht pro Greifbacke max. [g]	20	20	20
Schutzart nach IEC 60529	IP40	IP40	IP40
Gewicht [kg]	0,25	0,25	0,34

NC / NO

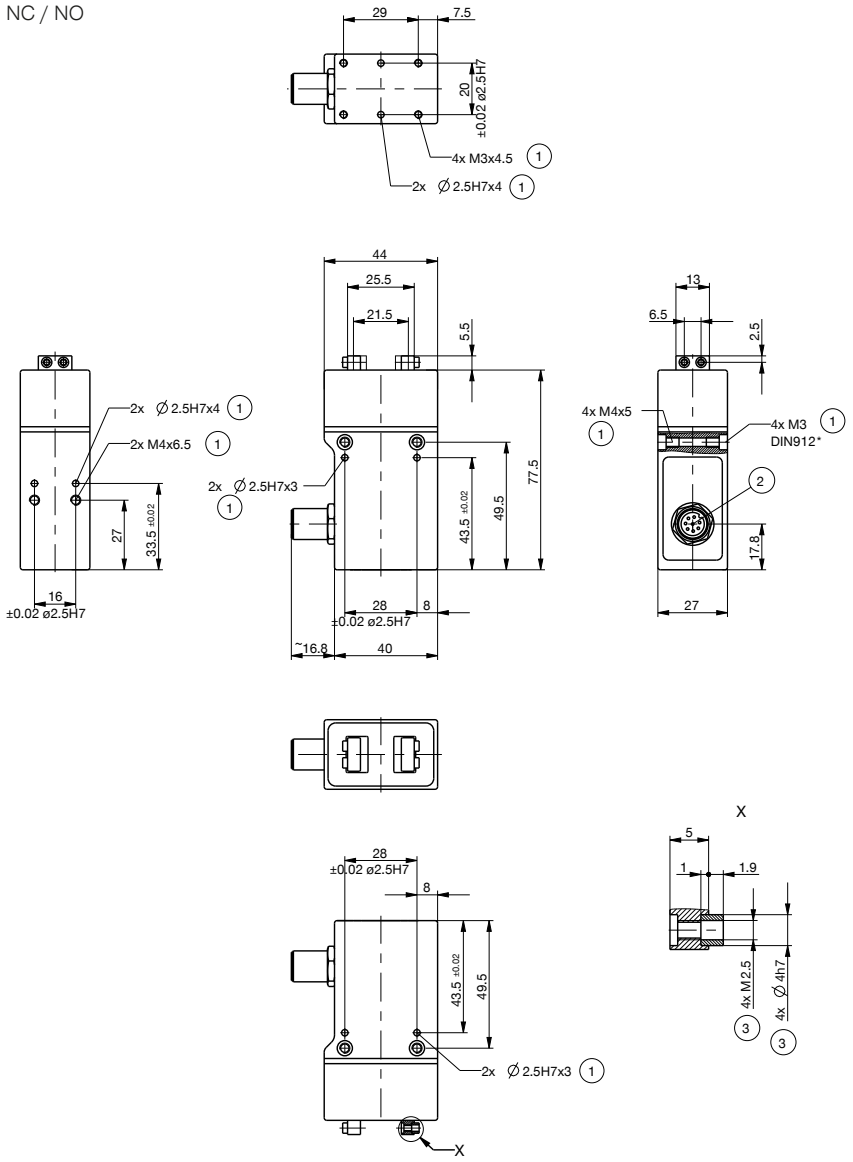

1 Befestigung Greifer
2 Energieversorgung (M12, 8-polig)
3 Befestigung Greifbacke