2-BACKEN-WINKELGREIFER
SERIE GG1000

▶ PRODUKTVORTEILE

„Der Starke“

▶ **Hohe Greifkraft**

Durch die hohe Greifkraft können Sie selbst schwerste Werkstücke sicher handhaben

▶ **Hohe Momentenbelastung**

Das großzügig dimensionierte Winkelgetriebe sorgt in Ihrer Anwendung für ein Höchstmaß an Robustheit

▶ **Störungsfreier Dauereinsatz**

Unsere kompromisslose Qualität „Made in Germany“ garantiert Ihnen bis zu 10 Mio. Zyklen ohne Wartung

▶ SERIENMERKMALE

Baugröße	Version	
GG1XXX	NC	FNC
Greiferbacken mit seitlicher Befestigungsmöglichkeit		●
Feder schließend C	●	●
10 Mio. wartungsfreie Zyklen (max.)	●	●
Induktiver Sensor	●	●
Magnetfeldsensor	●	●
Sperrluft	●	●
IP40	●	●

▶ NUTZEN IM DETAIL

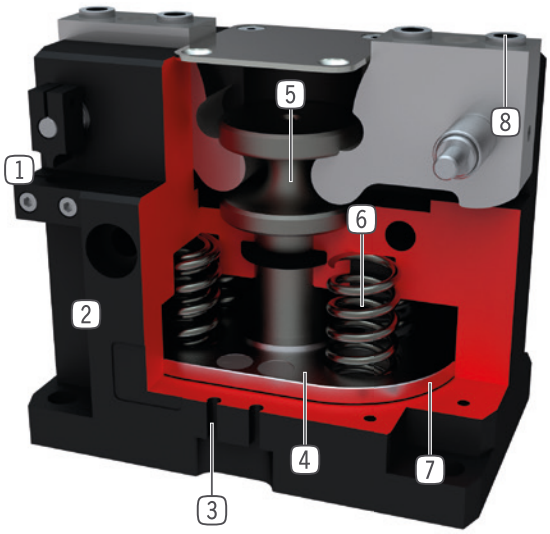

1 **Schaltnocke und Klemmbock**
- zur Positionsabfrage

2 **Robustes, leichtes Gehäuse**
- hartbeschichtete Aluminiumlegierung

3 **Abfragenut**
- Nut zur Positionierung der Magentfeldsensoren

4 **Permanentmagnet**
- Signalgeber für die Magnetfeldsensorik

5 **Zwangsgeführtes Hebelgetriebe**
- synchronisierte Bewegung der Greiferbacken

6 **Integrierte Greifkraftsicherung**
- im Zylinderraum eingesetzte Feder als Energiespeicher

7 **Antrieb**
- doppeltwirkender Pneumatikzylinder

8 **Abnehmbare Zentrierhülse**
- schnelle und kostengünstige Positionierung der Greifbacken

▶ TECHNISCHE DATEN

Baugröße	Hub [°]	Greifkraft [N]	Gewicht [kg]	IP Klasse
GG1065	20	2910 - 4160	1,3 - 1,4	IP40
GG1085	20	7120 - 9670	2,8 - 3,2	IP40
GG1110	20	18665 - 23240	6,3 - 6,7	IP40
GG1140	20	29110 - 36470	12,4 - 13	IP40

▶ WEITERE INFORMATIONEN ONLINE VERFÜGBAR

Alle Informationen auf einen Klick: www.zimmer-group.com. Finden Sie anhand der Bestell-Nr. Ihres gewünschten Produktes Daten, Zeichnungen, 3-D-Modelle und Betriebsanleitungen zu Ihrer Baugröße. Schnell, übersichtlich und immer aktuell.

2-BACKEN-WINKELGREIFER
BAUGRÖSSE GG1065

▶ PRODUKTSPEZIFIKATIONEN

▶ Greifkraftdiagramm

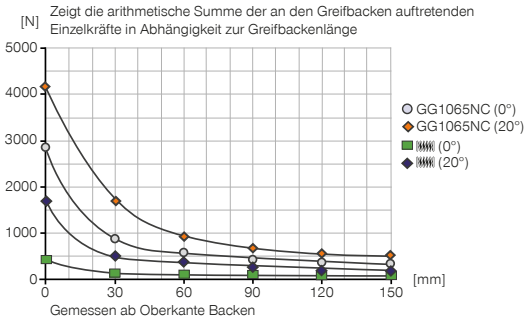

▶ Kräfte und Momente

Zeigt statische Kräfte und Momente, die zusätzlich zur Greifkraft wirken können.

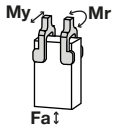

Mr [Nm]	20
My [Nm]	20
Fa [N]	330

▶ IM LIEFERUMFANG ENTHALTEN

4 [Stück]
Zentrierhülse
DST40800

▶ ZUBEHÖREMPFEHLUNG

ENERGIEVERSORGUNG

GVM5
Gerade-Verschraubung

SENSORIK

KB8-43
Klemmbock

KHA1065-8
Klemmhalter

NJ8-E2S
Induktiver Näherungsschalter - Stecker M8

MFS01-S-KHC-P1-PNP
Magnetfeldsensor winklig, Kabel 0,3 m - Stecker M8

MFS02-S-KHC-P1-PNP
Magnetfeldsensor gerade, Kabel 0,3 m - Stecker M8

SENSORIK

MFS01-S-KHC-P2-PNP
2-Punkt-Sensor winklig, Kabel 0,3 m - Stecker M8

MFS02-S-KHC-P2-PNP
2-Punkt-Sensor gerade, Kabel 0,3 m - Stecker M8

ANSCHLÜSSE / SONSTIGES

HES0009
Hubbegrenzung

KAG500
Steckverbinder Gerade Kabel 5 m - Buchse M8

KAW500
Steckverbinder Winkel Kabel 5 m - Buchse M8

	▶ Technische Daten	
Bestell-Nr.	**GG1065NC**	**GG1065FNC**
Hub pro Backe [°]	20	20
Greifmoment beim Schließen max. [Nm]	39	39
Durch Feder abgesichertes Greifmoment [Nm]	6,5	6,5
Greifkraft beim Schließen bei 0° [N]	2910	2910
Greifkraft beim Schließen max. (bei 20°) [N]	4160	4160
Durch Feder abgesicherte Greifkraft (bei 0°) [N]	490	490
Durch Feder abgesicherte Greifkraft (bei 20°) [N]	1745	1745
Schließzeit [s]	0,04	0,04
Öffnungszeit [s]	0,07	0,07
Wiederholgenauigkeit +/- [mm]	0,05	0,05
Betriebsdruck min. [bar]	4	4
Betriebsdruck max. [bar]	8	8
Nennbetriebsdruck [bar]	6	6
Betriebstemperatur min. [°C]	5	5
Betriebstemperatur max. [°C]	+80	+80
Zylindervolumen pro Zyklus [cm³]	68	68
Schutzart nach IEC 60529	IP40	IP40
Gewicht [kg]	1,3	1,4

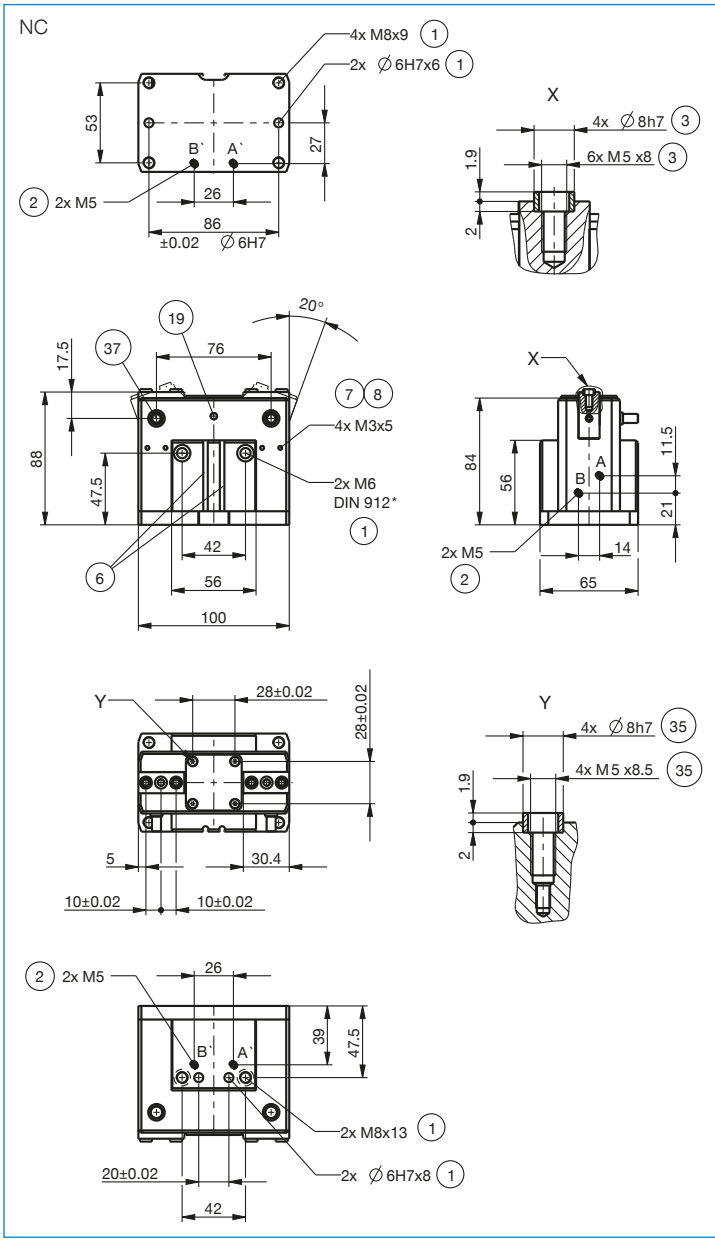

① Befestigung Greifer
② Energieversorgung
③ Befestigung Greifbacke
⑥ Abfragenut Magnetfeldsensor
⑦ Befestigung für Klemmbock
⑧ Befestigung für Klemmhalter (KHA)
⑲ Sperrluftanschlussmöglichkeit
㉟ Befestigung Hubeinstellschraube
㊲ Befestigung Schaltnocke
㊳ Adapter
㊴ Greifer
Ⓐ Luftanschluss (schließen)
Ⓑ Luftanschluss (öffnen)
Ⓐ' Luftanschluss alternativ (schließen)
Ⓑ' Luftanschluss alternativ (öffnen)

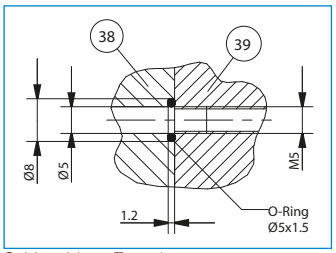
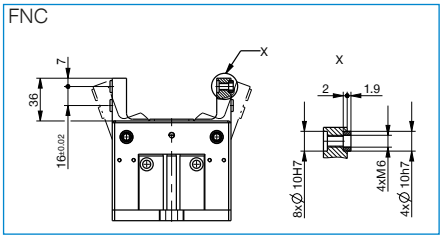
Schlauchlose Energieversorgung