2-BACKEN-RADIALGREIFER
SERIE GG4000

▶ PRODUKTVORTEILE

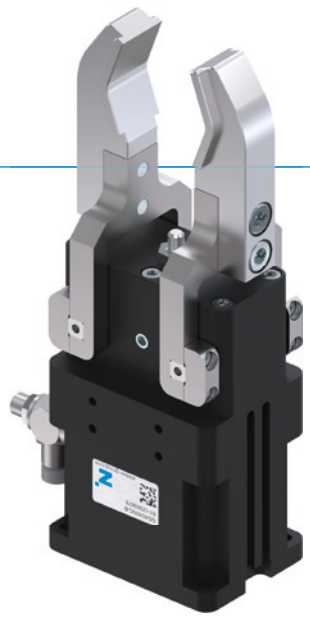

„Der Dichte“

- **Geeignet für den Einsatz unter widrigsten Bedingungen**

  Die abgedichtete Drehachse garantiert Ihnen Prozesssicherheit auch unter widrigsten Bedingungen

- **Stufenlose Hubeinstellung**

  Durch eine Einstellschraube können Sie den 180°-Öffnungswinkel individuell an Ihre Anwendung anpassen

- **Störungsfreier Dauereinsatz**

  Unsere kompromisslose Qualität „Made in Germany“ garantiert Ihnen bis zu 10 Mio. Zyklen ohne Wartung

▶ SERIENMERKMALE

Baugröße	Version	
GG40XX-B	NC	SC
Feder schließend C	●	●
Hohe Kraft S		●
10 Mio. wartungsfreie Zyklen (max.)	●	●
Induktiver Sensor	●	●
Magnetfeldsensor	●	●
Korrosionsgeschützt	●	●
Sperrluft	●	●
IP64	●	●

▶ NUTZEN IM DETAIL

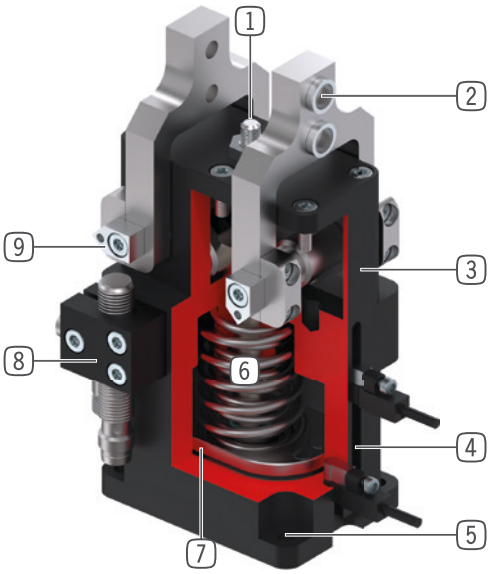

1 **Hubeinstellschraube**
- stufenlos einstellbarer Öffnungshub

2 **Abnehmbare Zentrierhülse**
- Aufnahme der individuellen Greifbacke

3 **Robustes, leichtes Gehäuse**
- hartbeschichtete Aluminiumlegierung

4 **Abfragenut**
- Befestigung und Positionierung der Magnetfeldsensoren

5 **Befestigung und Positionierung**
- alternativ an mehreren Seiten für eine individuelle Montage

6 **Integrierte Greifkraftsicherung**
- im Zylinderraum eingesetzte Feder als Energiespeicher

7 **Positionsabfrage**
- Permanentmagnet zur direkten Abfrage der Kolbenbewegung

8 **Klemmbock**
- Aufnahme für induktiven Näherungsschalter

9 **abgedichteter Drehpunkt**
- für den Einsatz unter extremen Bedingungen

▶ TECHNISCHE DATEN

Baugröße	Hub pro Backe (+/-) [°]	Greifkraft [N]	Gewicht [kg]	IP Klasse
GG4032	20 - 90	430 - 460	0,25	IP64
GG4040	20 - 90	700 - 800	0,5	IP64
GG4049	20 - 90	1000 - 1150	0,85	IP64
GG4058	20 - 90	1650 - 1900	1,4	IP64
GG4072	20 - 90	1950 - 2700	2,45	IP64
GG4084	20 - 90	3500 - 4000	4,5	IP64

▶ WEITERE INFORMATIONEN ONLINE VERFÜGBAR

Alle Informationen auf einen Klick: www.zimmer-group.com. Finden Sie anhand der Bestell-Nr. Ihres gewünschten Produktes Daten, Zeichnungen, 3-D-Modelle und Betriebsanleitungen zu Ihrer Baugröße. Schnell, übersichtlich und immer aktuell.

2-BACKEN-RADIALGREIFER
BAUGRÖSSE GG4049

▶ PRODUKTSPEZIFIKATIONEN

▶ Greifkraftdiagramm

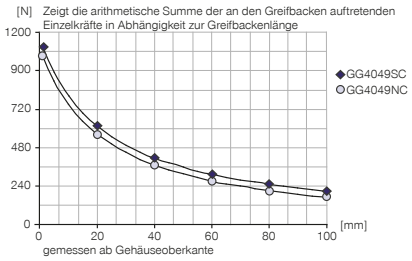

▶ Kräfte und Momente

Zeigt statische Kräfte und Momente, die zusätzlich zur Greifkraft wirken können.

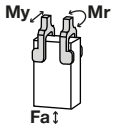

Mr [Nm]	22
My [Nm]	22
Fa [N]	475

▶ Massenträgheitsmoment GG4049NC-B

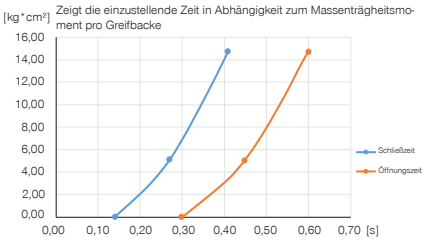

▶ Massenträgheitsmoment GG4049SC-B

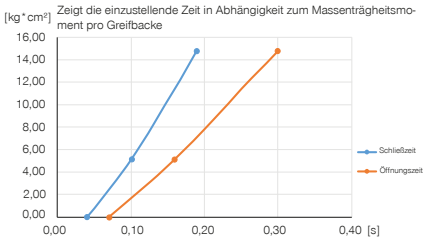

▶ IM LIEFERUMFANG ENTHALTEN

4 [Stück]
Zentrierhülse
DST41000

2 [Stück]
Schwenk-Drosselrückschlagventil
DRVM5X4

▶ ZUBEHÖREMPFEHLUNG

ENERGIEVERSORGUNG

DSV1-8E
Drucksicherungsventil mit Schnellentlüftung

SENSORIK

KB8-49
Klemmbock

NJ8-E2S
Induktiver Näherungsschalter - Stecker M8

MFS01-S-KHC-P1-PNP
Magnetfeldsensor winklig, Kabel 0,3 m - Stecker M8

SENSORIK

MFS02-S-KHC-P1-PNP
Magnetfeldsensor gerade, Kabel 0,3 m - Stecker M8

MFS01-S-KHC-P2-PNP
2-Punkt-Sensor winklig, Kabel 0,3 m - Stecker M8

MFS02-S-KHC-P2-PNP
2-Punkt-Sensor gerade, Kabel 0,3 m - Stecker M8

MFS02-S-KHC-IL
Positionssensor gerade, Kabel 0,3 m - Stecker M8

	▶ Technische Daten	
Bestell-Nr.	**GG4049NC-B**	**GG4049SC-B**
Hub pro Backe [°]	90	20
Greifmoment beim Schließen bei 0° [Nm]	23	26
Durch Feder abgesichertes Greifmoment [Nm]	4,2	7
Greifkraft beim Schließen bei 0° [N]	1000	1150
Eigengewicht montierte Greifbacke max. [kg]	0,2	0,2
Länge Greifbacken max. [mm]	100	100
Schließzeit [s]	0,11	0,05
Öffnungszeit [s]	0,17	0,09
Wiederholgenauigkeit +/- [mm]	0,05	0,05
Betriebsdruck min. [bar]	4	4
Betriebsdruck max. [bar]	8	8
Nennbetriebsdruck [bar]	6	6
Betriebstemperatur min. [°C]	5	5
Betriebstemperatur max. [°C]	+80	+80
Zylindervolumen pro Zyklus [cm³]	44	33
Schutzart nach IEC 60529	IP64	IP64
Gewicht [kg]	0,88	0,87

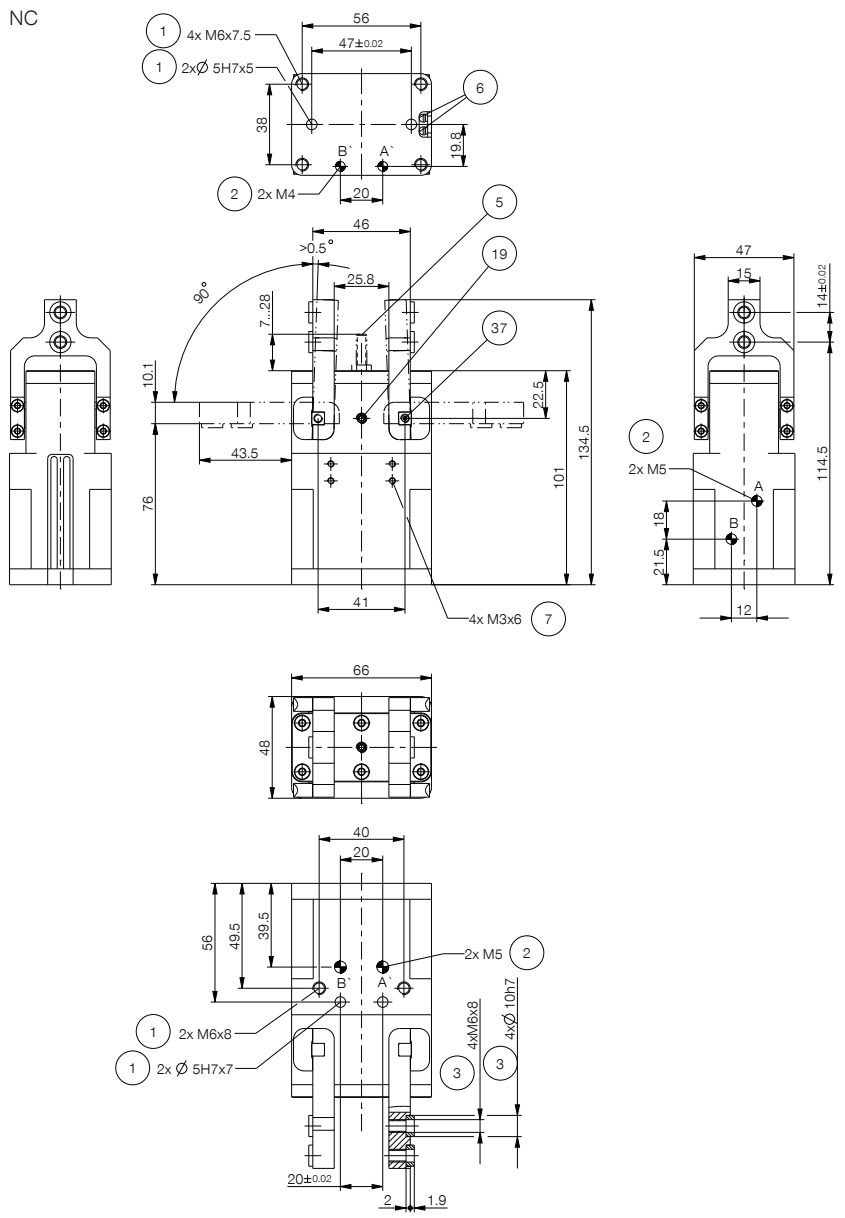
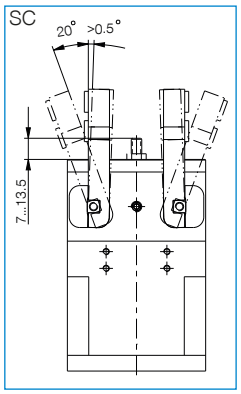
① Befestigung Greifer
② Energieversorgung
③ Befestigung Greifbacke
⑤ Hubeinstellschraube
⑥ Abfragenut Magnetfeldsensor
⑦ Befestigung für Klemmbock
⑲ Sperrluftanschlussmöglichkeit
㊲ Befestigung Schaltnocke
㊳ Adapter
㊴ Greifer
Ⓐ Luftanschluss (schließen)
Ⓑ Luftanschluss (öffnen)
Ⓐ' Luftanschluss alternativ (schließen)
Ⓑ' Luftanschluss alternativ (öffnen)