PINZA RADIALE A DUE GANASCE
SERIE GK

▶ VANTAGGI DEL PRODOTTO

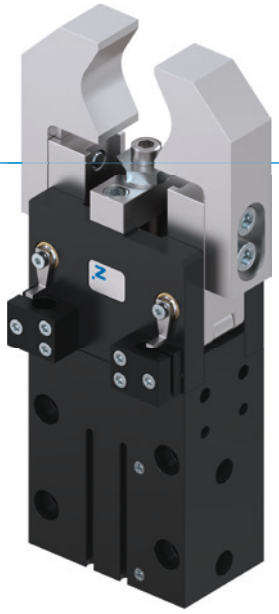

“Il Compatto”

▶ **Sistema sperimentato**

L’affidabilità, ormai comprovata da più di 20 anni, vi garantisce una produzione senza guasti

▶ **Miglior rapporto forza/spazio**

La trasmissione della forza tramite una leva articolata vi consente elevate forze di presa con uno sfruttamento ottimale dello spazio

▶ **Regolazione della corsa illimitata**

Tramite una vite di regolazione potete adattare l’angolo di apertura di 180° alle vostre individuali esigenze

▶ CARATTERISTICHE DI SERIE

Dimensioni costruttive	Versione	
GKXX	N	NC
Molla in chiusura C		●
10 milioni di cicli esenti da manutenzione (max.)	●	●
Sensore magnetico	●	●
Autorallentamento meccanico	●	●
IP20	●	●

▶ I VANTAGGI IN DETTAGLIO

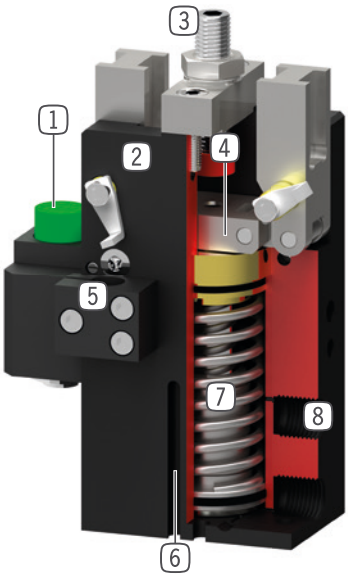

1 **Paracolpi**
- riduzione dell'energia cinetica per ganasce pesanti e lunghe

2 **Carcassa robusta e leggera**
- Lega di alluminio anodizzata a spessore

3 **Vite di regolazione corsa**
- versatile per la fase di apertura

4 **Meccanismo cuneo-gancio a comando forzato**
- movimento delle ganasce sincronizzato
- con autorallentamento meccanico

5 **Supporto sensore**
- fissaggio sensore induttivo

6 **Scanalatura di rilevamento**
- per il posizionamento dei sensori magnetici

7 **Sistema di mantenimento della forza di presa integrato**
- molla integrata nel cilindro come riserva di forza

8 **Alimentazione**
- possibile su più lati

▶ DATI TECNICI

Dimensioni costruttive	Corsa [°]	Forza di presa [N]	Peso [kg]	Classe IP
GK15	90	70 - 100	0,1 - 0,12	IP20
GK20	90	150 - 210	0,23 - 0,3	IP20
GK25	90	440 - 610	0,42 - 0,58	IP20
GK35	90	950 - 1250	0,9 - 1,2	IP20
GK40	90	1400 - 1820	1,7 - 2,2	IP20
GK50	90	3500 - 4250	3,5 - 4,1	IP20

▶ ULTERIORI INFORMAZIONI DISPONIBILI ONLINE

Tutte le informazioni con un clic: www.zimmer-group.com. Con il numero d'ordine potete accedere a dati, disegni, modelli 3D e istruzioni per l'uso del prodotto desiderato per le dimensioni costruttive più adatte a voi. Veloce, semplice e sempre attuale.

PINZA RADIALE A DUE GANASCE
DIMENSIONI COSTRUTTIVE GK40

▶ SPECIFICHE PRODOTTO

▶ Diagramma forza di presa

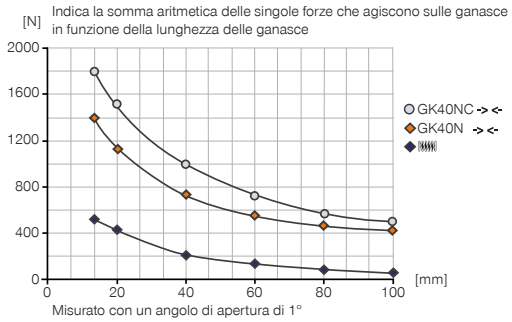

▶ Forze e momenti

Indica forze statiche e coppie che possono agire in aggiunta alla forza di presa.

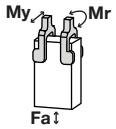

Mr [Nm]	17
My [Nm]	30
Fa [N]	600

▶ IN DOTAZIONE

2 [pezzi]
Supporti sensore
KB8K

▶ ACCESSORI CONSIGLIATI

COMPONENTI DI PRESA

PB40N
Paracolpi

ALIMENTAZIONE DI ENERGIA

GVM5
Foro filettato lineare

DRVM5X4
Valvole di regolazione

SENSORISTICA

NJ8-E2
Sensori induttivi - Cavi 5 m

NJ8-E2S
Sensori induttivi - Spina M8

SENSORISTICA

MFS01-S-KHC-P1-PNP
Sensore magnetico angolato, cavo 0,3 m - spina M8

MFS02-S-KHC-P1-PNP
Sensore magnetico lineare, cavo 0,3 m - spina M8

COLLEGAMENTI/ALTRO

KAG500
Connettore a spina diritto cavo 5 m - presa M8

KAW500
Connettori a spina angolari cavi 5 m - Presa M8

ZE30H7X4
Disco di centraggio

	▶ Dati tecnici	
Numero d'ordine	**GK40N-B**	**GK40NC-B**
Corsa per ganascia [°]	90	90
Momento di presa in chiusura [Nm]	47	62
Momento di presa garantito dalla molla [Nm]		15
Forza di presa in chiusura [N]*	1400	1820
Tempo di chiusura [s]	0.25	0.35
Tempo di apertura [s]	0.25	0.35
Ripetibilità +/- [mm]	0.05	0.05
Pressione di esercizio min. [bar]	3	5
Pressione di esercizio mass. [bar]	8	8
Pressione di esercizio nominale [bar]	6	6
Temperatura di esercizio min. [°C]	5	5
Temperatura di esercizio mass. [°C]	+80	+80
Volume del cilindro per ciclo [cm³]	78	90
Grado di protezione secondo IEC 60529	IP20	IP20
Peso [kg]	1.7	2

*Misurato dallo spigolo superiore della carcassa

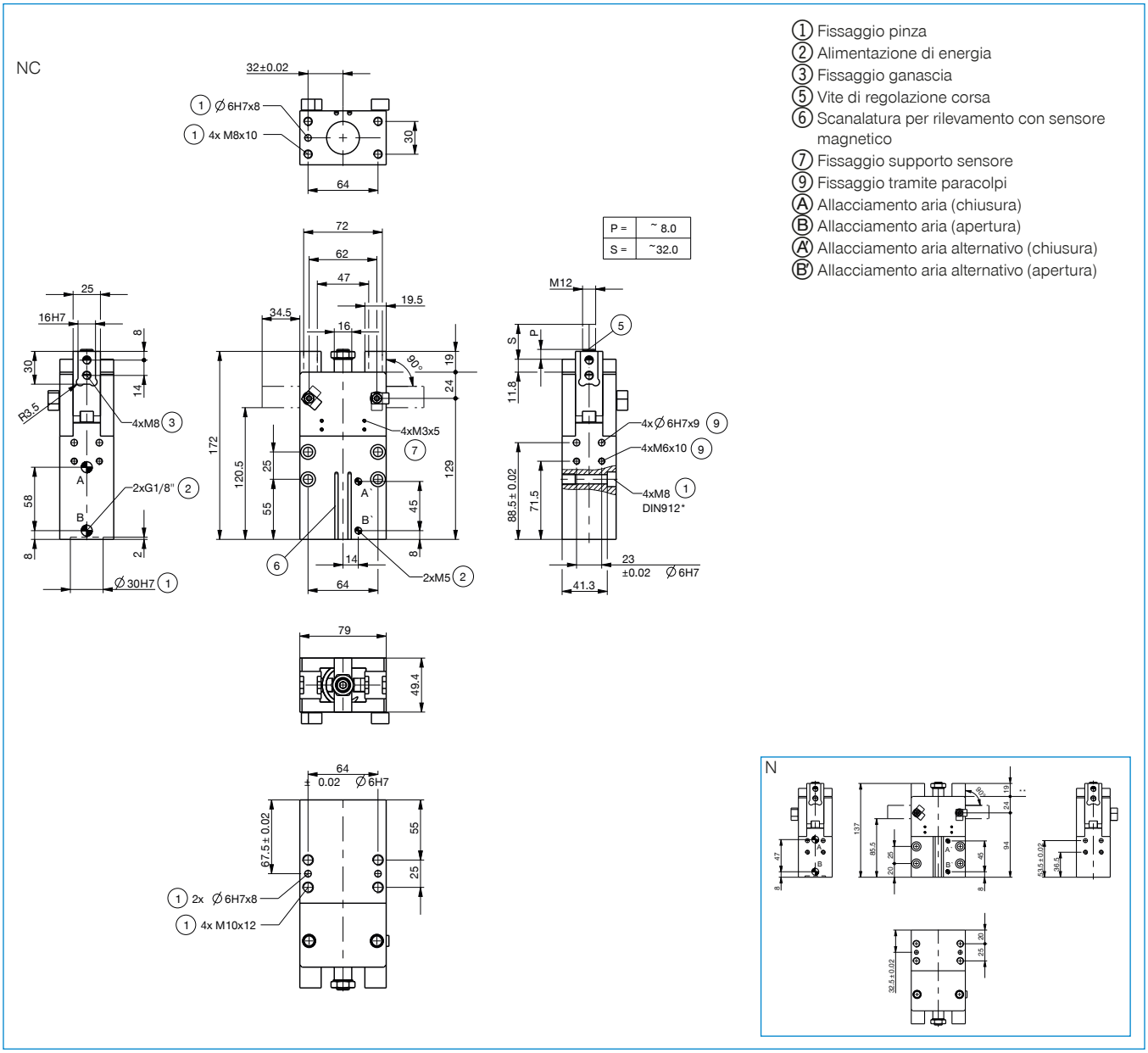

1 Fissaggio pinza
2 Alimentazione di energia
3 Fissaggio ganascia
5 Vite di regolazione corsa
6 Scanalatura per rilevamento con sensore magnetico
7 Fissaggio supporto sensore
9 Fissaggio tramite paracolpi
A Allacciamento aria (chiusura)
B Allacciamento aria (apertura)
A' Allacciamento aria alternativo (chiusura)
B' Allacciamento aria alternativo (apertura)

PINZA RADIALE A 2 GANASCE
SERIE GK DESCRIZIONE FUNZIONALE

COMPONENTI DI PRESA

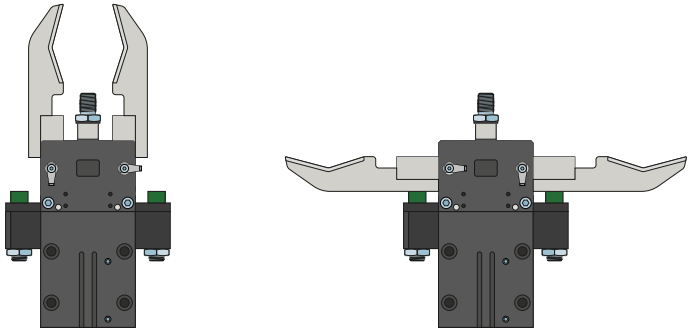

Paracolpi – PB

Per ridurre l'energia cinetica per ganasce pesanti e lunghe

I paracolpi sono utilizzati principalmente per movimenti rapidi e non limitati della ganascia. Sono adatti anche per ganasce lunghe, un'elevata massa della ganascia e per l'ottimizzazione dei tempi di ciclo. L'energia viene assorbita da un deceleratore in elastomero.

ALIMENTAZIONE DI ENERGIA

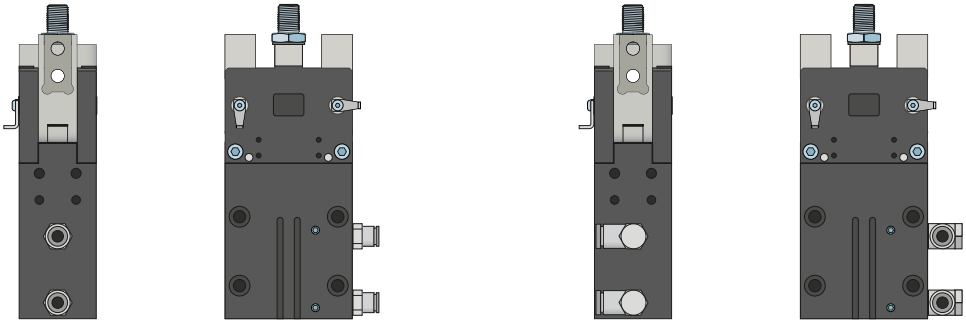

Raccordi pneumatici

Disponibili in versione diritta e angolare. Possono essere scelti liberamente a seconda delle condizioni di spazio o della situazione di installazione.

SENSORISTICA

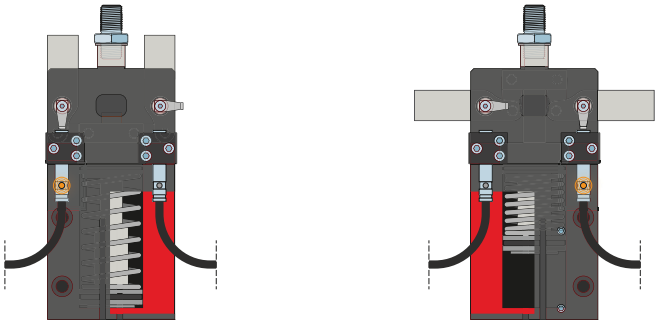

Sensori induttivi – NJ

Il supporto sensore è allineato verso la linguetta di comando e il sensore viene inserito nel supporto sensore fino a raggiungere la distanza di commutazione necessaria alla linguetta di comando. La regolazione fine può essere eseguita spostando nuovamente il supporto sensore. I sensori sono disponibili nelle versioni 5 m di cavo con estremità a trefoli aperti, 0,3 m di cavo con spina e con uscita connettore diretta.

PINZA RADIALE A 2 GANASCE
SERIE GK DESCRIZIONE FUNZIONALE

SENSORISTICA

MFS02

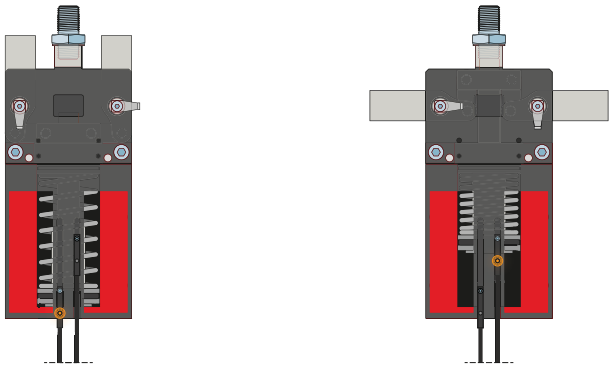

MFS01

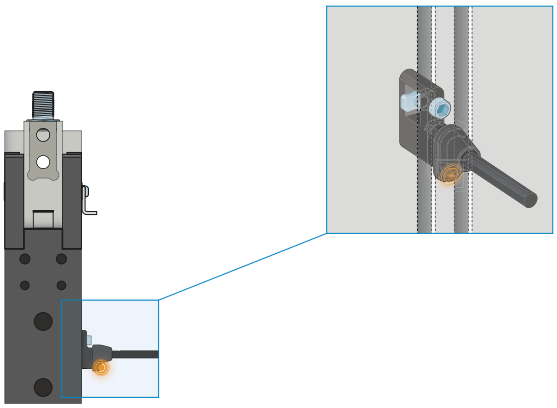

Sensori magnetici a 1 punto – MFS

Per il rilevamento senza contatto della posizione del pistone

Questi sensori sono montati nella scanalatura a C della pinza e rilevano il magnete collegato al pistone della pinza. Per garantire l'utilizzo in diverse condizioni di spazio, i sensori sono disponibili in due varianti. Mentre l'MFS02 orizzontale, con uscita cavo dritta, scompare quasi completamente nella scanalatura a C della pinza, l'MFS01 verticale è più alto, ma ha un'uscita cavo sfasata di 90°. Queste varianti sono disponibili nelle versioni con 5 m di cavo con estremità a trefoli aperti e 0,3 m di cavo con connettore.

SENSORISTICA

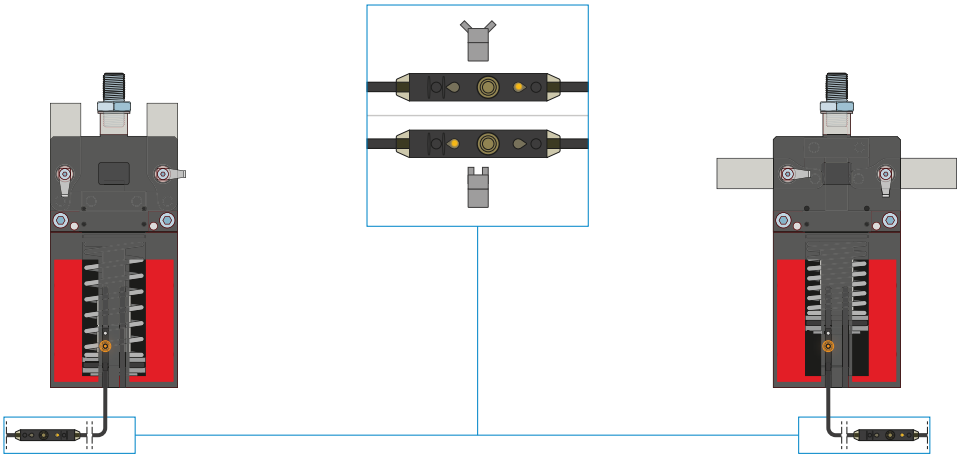

Sensori magnetici a 2 punti – MFS

Con due punti di commutazione liberamente programmabili

Attraverso l'unità di programmazione integrata nel cavo, per questo sensore è possibile definire liberamente due punti di commutazione. Per fare questo, il sensore viene bloccato nella scanalatura a C, la posizione uno viene avvicinata con la pinza e appresa premendo il "teach button". La seconda posizione viene poi avvicinata con la pinza e programmata. Per garantire l'utilizzo in diverse condizioni di spazio, i sensori sono disponibili in due varianti. Mentre l'MFS02 orizzontale, con uscita cavo dritta, scompare quasi completamente nella scanalatura a C della pinza, l'MFS01 verticale è più alto, ma ha un'uscita cavo sfasata di 90°. I sensori sono disponibili nelle versioni con 5 m di cavo con estremità a trefoli aperti e 0,3 m di cavo con connettore.

COLLEGAMENTI/ALTRO

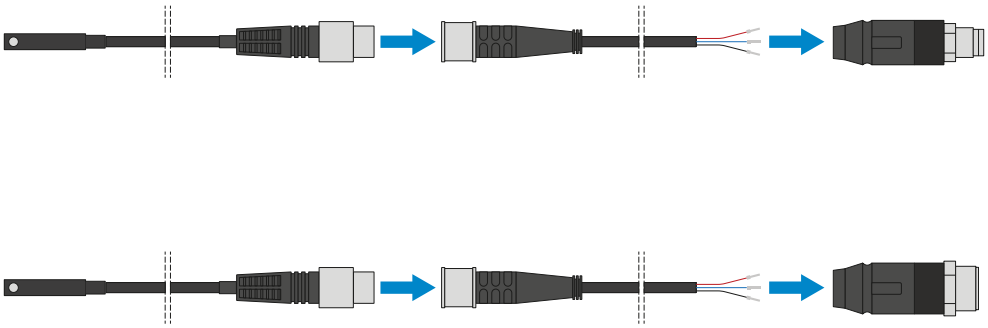

Connettore a spina

Per l'estensione e il confezionamento dei cavi di collegamento dei sensori

Sono disponibili cavi lunghi 5 m con i trefoli aperti in corrispondenza dell'estremità. I cavi possono essere accorciati a seconda delle esigenze individuali o assemblati con connettori di grandezza M8 e M12.

PINZA RADIALE A 2 GANASCE
SERIE GK DESCRIZIONE FUNZIONALE

COLLEGAMENTI/ALTRO

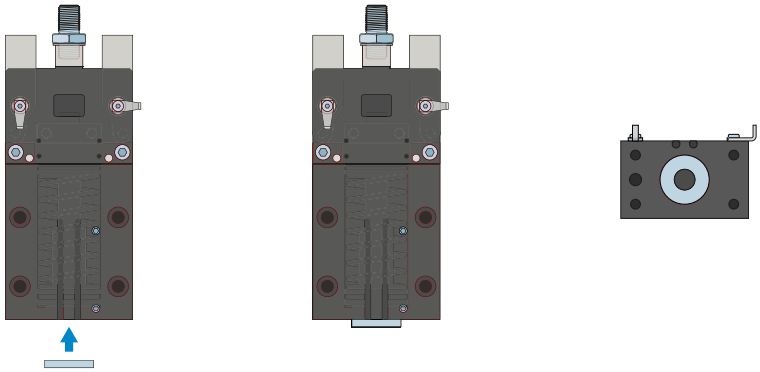

Disco di centraggio
Utilizzato in combinazione con una spina per definire la posizione della pinza.