PINCES PARALLÈLES DEUX MORS
SÉRIE GP

▶ AVANTAGES PRODUIT

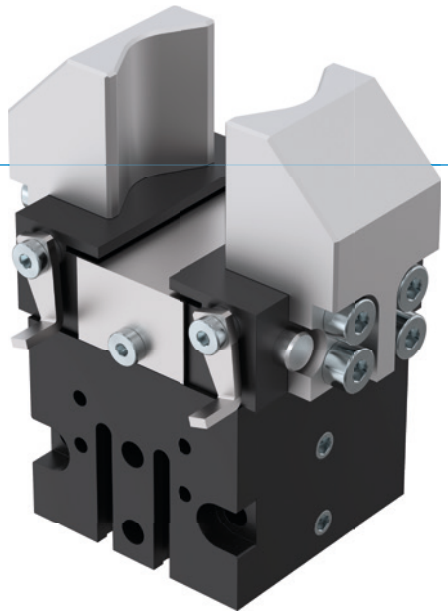

«L'application endurante»

▶ **Technique éprouvée**

La fiabilité éprouvée depuis plus de 20 ans vous garantit une production fluide

▶ **Cycles très courts**

Les guidages circulaires à faible frottement réduisent nettement les temps de cycle et augmentent ainsi le débit de pièces de votre installation

▶ **Fonctionnement en continu impeccable**

Notre qualité sans compromis « Made in Germany » vous garantit jusqu'à 10 millions de cycles sans entretien

▶ CARACTÉRISTIQUES DE LA SÉRIE

Taille de fabrication	Version	
GPXXX	-C/D	S-C/D
Fermeture à ressort C		●
Force élevée S		●
10 millions de cycles sans maintenance (max.)	●	●
Capteur inductif	●	●
Capteur magnétique	●	●
IP30	●	●

▶ DÉTAIL DES AVANTAGES

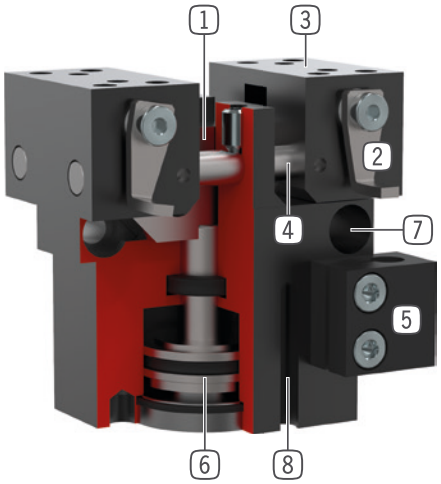

1 **Accouplement à coin avec guidage forcé**
- mouvement synchrone des mors de la pince
- transmission de forces élevées

2 **Came de détection réglable**
- pour détection de position

3 **Mors de préhension**
- fixation des mors de préhension

4 **Coulisse**
- pour une usure réduite

5 **Support détecteur**
- fixation d'un détecteur de proximité inductif

6 **Entraînement**
- vérin pneumatique à double effet

7 **Fixation et positionnement**
- alternatifs sur plusieurs côtés pour un montage individuel

8 **Rainure de détection**
- fixation et positionnement des détecteurs magnétiques

▶ CARACTÉRISTIQUES TECHNIQUES

Taille de fabrication	Course par mors [mm]	Force de préhension [N]	Poids [kg]	Classe IP
GP12	3	8,4	0.033	IP30
GP19	4	36	0.081	IP30
GP30	5	94	0.15	IP30
GP45	5	118 - 190	0.255 - 0.3	IP30
GP75	10	220 - 275	0.45 - 0.5	IP30
GP100	8 - 13	450 - 5250	1.3	IP30

▶ AUTRES INFORMATIONS DISPONIBLES EN LIGNE

Toutes les informations en un clic sur www.zimmer-group.com. À l'aide de la référence du produit de votre choix, trouvez les données, plans, modèles 3D et instructions de service concernant la taille du modèle sélectionné. Rapide, clair et toujours à jour.

PINCES PARALLÈLES DEUX MORS
TAILLE DE FABRICATION GP75

▶ SPÉCIFICATIONS PRODUIT

▶ Diagramme des forces

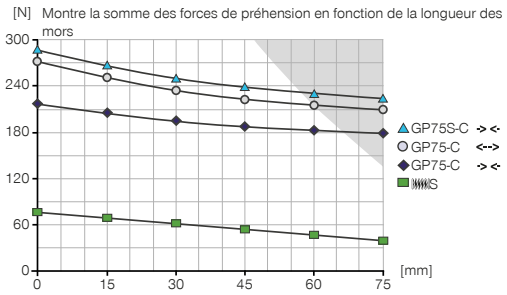

Surface grisée: il faut s´attendre à une usure prématurée des glissières - évtl réduire la pression

▶ Forces et couples

Montre les couples et les forces qui peuvent agir en plus de la force de préhension.

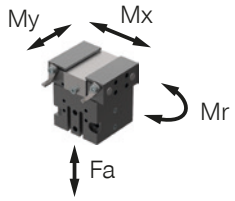

Mr [Nm]	5
Mx [Nm]	5
My [Nm]	5
Fa [N]	180

▶ FOURNI

2 [pièce]
Support détecteur
KB8K

▶ ACCESSOIRES RECOMMANDÉS

COMPOSANTS DES PINCES

UB75
Jeu de mors universel aluminium

ALIMENTATION EN ÉNERGIE

GV1-8X8
Raccord pneumatique droit

DEV08
Soupape d'échappement d'air rapide

CAPTEURS

NJ8-E2
Détecteur de proximité inductif - Câble 5 m

NJ8-E2S
Détecteur de proximité inductif - Fiche M8

MFS01-S-KHC-P1-PNP
Détecteur magnétique en équerre, câble 0,3 m - fiche M8

CAPTEURS

MFS02-S-KHC-P1-PNP
Détecteur magnétique droit, câble 0,3 m - fiche M8

MFS01-S-KHC-P2-PNP
Capteur 2 points en équerre, câble 0,3 m - fiche M8

MFS02-S-KHC-P2-PNP
Capteur 2 points droit, câble 0,3 m - fiche M8

MFS02-S-KHC-IL
Capteur de position droit avec câble de 0,3 m - prise M8

RACCORDS / AUTRES

KAG500
Connecteur enfichable droit Câble 5 m - Douille M8

ZE20H7X4
Anneau de centrage
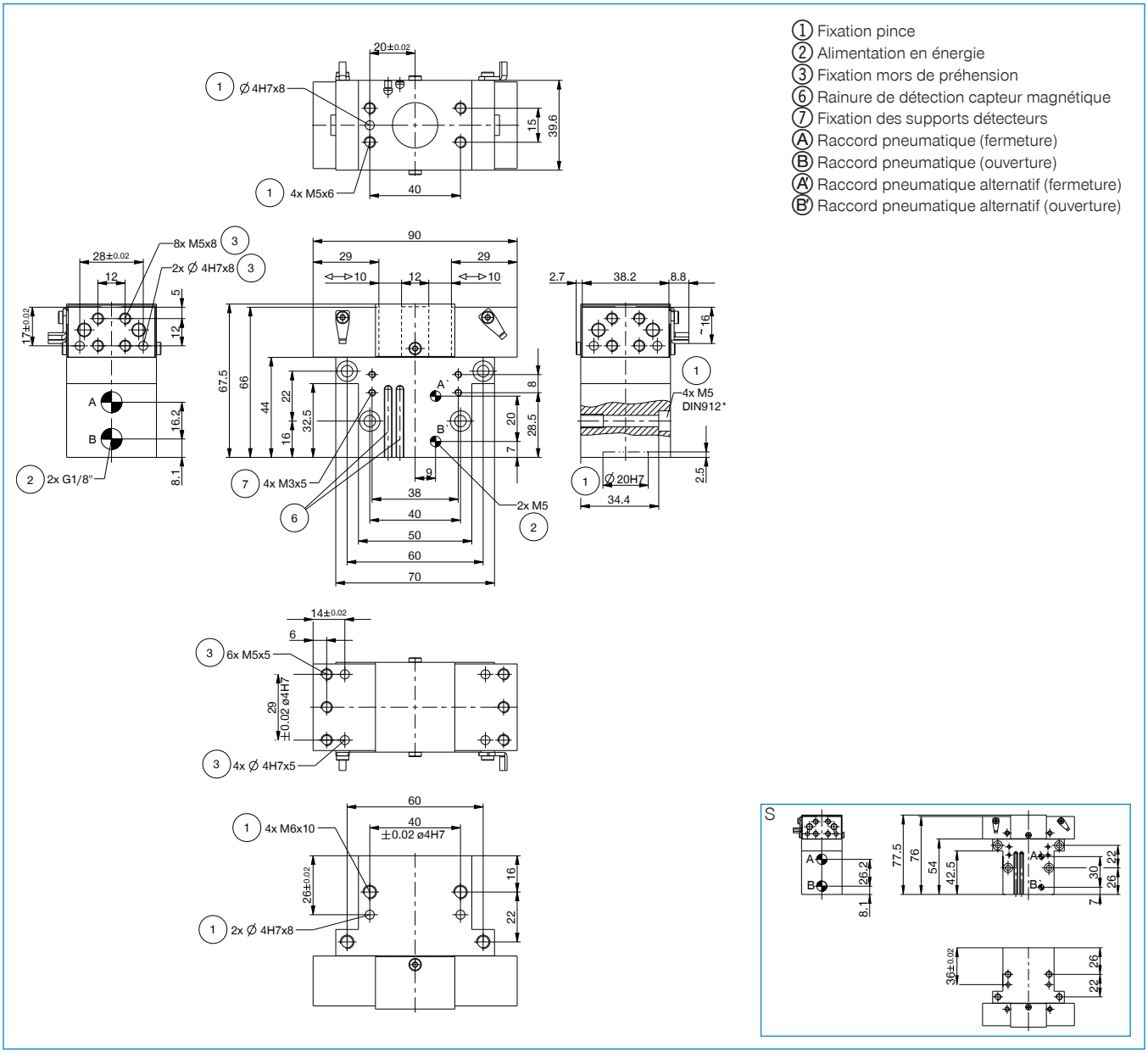
	► Caractéristiques techniques	
N° de commande	**GP75-C**	**GP75S-C**
Course par mors [mm]	10	10
Force de préhension à la fermeture [N]	220	275
Force de préhension à l'ouverture [N]	260	
Force de préhension min. assurée par le ressort [N]		63
Temps de fermeture [s]	0.03	0.04
Temps d'ouverture [s]	0.03	0.04
Précision de répétition +/- [mm]	0.05	0.05
Pression de service min. [bar]	3	5
Pression de service max. [bar]	8	8
Pression de service nominal [bar]	6	6
Température de fonctionnement min. [°C]	+5	+5
Température de fonctionnement max. [°C]	+80	+80
Volume du vérin par cycle [cm³]	13	19
Protection de IEC 60529	IP30	IP30
Poids [kg]	0.47	0.51