2-BACKEN-PARALLELGREIFER
BAUGRÖSSE GPP1116

▶ PRODUKTSPEZIFIKATIONEN

▶ Greifkraftdiagramm

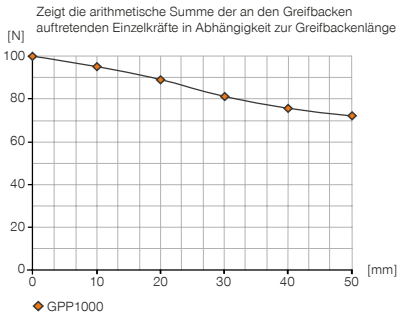

▶ Kräfte und Momente

Zeigt statische Kräfte und Momente, die zusätzlich zur Greifkraft wirken können.

	Stahlaufsatzbacken	Kunststoffaufsatzbacken
Mr [Nm]	4	1
Mx [Nm]	4	2
My [Nm]	2	1
Fa [N]	400	100

▶ IM LIEFERUMFANG ENTHALTEN

1 [Stück]
Kunststoffaufsatzbacken und Montagematerial
ZUB1100

▶ ZUBEHÖREMPFEHLUNG

ENERGIEVERSORGUNG

GVM5
Gerade-Verschraubung

WVM5
Winkel-Schwenk-Verschraubung

SENSORIK

MFS1000SKHR
PNP Magnetfeldsensor Gerade Kabel 0,3 m - Stecker M8

SENSORIK

MFS1000SKHR-NPN
NPN Magnetfeldsensor Gerade Kabel 0,3 m - Stecker M8

ANSCHLÜSSE / SONSTIGES

AP1100
Adapterplatte MCS

▶ ZUBEHÖREMPFEHLUNG ADAPTERPLATTE MCS

GV1-4X6
Gerade-Verschraubung

WV1-4X6
Winkel-Schwenk-Verschraubung

	▶ Technische Daten
Bestell-Nr.	**GPP1116CO-00-A**
Hub pro Backe [mm]	16
Greifkraft in Greifrichtung min. [N]	100
Verfahrzeit in Greifrichtung [ms]	30
Rückstellzeit über Feder [ms]	100
Eigengewicht montierte Greifbacke max. [kg]	0,1
Wiederholgenauigkeit +/- [mm]	0,05
Betriebsdruck [bar]	2 ... 6
Nennbetriebsdruck [bar]	6
Betriebstemperatur [°C]	+5 ... +60
Zylindervolumen pro Zyklus [cm³]	5,6
Schutzart nach IEC 60529	IP30
Gewicht [kg]	0,22

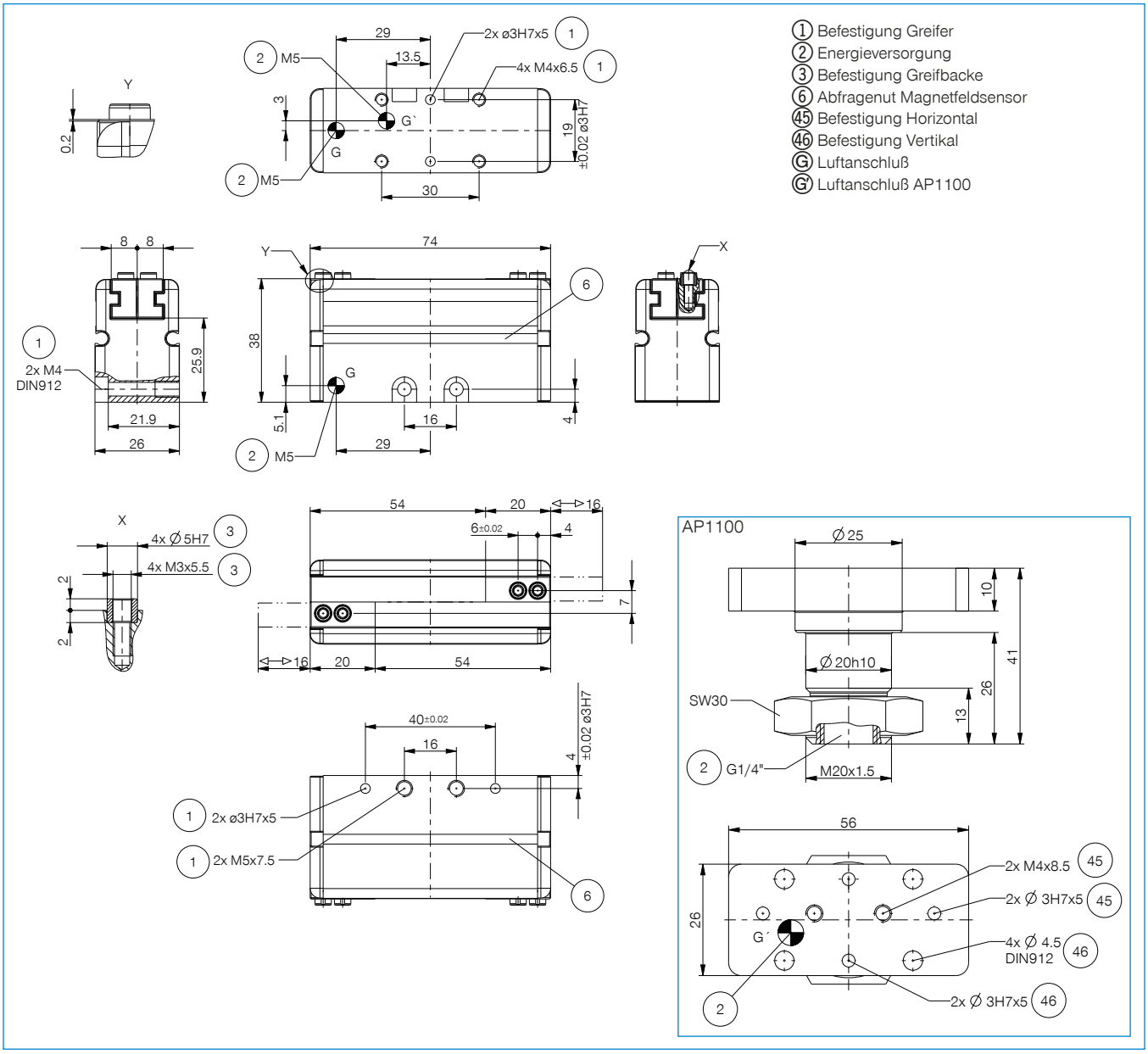

2-BACKEN-PARALLELGREIFER
SERIE GPP1000

▶ PRODUKTVORTEILE

„Der Kostengünstige“

- Parallelgreifer mit unschlagbarem Preis-Leistungsverhältnis
- Inklusive Greifbackensatz und Befestigungsmaterial
- Selbst konfigurierbar auf Feder öffnend oder schließend
- Eine Baugröße drei Hübe 4, 8 und 16 mm pro Backe
- Greifkraft 100 N
- Lebensdauer bis zu 2 Mio. Zyklen

▶ SERIENMERKMALE

Baugröße	Version
GPP11XX	CO
2 Mio. wartungsfreie Zyklen (max.)	●
Magnetfeldsensor	●
IP30	●

▶ NUTZEN IM DETAIL

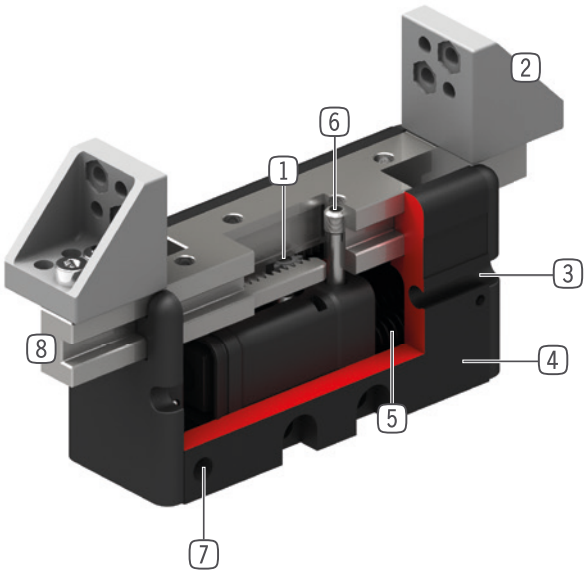

1 **Synchronisation**
- über Ritzel und Zahnstange

2 **Zwischenbacken**
- incl. Befestigungsmaterial
- im Lieferumfang enthalten

3 **integrierte Abfragenut**
- Befestigung und Positionierung der Magnetfeldsensoren

4 **Leichtes Gehäuse**
- hartbeschichtete Aluminiumlegierung

5 **Einfachwirkender Pneumatikzylinder**
- Rückstellung über Feder

6 **Backen-Mitnahme-Schraube**
- zur Änderung der Wirkrichtung des Greifers

7 **Energiezuführung**
- von mehreren Seiten möglich

8 **Greiferbacke**
- zur Anbindung der Zwischenbacke oder einer individuellen Greifbacke über Zentrierhülsen

▶ TECHNISCHE DATEN

Baugröße	Hub pro Backe [mm]	Greifkraft [N]	Gewicht [kg]	IP Klasse
GPP1100	4 - 16	100	0,16 - 0,20	IP30

▶ WEITERE INFORMATIONEN ONLINE VERFÜGBAR

Alle Informationen auf einen Klick: www.zimmer-group.com. Finden Sie anhand der Bestell-Nr. Ihres gewünschten Produktes Daten, Zeichnungen, 3-D-Modelle und Betriebsanleitungen zu Ihrer Baugröße. Schnell, übersichtlich und immer aktuell.