PINZE MAGNETICA
SERIE HEM1000

▶ VANTAGGI DEL PRODOTTO

▶ **Plug and Play**

Grazie alla soluzione con un solo cavo e al semplice comando tramite i tasti più e meno, riducete al minimo il vostro lavoro di montaggio

▶ **Risparmio energetico grazie al comando a impulsi**

Vi basta alimentare brevemente solo durante l'estrazione del pezzo, durante il suo trasporto non serve energia

▶ **Fermata sicura in caso di ARRESTO DI EMERGENZA**

In condizione senza corrente, il magnete garantisce la piena forza di tenuta impedendo la perdita del pezzo in caso di caduta di tensione

▶ CARATTERISTICHE DI SERIE

Dimensioni costruttive	Versione
HEM10XX	**NC**
I/O **Digital I/O**	●
5 Mio **5 milioni di cicli esenti da manutenzione (max.)**	●
IP 30 **IP30**	●

▶ I VANTAGGI IN DETTAGLIO

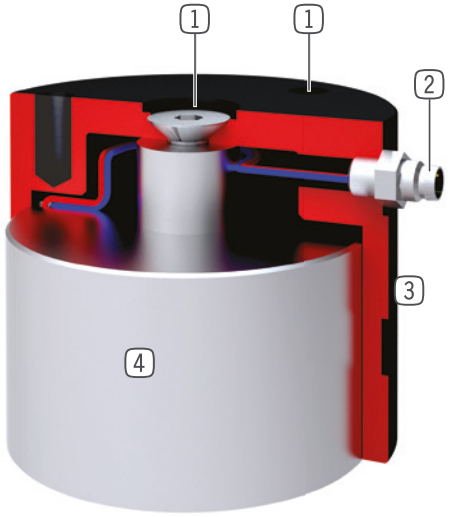

1 **Fissaggio e posizionamento**
- mediante disco di centraggio e filettatura

2 **Alimentazione**
- interfaccia standardizzata con spina tonda M8

3 **Carcassa robusta e leggera**
- Lega di alluminio anodizzata a spessore

4 **Magnete adesivo**
- a disinserimento elettrico

▶ DATI TECNICI

Dimensioni costruttive	Forza di tenuta mass.* [N]	Forza di tenuta residua mass. [N]	Peso [kg]	Classe IP
HEM1030	40	1.2	0.09	IP30
HEM1042	160	4.8	0.28	IP30
HEM1062	420	12.6	0.66	IP30
HEM1080	720	21.6	1.3	IP30

*St37-100%, St34 -88%, St 50-81%, St70-75%, GT-65%, 20MnCr5-55%, GG-35%

▶ ULTERIORI INFORMAZIONI DISPONIBILI ONLINE

Tutte le informazioni con un clic: www.zimmer-group.com. Con il numero d'ordine potete accedere a dati, disegni, modelli 3D e istruzioni per l'uso del prodotto desiderato per le dimensioni costruttive più adatte a voi. Veloce, semplice e sempre attuale.

PINZE MAGNETICA
DIMENSIONI COSTRUTTIVE HEM1062

► SPECIFICHE PRODOTTO

► ACCESSORI CONSIGLIATI

COLLEGAMENTI/ALTRO

KAG500
Connettore a spina diritto cavo 5 m - presa M8

KAW500
Connettori a spina angolari cavi 5 m - Presa M8

S8-G-3
Connettori a spina da collegare lineari - Spine M8

COLLEGAMENTI/ALTRO

S8-W-3
Connettori a spina da collegare Angolare - Spine M8

KG60
Articolazione sferica

ZE10H7X6
Disco di centraggio

	▶ Dati tecnici
Numero d'ordine	**HEM1062NC**
Forza di tenuta mass. [N]*	420
Forza di tenuta residua mass. [N]	12.6
Spessore minimo di contatto [mm]	4.5
Durata inserimento max. con tempo ciclo < 2 min [%]	25
Durata inserimento max. con tempo ciclo < 0.5 min [%]	40
Potenza di ingresso [W]	9
Tensione [V]	24
Temperatura di esercizio min. [°C]	-25
Temperatura di esercizio mass. [°C]	+80
Grado di protezione secondo IEC 60529	IP30
Peso [kg]	0.66

*St37-100%, St34 -88%, St 50-81%, St70-75%, GT-65%, 20MnCr5-55%, GG-35%

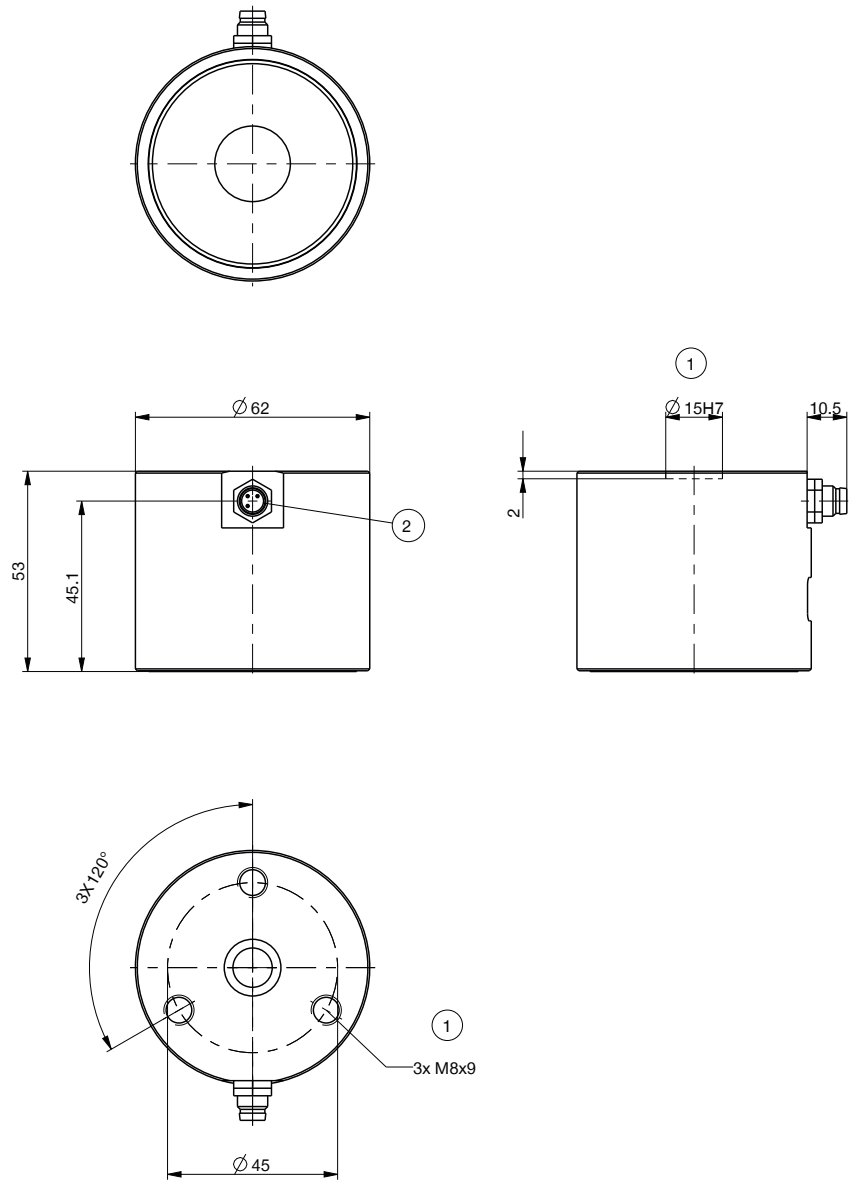

① Fissaggio pinza
② Alimentazione di energia (M8, a 3 poli)

Occupazione PIN

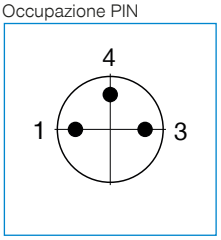

① +
③ –
④ n.c.