PINZE MAGNETICA
SERIE HPM2000

▶ VANTAGGI DEL PRODOTTO

▶ **Fermata sicura in caso di ARRESTO DI EMERGENZA**

Il magnete permanente trattiene saldamente la cella della batteria anche in caso di caduta di pressione.

▶ **Interrogazione sicura**

La posizione del solenoide e la cella della batteria possono essere interrogate per garantire che la cella della batteria sia applicata e che il solenoide sia attivato prima dell'avvio del trasporto.

▶ **Sicuro contro lo scarico incontrollato**

La superficie di contatto isolante impedisce che la cella della batteria si scarichi in modo incontrollato attraverso il sistema

▶ CARATTERISTICHE DI SERIE

Dimensioni costruttive	Versione	
HPMXXXX	**N**	**NC**
A semplice effetto - presa non pressurizzata		●
5 milioni di cicli esenti da manutenzione (max.)	●	●
Sensore induttivo	●	●
Sensore magnetico	●	●
IP54	●	●

▶ I VANTAGGI IN DETTAGLIO

1 **Fissaggio e posizionamento**
- mediante perni di fissaggio e filettatura
- Compensazione Z disponibile come accessorio

2 **Alimentazione**
- tubeless possibile tramite piastra di adattamento

3 **Scanalatura di rilevamento**
- Interrogazione della posizione del solenoide tramite sensori di campo magnetico

4 **Carcassa robusta e leggera**
- Lega di alluminio anodizzata a spessore

5 **Magnete permanente**
- forza di bloccaggio magnetica elevata

6 **Piastra di contatto**
- Adatto per celle di batteria di diametro 46 mm
- Isolamento dalla cella della batteria
- con dispositivo di centraggio -04-A, senza -04-A-01
- L'ausilio di centratura consente uno spostamento del centro fino a +/-2 mm

7 **Interrogazione della cella della batteria**
- Possibile tramite pistone in combinazione con interruttore di prossimità induttivo

▶ DATI TECNICI

Dimensioni costruttive	Forza di tenuta min.* [N]	Peso [kg]	Classe IP
HPM2046	60	0.36	IP54
HPM2046	60	0.35	IP54

*misurato su cella rotonda, materiale Hilumin, spessore parete 0,8 mm

▶ ULTERIORI INFORMAZIONI DISPONIBILI ONLINE

Tutte le informazioni con un clic: www.zimmer-group.com. Con il numero d'ordine potete accedere a dati, disegni, modelli 3D e istruzioni per l'uso del prodotto desiderato per le dimensioni costruttive più adatte a voi. Veloce, semplice e sempre attuale.

PINZE MAGNETICA
DIMENSIONI COSTRUTTIVE HPM2046

▶ SPECIFICHE PRODOTTO

▶ ACCESSORI CONSIGLIATI

ALIMENTAZIONE DI ENERGIA

GVM5
Foro filettato lineare

WVM5
Raccordo filettato angolare

SENSORISTICA

MFS01-S-KHC-P1-PNP
Sensore magnetico angolato, cavo 0,3 m - spina M8

MFS01-S-KHC-P2-PNP
Sensore a 2 posizioni angolato, cavo 0,3 m - spina M8

MFS02-S-KHC-P1-PNP
Sensore magnetico lineare, cavo 0,3 m - spina M8

SENSORISTICA

MFS02-S-KHC-P2-PNP
Sensore a 2 punti lineare, cavo 0,3 m - spina M8

NJ3-E2
Sensori induttivi - Cavi 5 m

NJ3-E2SK
Sensori induttivi cavi 0,3 m - connettore M8

COLLEGAMENTI/ALTRO

KAG500
Connettore a spina diritto cavo 5 m - presa M8

ZUB177075
Compensazione Z

	▶ Dati tecnici			
Numero d'ordine	**HPM2046N-04-A**	**HPM2046NC-04-A**	**HPM2046N-04-A-01**	**HPM2046NC-04-A-01**
Forza di tenuta min. [N]*	60	60	60	60
Principio di funzionamento	a doppio effetto	a singolo effetto	a doppio effetto	a singolo effetto
con ausilio di centratura	Sì	Sì		
Pressione di esercizio min. [bar]	3	4	3	4
Pressione di esercizio mass. [bar]	6.5	6.5	6.5	6.5
Pressione di esercizio nominale [bar]	6	6	6	6
Temperatura di esercizio min. [°C]	5	5	5	5
Temperatura di esercizio mass. [°C]	+50	+50	+50	+50
Volume del cilindro per ciclo [cm³]	25	25	25	25
Grado di protezione secondo IEC 60529	IP54	IP54	IP54	IP54
Peso [kg]	0.36	0.35	0.35	0.35
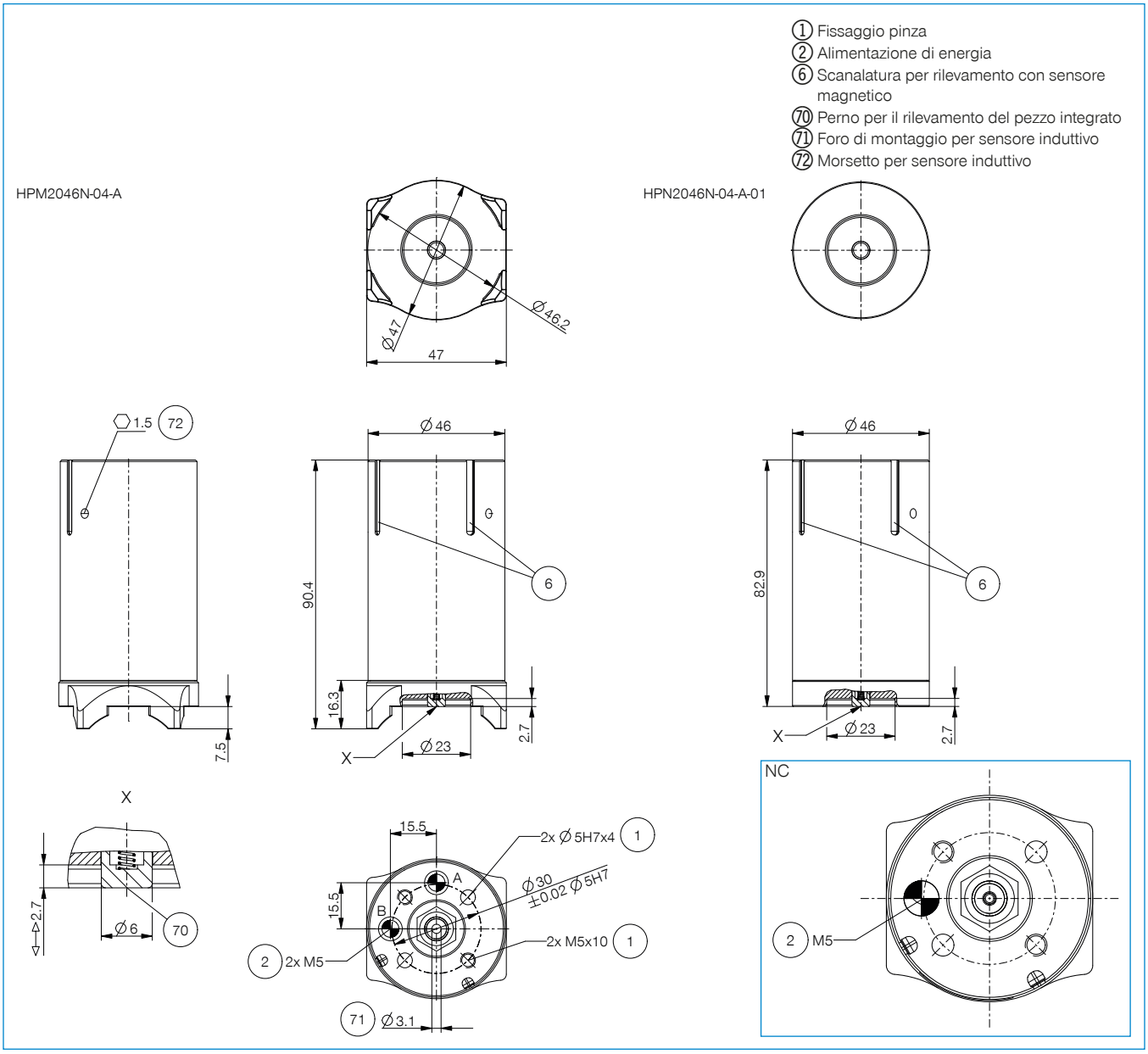
*misurato su cella rotonda, materiale Hilumin, spessore parete 0,8 mm