CHWYTAKI DWUSZCZĘKOWE RÓWNOLEGŁE O DUŻYM SKOKU

HRC-01-102976

▶ SPECYFIKACJE PRODUKTOWE

▶ Wykres sił chwytania

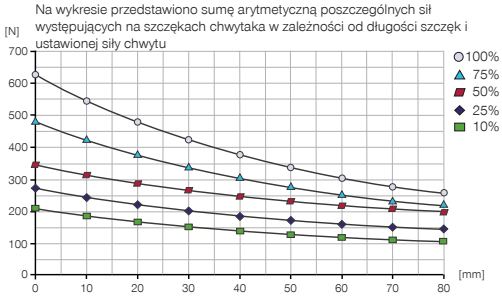

▶ Siły i momenty

Przedstawia statyczne siły i momenty, które mogą oddziaływać poza siłą chwytania.

Mr [Nm]	25
Mx [Nm]	25
My [Nm]	25
Fa [N]	500

▶ DANE TECHNICZNE

Nr katalogowy	HRC-01-102976
Pasuje do typ robota	Yaskawa HC10 / HC10 DT* *
Konstrukcja MRK zgodna z normą ISO/TS 15066	Tak
Formularz HRC	współpracujące
Wyprowadzenie kabla	wewnętrzne
Funkcja bezpieczeństwa	STO
Rodzaj napędu	elektryczne
Sterowanie	IO-Link
Wbudowana funkcja kontroli pozycji	za pomocą danych procesowych
Skok na szczękę [mm]	40
Skok na szczękę, regulowany [mm]	40
Hamowanie samoistne	Mechaniczny
Min. siła chwytnia [N]	120
Nominalna siła chwytania [N]	620
Siła chwytania zgodnie z normą ISO/TS 15066 [N]*	>140
Czas sterowania [s]	0.1
Masa własna zamontowanej szczęki chwytnej maks. [kg]	0.3
Maks. długość szczęk chwytających [mm]	80
Prędkość przejazdu w trybie siłowym maks. [mm/s]	50
prędkość przejazdu w trybie pozycjonującym maks. [mm/s]	60
Dokładność powtarzania +/- [mm]	0.05
Temperatura robocza [°C]	5 ... +50
Napięcie [V]	24
Pobór prądu maks. [A]	7.5
Minimalna droga przy uruchamianiu na szczękę [mm]	3
Typ ochrony wg IEC 60529	IP40
Masa [kg]	1.8

*Wartość obliczona zgodnie z parametrami opisanymi w normie ISO/TS 15066 przy użyciu siłomierza certyfikowanego przez DGUV.
* *Wymagane płyty pośredniczące dla HC10: APR000026 + APR000027 / Wymagane płyty pośredniczące dla HC10 DT: APR000027
Więcej informacji można znaleźć w naszej broszurze dotyczącej robota Yaskawa.

▶ ZALECANE WYPOSAŻENIE DODATKOWE

Płytka pośrednicząca
APR000026

Płytka pośrednicząca
APR000027
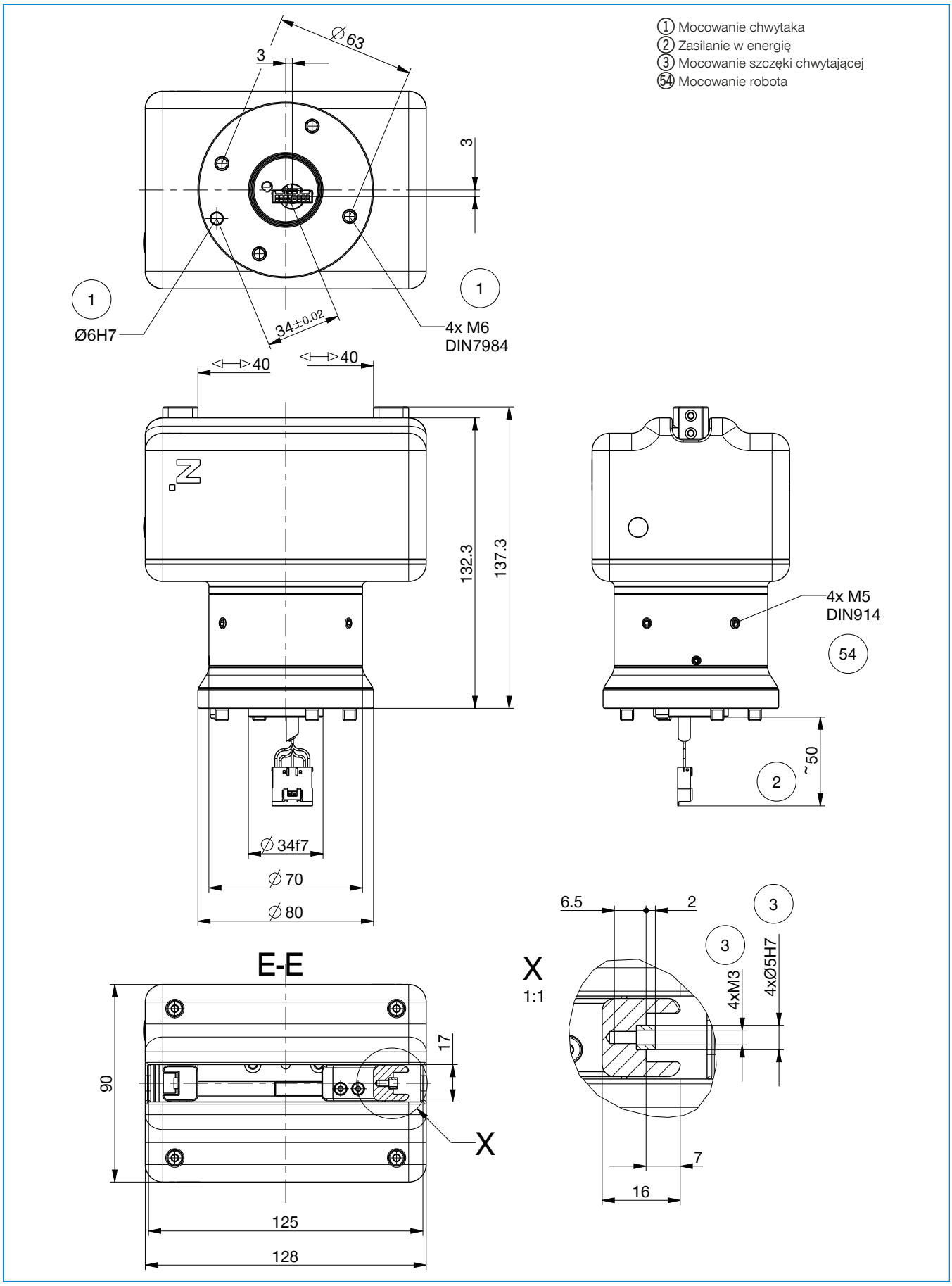
▶ RYSUNKI TECHNICZNE