STECKVERBINDER GERADE MIT KABEL

KAG1000B8

Bestell-Nr.	KAG1000B8
Technische Daten	
Anschlussgewinde	M12
Anschlusstyp	Buchse
Ausführung [Typ]	Gerade
Anzahl Kontakte	8
Bemessungsspannung [V]	30
Strombelastbarkeit pro Pin (bei 40°C) [A]	2
Isolationswiderstand	≥10^9Ω
Durchgangswiderstand	≤5mΩ
Werkstoff Kontakte	Metall, CuZn, vergoldet
Werkstoff Kontaktträger	Kunststoff, TPU, BK
Werkstoff Griffkörper	Kunststoff, TPU, BK
Werkstoff Überwurf	Metall, CuZn, vernickelt
Werkstoff Dichtung	FPM/FKM
Werkstoff Kabelmantel	PUR
Kabellänge [m]	10
Kabel-Ø [mm]	4,7
Anzahl der Leiter x Leiterquerschnitt [mm²]	8x0,34
Biegeradius	10xØ
Temperaturbereich (fest) [°C]	-40 ... +90
Temperaturbereich (Schleppkette) [°C]	-25 ... +60
Nennspannung Leitung [V]	≤300
Schutzart nach IEC 60529	IP67
Endenkonfektion	offenes Kabelende
Besondere Eigenschaften	
Flammwidrig	Ja
Seewasserbeständig	Ja
Recyclefähig	Ja
LABS-konform	Ja
RoHS-konform	Ja
Säure- und laugenbeständig	Ja
Ozonbeständig	Ja
UV-beständig	Ja
Hydrolysefest	Ja
Schleppkettenfähig	Ja
Torsionsfähig	Ja
Schweißfunkenbeständig	Ja
Halogenfrei	Ja
Silikonfrei	Ja
Ölbeständig	Ja

PIN - Belegung

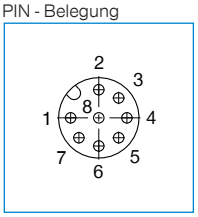
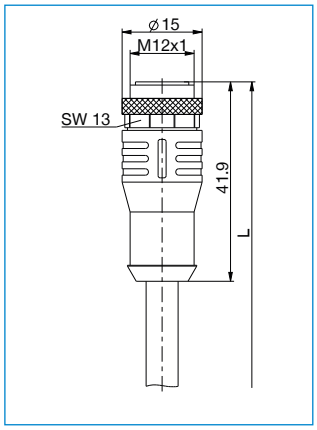
① WEISS	⑤ GRAU
② BRAUN	⑥ ROSA
③ GRÜN	⑦ BLAU
④ GELB	⑧ ROT