夹紧元件 | 油压
KBH3010BS1

▶ 产品优点

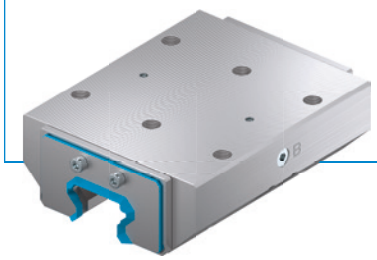

▶ **广泛的产品种类**

适用于所有常见的成型导轨

▶ **无能量打开 (NO)**

压力关闭

▶ **极耐用**

1000 万次静态夹紧循环

▶ 技术详情

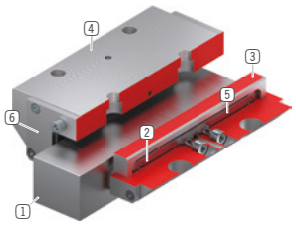

1 **成型导轨**
- 适用于所有常见的成型导轨

2 **复位弹簧**
- 根据形状嵌入钳口中

3 **钳制钳口和制动钳**
- 压在成型导轨的自由面上

4 **外壳**

5 **膜片**
- 可施加高达

6 **刮擦器**
- 可选购

▶ 产品相关信息

应用场景

▶ **重加工中心的机床工作台上夹紧难于切削的工件**

▶ **钳制和制动较重的夹持装运系统**

▶ **制动**

其他信息

▶ **间隔板**

视导向车高度(尺寸 D)不同,须额外订购一个转接板用于平衡高度。

▶ **可根据需要提供特殊款式,例如**

带附加液压接口(上方、前方)

▶ **也可用于尺寸为 85/100/125 的导轨**

▶ 技术图纸

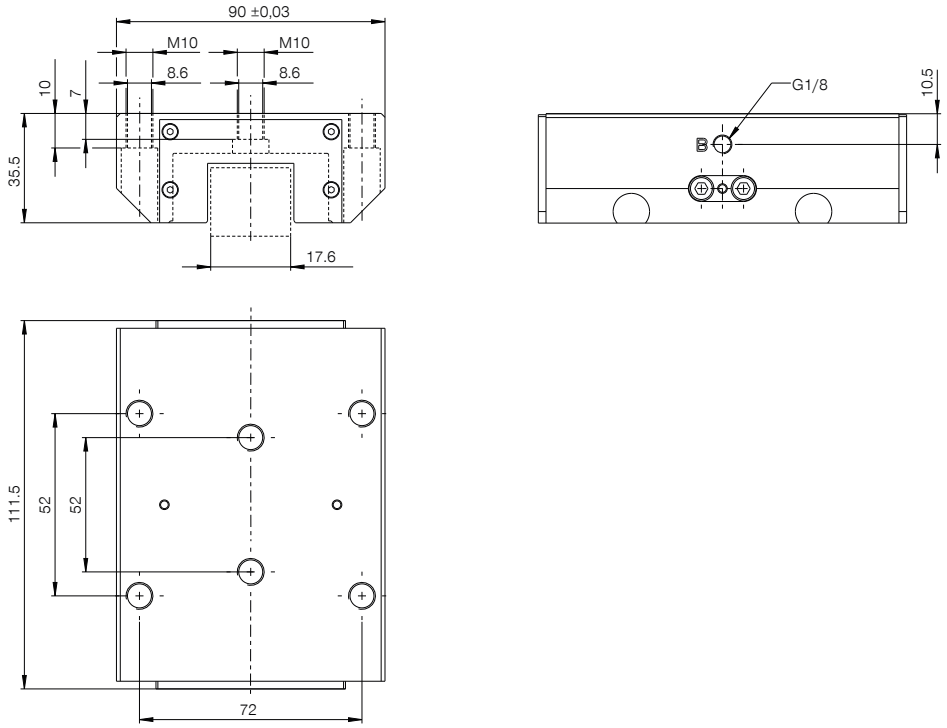

Ⓑ连接关闭(两侧均可,只需连接一处)

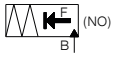

▶ 技术数据

定购编号	KBH3010BS1
操作	油压
保持力 [N]	3000
理论保持力(μ=0.1) [N]	3750
PLUS 接口可行	否
操作气压 [bar]	5 ... 110.0
额定操作气压 [bar]	100.0
B10d值	10000000
定位精度+/- [mm]	0,02
张开时间 [s]	0.06
闭合时间 [s]	0.1
操作温度 [°C]	-10 ... +70
重量 [kg]	1.9
功能	钳制和刹车
情况	NO (Normally Open) 在无压状态下打开
安装方向	从前方
排量 [cm³]	1
认证	LABS / REACH / RoHS

示意图。一般公差符合 DIN ISO 2768 T1-f/T2-H。倒角符合 ISO 13715。可以使用两侧的定位面。必须使用中间的固定孔。元件不提供导向特性。必须在外部进行导向。保持力是指可沿轴向施加的最大作用力。每个夹紧元件和制动元件都要在交货前进行 100% 检查,涂上薄薄一层润滑油 (ISO-VG 68) 以规定的保持力在硬化钢导轨上进行测试。使用其他润滑剂或钢导轨涂层可能会影响摩擦系数。在调试之前要注意操作说明书。保留在进一步开发过程中进行技术变更的权利。可通过 www.zimmer-group.com 检索网上和操作说明书中的最新数据和其他数据。