ELEMENTI DI BLOCCAGGIO | ELETTRICA
SERIE LCE

▶ VANTAGGI DEL PRODOTTO

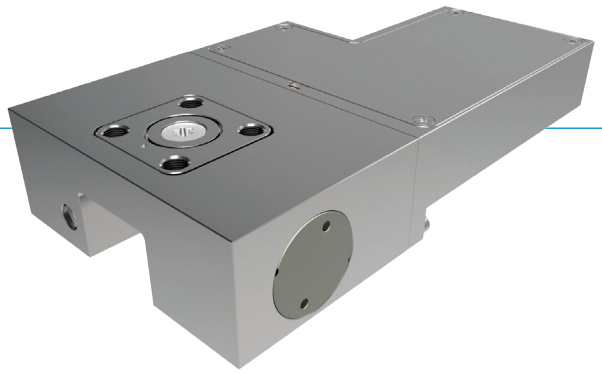

- **ampio assortimento prodotti**

  per tutte le guide profilate in uso
- **Buona efficienza energetica (bistabile)**

  Apertura e chiusura con tensione a corrente continua di 24V
- **puramente elettrico**

  fino a 1 milioni di cicli di bloccaggio statici

▶ IL PRODOTTO ADATTO PER IL VOSTRO IMPIEGO

POSSIBILITÀ D'IMPIEGO

- **Asse con posizionamento elettrico**
- **Traverse banchi per ingegneria medica**
- **Serraggio elettrico dei banchi macchina**

ULTERIORI INFORMAZIONI

- **Piastra distanziatrice**

  A seconda dell'altezza del carrello di guida (quota D) si deve ordinare anche una piastra distanziatrice come compensazione in altezza.
- **Accessori**

  la linea di collegamento deve essere ordinata a parte:
  CSTE00-10 con connettore diritto (10 m)
  CSTE90-10 con connettore angolare a 90° (10 m)

▶ I VANTAGGI IN DETTAGLIO

1 **guida profilata**
- disponibile per tutte le guide profilate in uso

2 **ingranaggio a cuneo**
- Trasmissione della forza tra motore e ganasce di serraggio

3 **ganasce di serraggio**
- pressati sulle superfici libere della guida profilata

4 **Carcassa**
- in acciaio nichelato

5 **trasmissione elettrica**
- muove l'ingranaggio a cuneo in senso longitudinale

6 **blocco scorrevole**
- verso il supporto oscillante

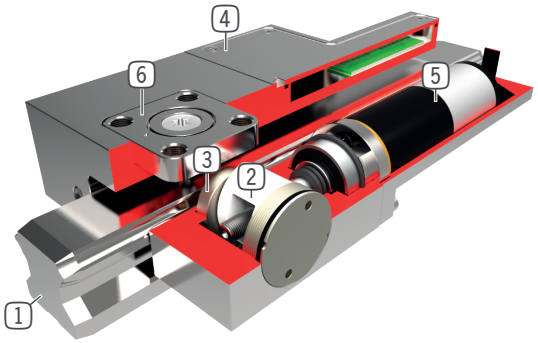

▶ INFORMAZIONI SULLA SERIE

DATI TECNICI

Dimensione guide	15-25 mm
Forza di tenuta	600-1100 N
Accumulatore a molla	inesistente
Cicli di bloccaggio statici (valore B10d)	fino a 1 mio.
Cicli di frenata dinamici	non possibile
Grado di protezione secondo IEC 60529	IP65
Tensione di alimentazione	24 [V DC]
Azionamento	elettrica
Temperatura di esercizio	-10 ... +70 [°C]

▶ **Informazioni tecniche**
Tutte le informazioni con un clic: www.zimmer-group.de
Con il numero d'ordine potete accedere a dati, disegni, modelli 3D e istruzioni per l'uso del prodotto desiderato nella dimensione più adatta per voi.
Veloce, semplice e sempre attuale.

▶ **Aiuto nella scelta di elementi di bloccaggio e frenatura**
Non importa per quale settore d'impiego: qui trovate il prodotto più adeguato.
Scelta semplice dell'elemento adeguato per ciascuna combinazione guida-carrello: www.zimmer-group.de/de/plt.