CARROS LINEALES PLANOS
LS10-25

▶ ESPECIFICACIONES DEL PRODUCTO

▶ Gráfico de tiempo

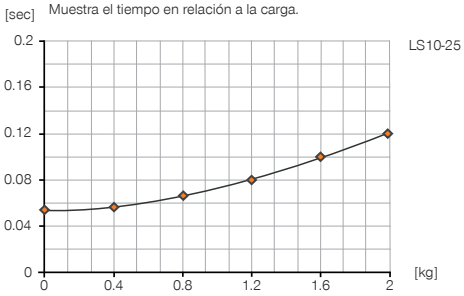

▶ Fuerzas y momentos

Absorción máxima de fuerzas y momentos con carga estática sobre superficie A.

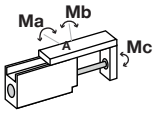

Ma [Nm]	3.2
Mb [Nm]	3.2
Mc [Nm]	5.1

▶ Gráfico de cargas

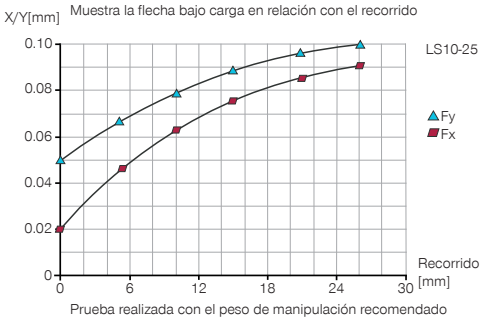

Prueba realizada con el peso de manipulación recomendado

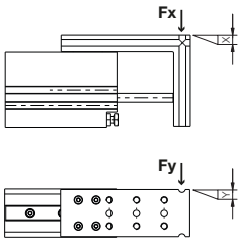

▶ ACCESORIOS RECOMENDADOS

ABASTECIMIENTO DE ENERGÍA

DRVM3X4
Racores estranguladores y antiretorno

DSV1-8
Válvula de alívio de presión

DSV1-8E
Válvula de alívio de pressão com escape rápido

SEÑAL

MFS02-K-KHC-P1-PNP
Detector magnético recto, cable de 5 m

MFS02-S-KHC-P1-PNP
Detector magnético recto, cable de 0,3 m - conector M8

CONEXIONES/OTROS

APLS10G
Placa adaptadora

KAG500
Cable conector recto, cable 5 m - Hembra M8

KAW500
Cable conector acodado, cable 5 m - Hembra M8

S8-G-3
Conector M8 recto confeccionable

S12-G-3
Conector M12 recto confeccionable

▶ Datos técnicos

Referencia	LS10-25
Carrera [mm]	25
Fuerza de presión [N]	40
Fuerza de tracción [N]	30
Diámetro del émbolo [mm]	10
Tamaño de la guía [mm]	7
Presión de servicio nominal [bar]	6
Temperatura de servicio mín. [°C]	5
Temperatura de servicio máx. [°C]	+80
Volumen de cilindro por ciclo [cm³]	3.6
Peso [kg]	0.14

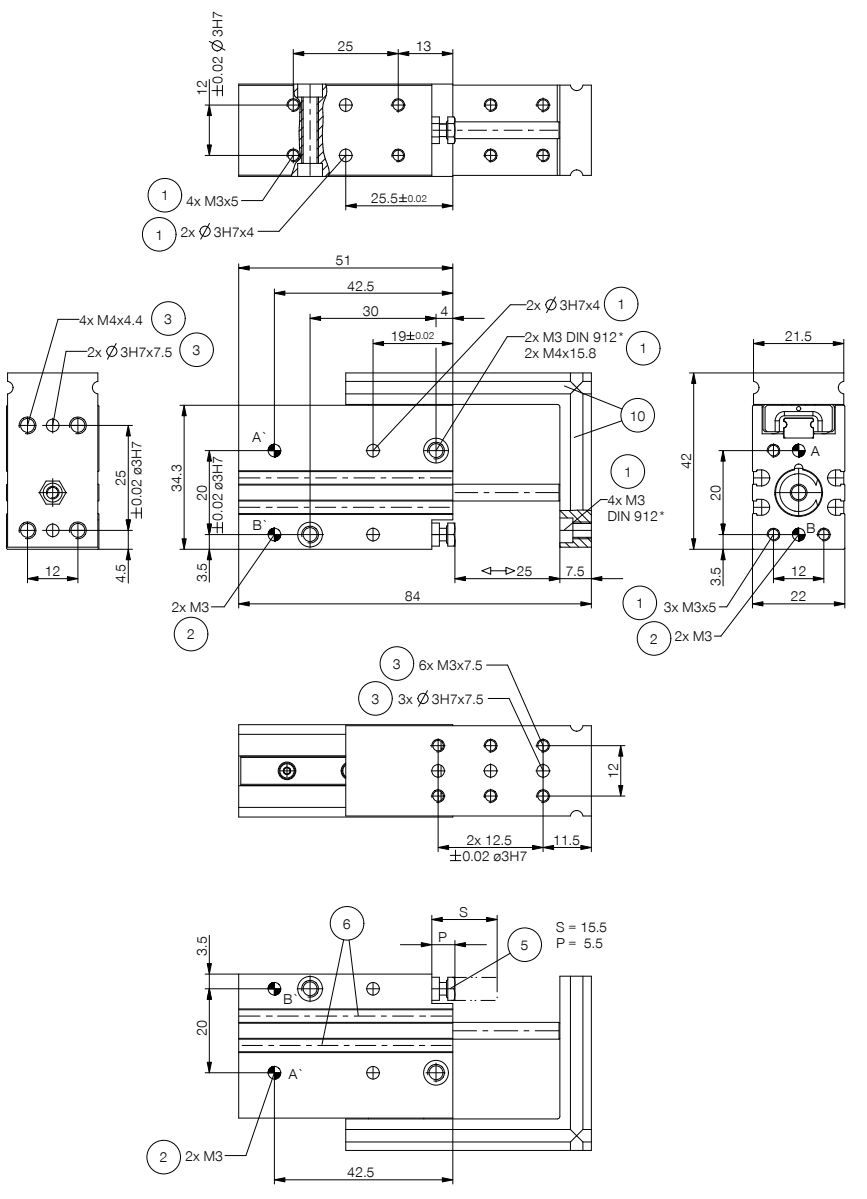

① Sujeción del cilindro
② Abastecimiento de energía
③ Sujeción aplicación
⑤ Tornillo tope para limitación de carrera
⑥ Ranura de alojamiento para detector magnético
⑩ Ranura para placa adaptadora
Ⓐ Toma de aire (entrada)
Ⓑ Toma de aire (salida)
Ⓐ' Toma de aire alternativa (entrada)
Ⓑ' Toma de aire alternativa (salida)

CARROS LINEALES PLANOS
SERIE LS

▶ VENTAJAS DE PRODUCTO

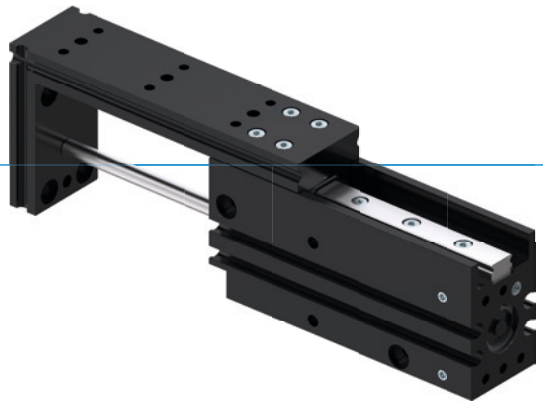

▶ Guía de perfil precisa

La guía lineal con casquillo de bolas y rascadores proporciona una gran precisión y una elevada rigidez

▶ Placa adaptadora estandarizada

Reduzca los gastos de fabricación y monte los útiles consecutivos de forma estandarizada

▶ Montaje modular

Le permite combinar varias unidades directamente entre sí y minimizar los costes de construcción

▶ CARACTERÍSTICAS DE LA SERIE

Tamaño constructivo	
	LSXX-XX
10 mill. de ciclos sin mantenimiento (máx.)	●
Detector magnético	●
IP40	●

▶ SUS VENTAJAS EN DETALLE

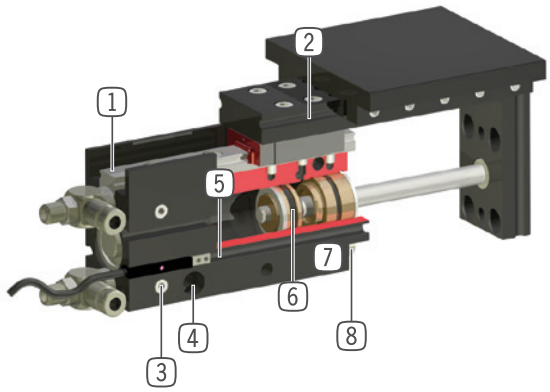

1 **Guía lineal con casquillo de bolas y rascador**
- guía de bolas precisa y rígida para la absorción de elevadas fuerzas y momentos

2 **Ranura de alojamiento**
- posicionamiento rápido y económico de placas adaptadoras: accesorios, ref.: AP...G

3 **Abastecimiento de energía**
- de forma alternativa en varios lados

4 **Fijación y posicionamiento**
- varios lados alternativos para un montaje individual

5 **Ranura para detector magnético, detección integrada con ahorro de espacio**

6 **Accionamiento**
- cilindro neumático de doble efecto

7 **Carcasa robusta y ligera**
- Aleación de aluminio anodizado duro

8 **Tornillo tope para limitación de recorrido**

▶ DATOS TÉCNICOS

Tamaño constructivo	Carrera [mm]	Fuerza de presión [N]	Fuerza de tracción [N]	Peso [kg]	Clase IP
LS10	25 - 50	40	30	0,15 - 0,2	IP40
LS16	25 - 50	100	85	0,25 - 0,3	IP40

▶ MÁS INFORMACIÓN DISPONIBLE ONLINE

Toda la información a un clic: www.zimmer-group.com. Encuentre mediante el n.º de pedido los datos, los dibujos, los modelos en 3D y las instrucciones de servicio del producto que desee en función de su tamaño. Rápido, claro y siempre actualizado.