LINEARSCHLITTEN
LS16-25

▶ PRODUKTSPEZIFIKATIONEN

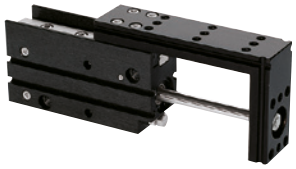

▶ Zeitdiagramm

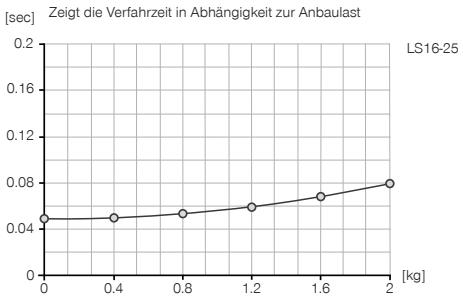

▶ Kräfte und Momente

Maximale Kräfte- und Momentenaufnahme bei statischer Belastung an Fläche A.

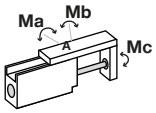

Ma [Nm]	6,4
Mb [Nm]	6,4
Mc [Nm]	9,6

▶ Belastungsdiagramm

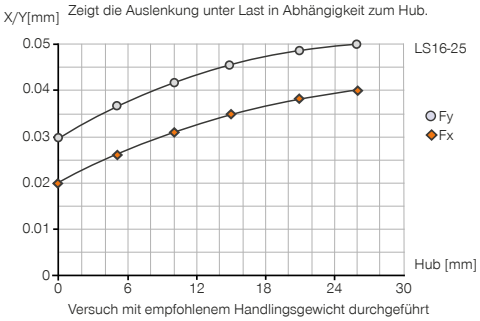

Versuch mit empfohlenem Handlingsgewicht durchgeführt

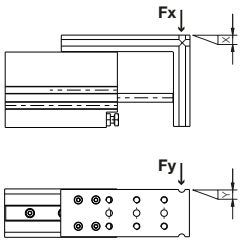

▶ ZUBEHÖREMPFEHLUNG

ENERGIEVERSORGUNG

DRVM5X4
Schwenk-Drosselrückschlagventil

DSV1-8
Drucksicherungsventil

DSV1-8E
Drucksicherungsventil mit Schnellentlüftung

SENSORIK

MFS02-S-KHC-P1-PNP
Magnetfeldsensor gerade, Kabel 0,3 m - Stecker M8

ANSCHLÜSSE / SONSTIGES

APLS16G
Adapterplatte

KAG500
Steckverbinder Gerade Kabel 5 m - Buchse M8

KAW500
Steckverbinder Winkel Kabel 5 m - Buchse M8

S12-G-3
Steckverbinder konfektionierbar Gerade - Stecker M12

Technische Daten	
Bestell-Nr.	**LS16-25**
Hub [mm]	25
Druckkraft [N]	100
Zugkraft [N]	85
Kolbendurchmesser [mm]	16
Führungsschienengröße [mm]	9
Nennbetriebsdruck [bar]	6
Betriebstemperatur min. [°C]	5
Betriebstemperatur max. [°C]	+80
Zylindervolumen pro Zyklus [cm³]	9,6
Gewicht [kg]	0,32

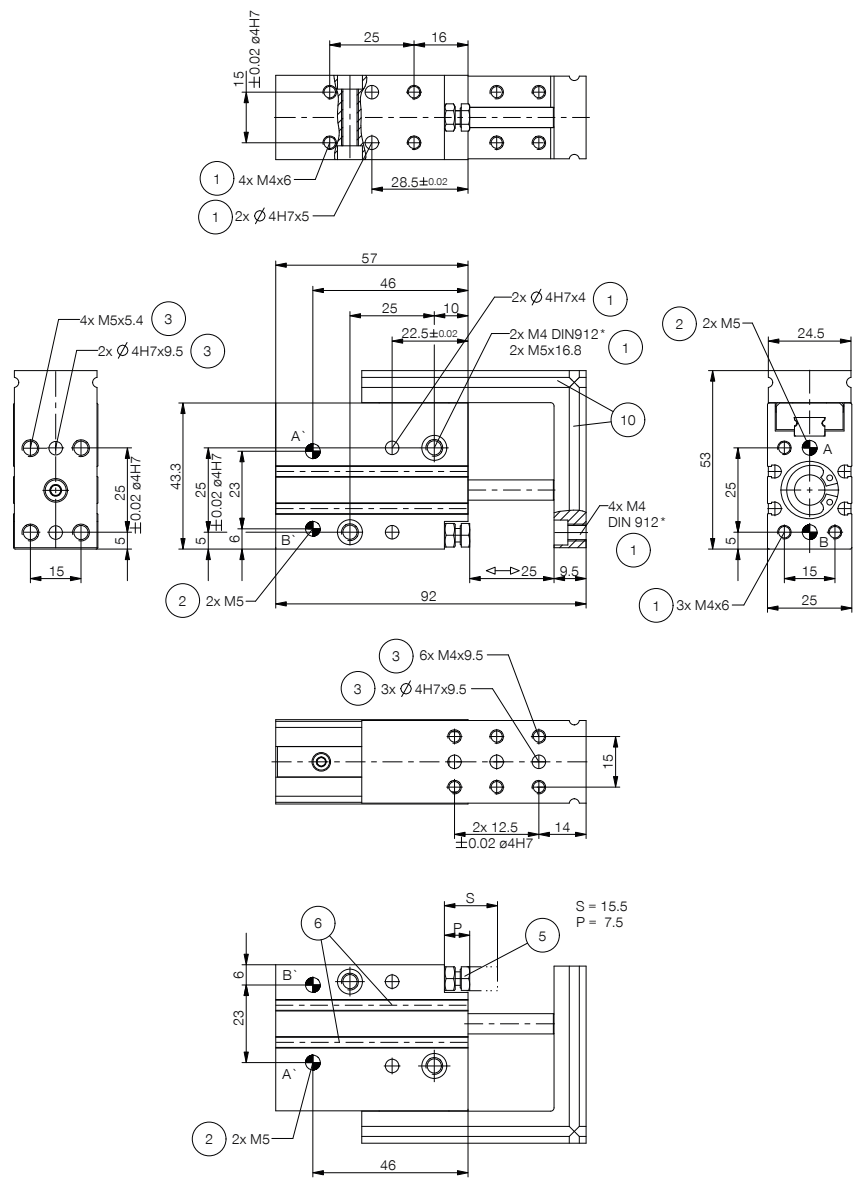

① Befestigung Lineareinheit
② Energieversorgung
③ Befestigung Applikation
⑤ Anschlagschraube für Hubbegrenzung
⑥ Abfragenut für Magnetfeldsensor
⑩ Nut für Adapterplatte
Ⓐ Luftanschluss (einfahren)
Ⓑ Luftanschluss (ausfahren)
Ⓐ' Luftanschluss alternativ (einfahren)
Ⓑ' Luftanschluss alternativ (ausfahren)

LINEARSCHLITTEN
SERIE LS

▶ PRODUKTVORTEILE

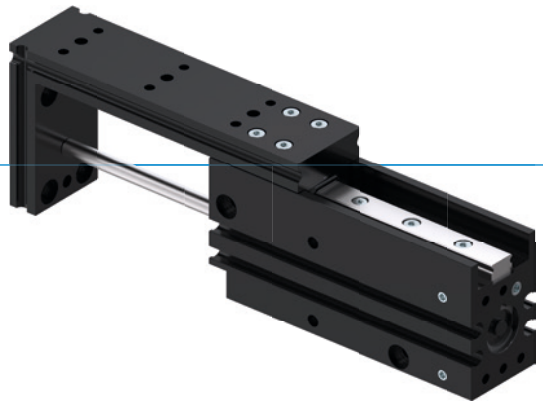

▶ Präzise Profilführung

Die Linearführung mit Kugelumlauf und Abstreifer sorgt für eine hohe Präzision und eine hohe Steifigkeit

▶ Standardisierte Adapterplatte

Reduzieren Sie Ihren Fertigungsaufwand und binden Sie Ihre Folgewerkzeuge standardisiert an

▶ Modularer Aufbau

Ermöglicht Ihnen, mehrere Einheiten direkt miteinander zu kombinieren und Ihren Konstruktionsaufwand zu minimieren

▶ SERIENMERKMALE

	Baugröße
	LSXX-XX
10 Mio. wartungsfreie Zyklen (max.)	●
Magnetfeldsensor	●
IP40	●

▶ NUTZEN IM DETAIL

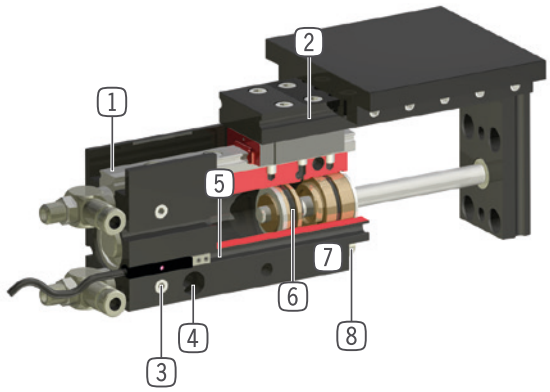

1 **Linearführung mit Kugelumlauf und Abstreifer**
- präzise und steife Kugelumlaufführung für hohe Kräfte- und Momentenaufnahme

2 **Aufnahmenut**
- schnelle und kostengünstige Positionierung von Adapterplatten: Zubehör, Art. Nr. AP...G

3 **Energiezuführung**
- alternativ an mehreren Seiten möglich

4 **Befestigung und Positionierung**
- alternativ an mehreren Seiten für eine individuelle Montage

5 **Abfragenut für Magnetfeldsensor integrierte, platzsparende Positionsabfrage**

6 **Antrieb**
- doppeltwirkender Pneumatikzylinder

7 **Robustes, leichtes Gehäuse**
- hartbeschichtete Aluminiumlegierung

8 **Anschlagschraube für Hubbegrenzung**

▶ TECHNISCHE DATEN

Baugröße	Hub [mm]	Druckkraft [N]	Zugkraft [N]	Gewicht [kg]	IP Klasse
LS10	25 - 50	40	30	0,15 - 0,2	IP40
LS16	25 - 50	100	85	0,25 - 0,3	IP40

▶ WEITERE INFORMATIONEN ONLINE VERFÜGBAR

Alle Informationen auf einen Klick: www.zimmer-group.com. Finden Sie anhand der Bestell-Nr. Ihres gewünschten Produktes Daten, Zeichnungen, 3-D-Modelle und Betriebsanleitungen zu Ihrer Baugröße. Schnell, übersichtlich und immer aktuell.