큰 스트로크를 갖는 2조 평행 그리퍼
LWR50L-02-00001-A

▶ 제품 규격

MATCH

▶ 파지력 다이어그램

그리퍼 핑거 길이 및 설정 파지력에 따라 그리퍼 조에서 발생하는 개별 파지력의 수학적 합산값을 나타냅니다

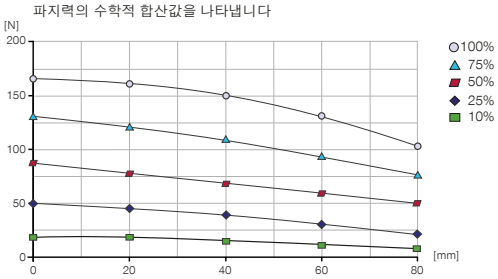

▶ 힘 및 모멘트

정적 힘 및 모멘트 보임

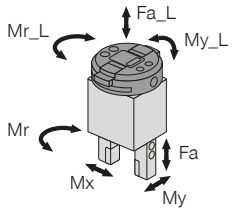

Mr_L [Nm]	20	Mr [Nm]	25
My_L [Nm]	40	Mx [Nm]	25
Fa_L [N]	500	My [Nm]	25
		Fa [N]	500

▶ 기술 데이터

주문번호	LWR50L-02-00001-A
일반 데이터	
ISO/TS 15066에 따른 MRK 설계	예
제어	IO-Link
작동 온도 [°C]	5 ... +50
IEC 60529 준거 보호방식	IP40
무게 [kg]	1.6
공구 교환기 관련 데이터	
전기 에너지 전달	통합
잠금 스트로크 [mm]	1
X, Y 반복정밀도 [mm]	0.05
Z 반복정밀도 [mm]	0.05
조임력 [N]	50
해제력 [N]	0
최대로 X, Y에서 커플링시 축오프셋 [mm]	1.0
그리퍼 관련 데이터	
시리즈에 적합	LWR50F-xx-03/04/05
HRC 형태	협업
케이블 가이드	내장
동력종류	전동식
통합된 위치 검출	예
조당 스트로크 [mm]	40
조당 스트로크, 조절 가능 [mm]	40
최소 파지력 [N]	15
정격 파지력 [N]	165
ISO/TS 15066에 따른 파지력 [N]	<140
제어 시간 [s]	0.125
조립된 그리퍼 조 자체 최대 중량 [kg]	0.3
그리퍼 조 최대 길이 [mm]	80
최대 턱당 파지 속도. [mm/s]	24
턱당 최대 위치 지정 속도. [mm/s]	55
반복정밀도 +/- [mm]	0.05
전압 [V]	24
최대 소비 전력 [A]	0.6
그리퍼 조 하나당 최소 접근 거리 [mm]	2

▶ 부품 권장

연결/기타

ALWR1-50-A
MATCH - 스토리지 스테이션

▶ 액세서리 권장 스토리지 스테이션

NJ5-E2SK-01
직선 케이블 0.3 m - 소켓 M8 플러그 연결

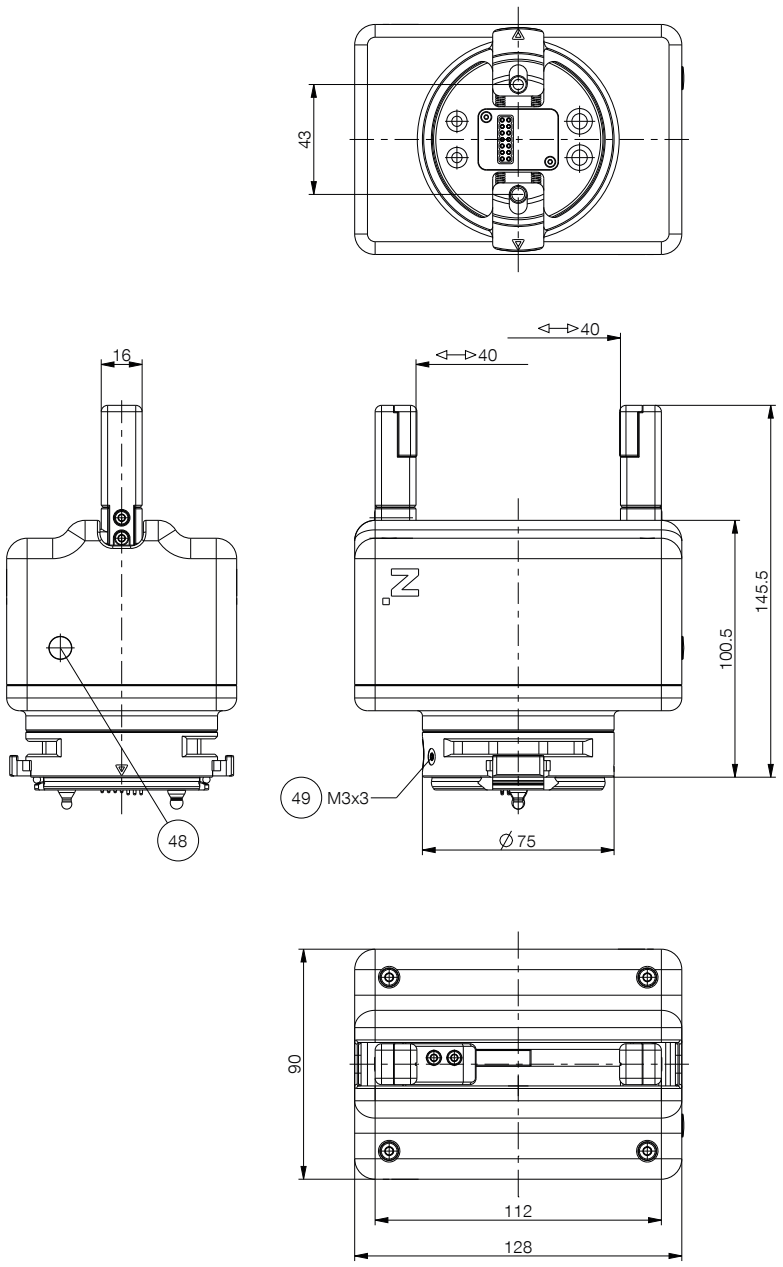

㊽ 비상 잠금 해제
㊾ 접지