MATCH - PINZE

LWR50L-25-00001/2/3/4/5/6-A

▶ SPECIFICHE PRODOTTO

MATCH

▶ Diagramma forza di presa

Indica la somma aritmetica delle singole forze che agiscono sulle ganasce in funzione della lunghezza delle ganasce

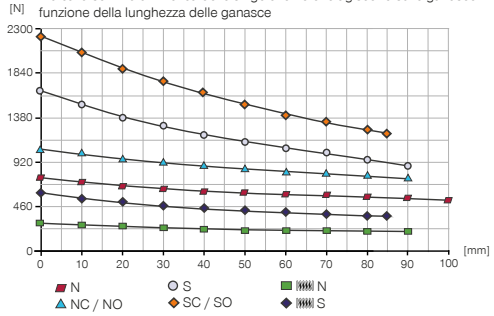

▶ Forze e momenti

Mostra le forze e i momenti statici

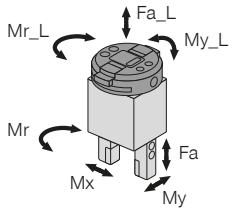

Mr_L [Nm]	20	Mr [Nm]	43
My_L [Nm]	40	Mx [Nm]	70
Fa_L [N]	500	My [Nm]	46
		Fa [N]	1250

▶ Dati tecnici

Numero d'ordine	LWR50L-25-00001-A	LWR50L-25-00002-A	LWR50L-25-00003-A	LWR50L-25-00004-A	LWR50L-25-00005-A	LWR50L-25-00006-A
Dati generali						
Comando	IO-Link	IO-Link	IO-Link	IO-Link	IO-Link	IO-Link
Temperatura di esercizio [°C]	+5 ... +50	+5 ... +50	+5 ... +50	+5 ... +50	+5 ... +50	+5 ... +50
Grado di protezione secondo IEC 60529	IP40	IP40	IP40	IP40	IP40	IP40
Peso [kg]	1.7	1.8	1.8	1.7	1.8	1.8
Dati specifici del cambio utensili						
Alimentazione elettrica	integrato	integrato	integrato	integrato	integrato	integrato
Corsa di serraggio [mm]	1	1	1	1	1	1
Ripetibilità nell'asse X e Y [mm]	0.05	0.05	0.05	0.05	0.05	0.05
Ripetibilità nell'asse Z [mm]	0.05	0.05	0.05	0.05	0.05	0.05
Forza di serraggio [N]	50	50	50	50	50	50
Forza di distacco [N]	0	0	0	0	0	0
Disassamento massimo durante l'accoppiamento in X,Y [mm]	1.0	1.0	1.0	1.0	1.0	1.0
Dati specifici della pinza						
Adatto per la serie	LWR50F-xx-03/04/05	LWR50F-xx-03/04/05	LWR50F-xx-03/04/05	LWR50F-xx-03/04/05	LWR50F-xx-03/04/05	LWR50F-xx-03/04/05
Tipo di Azionamento	pneumatica intelligente	pneumatica intelligente	pneumatica intelligente	pneumatica intelligente	pneumatica intelligente	pneumatica intelligente
Corsa per ganascia [mm]	6	6	6	3	3	3
Forza di presa in chiusura [N]	740	1020		1620	2240	
Forza di presa in apertura [N]	800		1080	1750		2370
Forza di presa min. assicurata dalla molla [N]		280	280		620	620
Numero di cicli mass. [cicli/min]	330	230	230	330	230	230
Peso proprio della ganascia montata max. [kg]	0.4	0.4	0.4	0.4	0.4	0.4
Lunghezza ganascia mass. [mm]	100	90	90	90	85	85
Ripetibilità +/- [mm]	0.01	0.01	0.01	0.01	0.01	0.01
Pressione di esercizio [bar]	3 ... 8	4 ... 7	4 ... 7	3 ... 8	4 ... 7	4 ... 7
Pressione di esercizio nominale [bar]	6	6	6	6	6	6
Volume del cilindro per ciclo [cm^3]	22	43	43	22	43	43
Tecnologia valvole integrata	Sì	Sì	Sì	Sì	Sì	Sì
Rilevamento della posizione	integrato	integrato	integrato	integrato	integrato	integrato
Rilevamento della posizione con dati di processo	Sì	Sì	Sì	Sì	Sì	Sì
Tensione [V]	24	24	24	24	24	24
Corrente assorbita mass. [A]	0.10	0.10	0.10	0.10	0.10	0.10

▶ ACCESSORI CONSIGLIATI

COLLEGAMENTI/ALTRO

ALWR1-50-A
MATCH - Deposito

▶ ACCESSORI CONSIGLIATI PER DEPOSITO

NJ5-E2SK-01
Sensori induttivi cavi 0,3 m - connettore M8

NC / NO / SC / SO

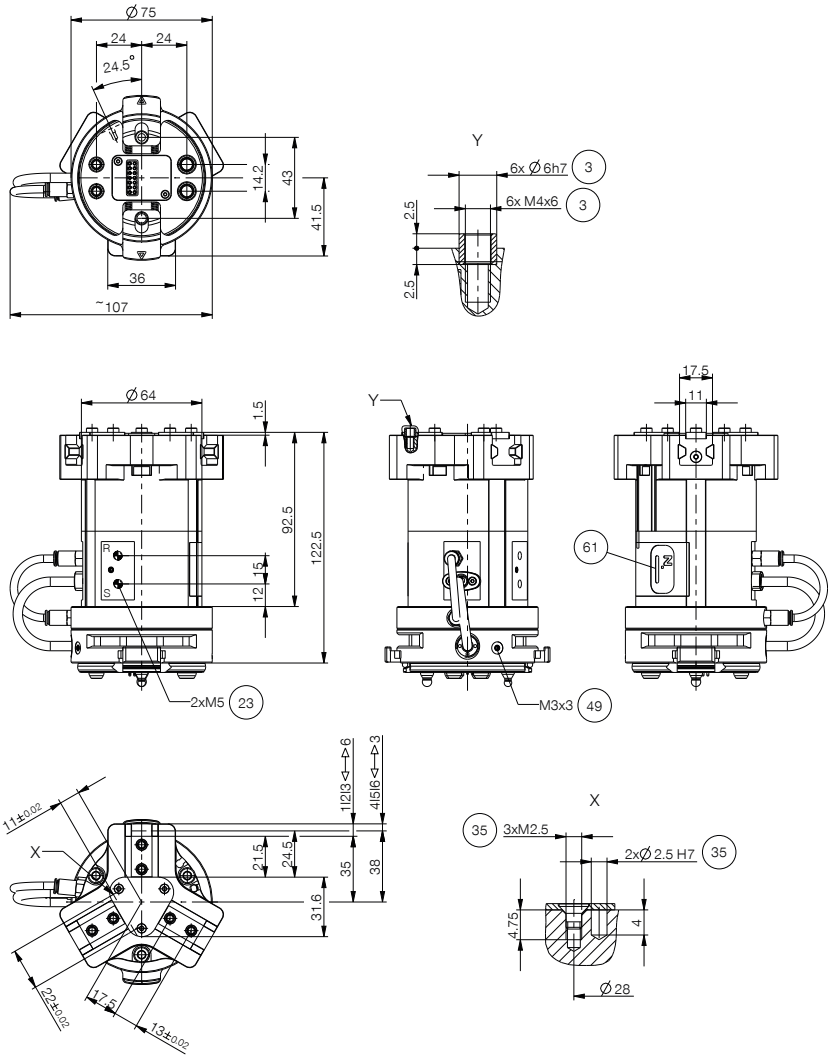

③ Fissaggio ganascia
㉓ Sfiato (R+S: in un ambiente sporco, sostituire il filtro mediante tubi flessibili di sfiato e posizionare la parte terminale per lo sfiato in un ambiente pulito)
㉟ Possibilità di fissaggio per il montaggio di part specifiche del cliente
㊾ messa a terra
㊶ Indicatore di stato
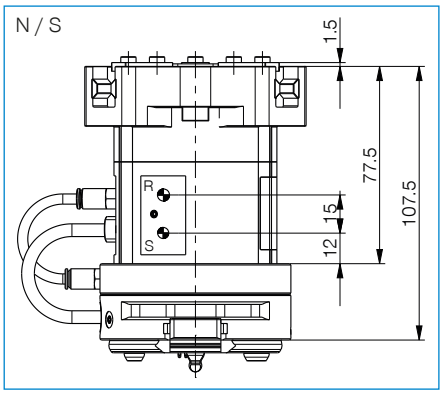
N / S