UNITÉS DE PIVOTEMENT ANGULAIRES
SÉRIE SWM1000

▶ AVANTAGES PRODUIT

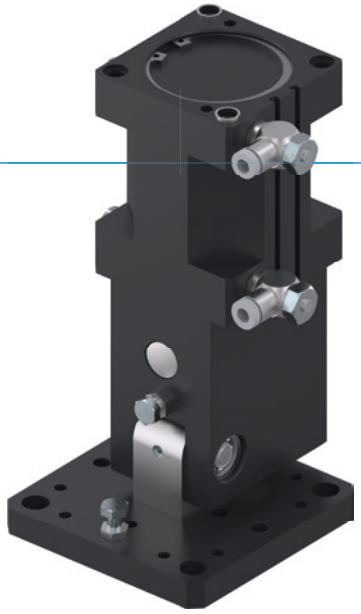

«L'application compacte»

▶ **Construction optimisée**

En fonction d'un axe à portique, vous pouvez intégrer l'unité dans votre chargeur de machine sans prendre de place

▶ **Grande bride de réception**

La grande surface de vissage simplifie votre construction et sécurise la mise en place des outils à suivre

▶ **Fonctionnement en continu impeccable**

Notre qualité sans compromis « Made in Germany » vous garantit jusqu'à 10 millions de cycles sans entretien

▶ CARACTÉRISTIQUES DE LA SÉRIE

	Taille de fabrication
	SWM10XX
10 millions de cycles sans maintenance (max.)	●
IP30	●
Capteur magnétique	●
Amortisseur de fin de course Powerstop	●
Positionnement 2 positions	●

▶ DÉTAIL DES AVANTAGES

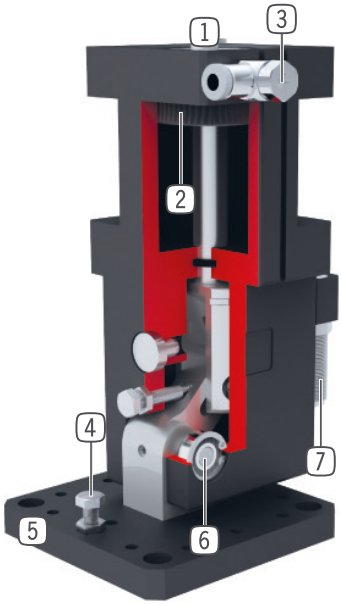

1 **Fixation et positionnement**

2 **Entraînement**
- vérin pneumatique à double effet

3 **Raccord pneumatique**
- pour la régulation de la vitesse
- Inclus à la livraison

4 **Butée de position finale réglable**
- réglage de la position finale pouvant atteindre +/- 3°

5 **Bride de connexion**
- pour la fixation d´outil (partie client)

6 **Transmission de force 90°**
- principe de la genouillère

7 **Absorbeur de choc hydraulique breveté**
- amortisseur de fin de course réglable

▶ CARACTÉRISTIQUES TECHNIQUES

Taille de fabrication	Angle de rotation [°]	Couple [Nm]	Poids [kg]	Classe IP
SWM1035	90	7 - 10	1	IP30
SWM1045	90	14 - 21	1.2	IP30
SWM1054	90	29 - 40	3.3	IP30
SWM1063	90	39 - 64	3.5	IP30
SWM1080	90	88 - 150	5.5	IP30

▶ AUTRES INFORMATIONS DISPONIBLES EN LIGNE

Toutes les informations en un clic sur www.zimmer-group.com. À l'aide de la référence du produit de votre choix, trouvez les données, plans, modèles 3D et instructions de service concernant la taille du modèle sélectionné. Rapide, clair et toujours à jour.

UNITÉS DE PIVOTEMENT ANGULAIRES
TAILLE DE FABRICATION SWM1035

▶ SPÉCIFICATIONS PRODUIT

▶ Moment d´inertie

Montre le couple au moment du levage par rapport à l´angle de rotation

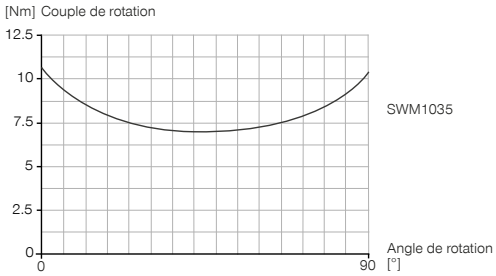

Toutes le données mesurées à 6 bars

▶ Forces et couples

Affichage de la charge statique des paliers.

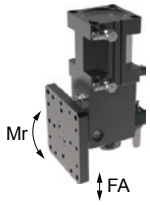

Fa [N]	200
Mr [Nm]	10

▶ FOURNI

2 [pièce]
Limiteur de débit unidirectionnel
DRVM5X4

2 [pièce]
Anneau de centrage
DST60800

▶ ACCESSOIRES RECOMMANDÉS

ALIMENTATION EN ÉNERGIE

DSV1-8
Soupape de maintien de la pression

DSV1-8E
Soupape de maintien de la pression avec échappement d'air rapide

CAPTEURS

MFS01-K-KHC-P1-PNP
Détecteur magnétique en équerre, câble 5 m

MFS01-S-KHC-P1-PNP
Détecteur magnétique en équerre, câble 0,3 m - fiche M8

MFS02-K-KHC-P1-PNP
Détecteur magnétique droit, câble 5 m

MFS02-S-KHC-P1-PNP
Détecteur magnétique droit, câble 0,3 m - fiche M8

RACCORDS / AUTRES

ANS0046
Jeu de montage

PHE08X10NMDE-A
Amortisseurs industriels PowerStop

KAG500
Connecteur enfichable droit Câble 5 m - Douille M8

KAW500
Connecteur enfichable Équerre Câble 5 m - Douille M8

S8-G-3
Connecteur enfichable adaptable droit - Fiche M8

	▶ Caractéristiques techniques
N° de commande	**SWM1035**
Angle de rotation [°]	90
Angle de rotation réglable +/- [°]	3
Couple de rotation 0° [Nm]	10
Couple de rotation 45° [Nm]	7
Couple de rotation 90° [Nm]	10
Précision de répétition +/- [°]	0.01
Temps de rotation sans charge de montage [s]	0.3
Pression de service min. [bar]	3
Pression de service max. [bar]	8
Pression de service nominal [bar]	6
Température de fonctionnement min. [°C]	5
Température de fonctionnement max. [°C]	+80
Volume du vérin par cycle [cm³]	55
Protection de IEC 60529	IP30
Poids [kg]	1
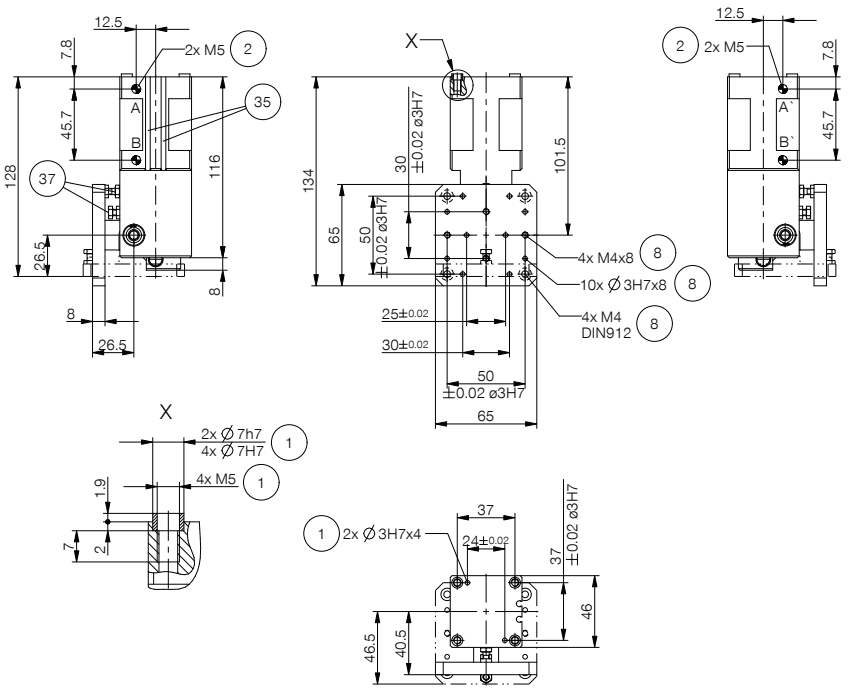
① Montage de l´unité pivotant
② Alimentation en énergie
⑧ Endroit de fixation outil
㉟ Rainure de détection capteur magnétique
㊲ Position finale des vis de réglage