UNITÀ ROTANTI ANGOLARI
SERIE SWM1000

▶ VANTAGGI DEL PRODOTTO

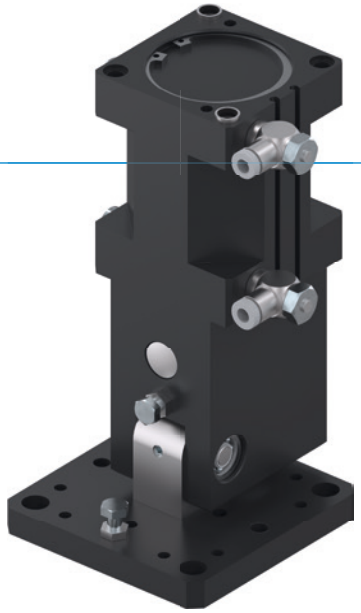

“Lo Snello”

- **Forma ottimizzata**

  Adattato a un asse a portale, così potete integrare l’unità nel vostro carico macchina risparmiando spazio

- **Grande flangia di collegamento**

  La grande superficie di fissaggio semplifica la vostra struttura e consente un montaggio sicuro degli altri utensili

- **Utilizzo continuo senza guasti**

  La nostra qualità senza compromessi “Made in Germany” vi garantisce fino a 10 milioni di cicli senza manutenzione

▶ CARATTERISTICHE DELLA SERIE

Dimensioni costruttive	
SWM10XX	
10 milioni di cicli esenti da manutenzione (max.)	●
IP30	●
Sensore magnetico	●
Decelerazione dei fine corsa Powerstop	●
2 posizioni effettuabili	●

▶ I VANTAGGI IN DETTAGLIO

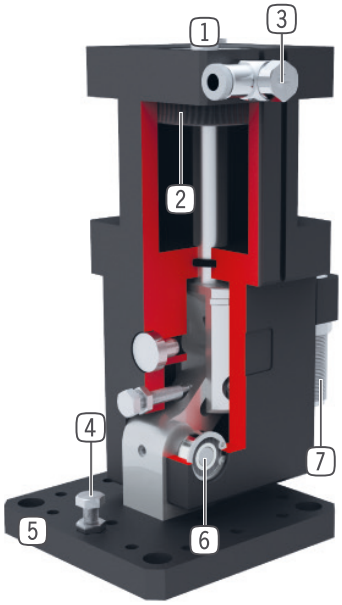

1 **Fissaggio e posizionamento**

2 **Azionamento**
- cilindro pneumatico a doppio effetto

3 **Valvola di regolazione**
- per regolare la velocità di rotazione
- in dotazione

4 **Posizione di fine corsa regolabile**
- +/- 3° fine corsa regolabile

5 **Flangia di collegamento**
- per il fissaggio di applicazioni specifiche dell'utilizzatore

6 **Trasmissione della forza per rotazione a 90°**
- principio della leva articolata

7 **Deceleratori idraulici brevettati**
- decelerazione dei fine corsa regolabile

▶ DATI TECNICI

Dimensioni costruttive	Angolo di rotazione [°]	Momento torcente [Nm]	Peso [kg]	Classe IP
SWM1035	90	7 - 10	1	IP30
SWM1045	90	14 - 21	1.2	IP30
SWM1054	90	29 - 40	3.3	IP30
SWM1063	90	39 - 64	3.5	IP30
SWM1080	90	88 - 150	5.5	IP30

▶ ULTERIORI INFORMAZIONI DISPONIBILI ONLINE

Tutte le informazioni con un clic: www.zimmer-group.com. Con il numero d'ordine potete accedere a dati, disegni, modelli 3D e istruzioni per l'uso del prodotto desiderato nella dimensione più adatta per voi. Veloce, semplice e sempre attuale.

UNITÀ ROTANTI ANGOLARI
DIMENSIONI COSTRUTTIVE SWM1063

▶ SPECIFICHE PRODOTTO

▶ Momento d´inerzia

Mostra la coppia durante il sollevamento in relazione all'angolo di rotazione.

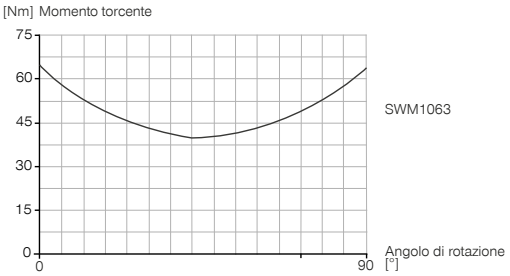

Valori misurati a 6 bar e montaggio in posizione

▶ Forze e momenti

Indica il carico statico sul cuscinetto.

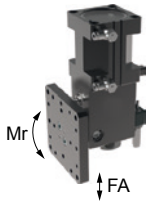

Fa [N]	500
Mr [Nm]	45

▶ IN DOTAZIONE

2 [pezzo]
Valvole di regolazione
DRV1-8X6

2 [pezzo]
Boccole di centraggio
DST42000

▶ ACCESSORI CONSIGLIATI

ALIMENTAZIONE DI ENERGIA

DSV1-8
Valvola di ritegno

DSV1-8E
Valvola di ritegno con scarico rapido

SENSORISTICA

MFS01-K-KHC-P1-PNP
Sensore magnetico angolato, cavo 5 m

MFS01-S-KHC-P1-PNP
Sensore magnetico angolato, cavo 0,3 m - spina M8

MFS02-K-KHC-P1-PNP
Sensore magnetico lineare, cavo 5 m

MFS02-S-KHC-P1-PNP
Sensore magnetico lineare, cavo 0,3 m - spina M8

COLLEGAMENTI/ALTRO

ANS0049
Battuta esterna

PHE14X10NHDE-A
Deceleratori idraulici industriali PowerStop

KAG500
Connettori a spina lineari cavi 5 m - Presa M8

KAW500
Connettori a spina angolari cavi 5 m - Presa M8

S8-G-3
Connettori a spina da collegare lineari - Spine M8

	▶ Dati tecnici
Numero d'ordine	**SWM1063**
Angolo di rotazione [°]	90
Angolo di rotazione regolabile +/- [°]	3
Momento torcente 0° [Nm]	64
Momento torcente 45° [Nm]	39
Momento torcente 90° [Nm]	64
Ripetibilità +/- [°]	0.01
Tempo di rotazione senza carico montato [s]	0.6
Pressione di esercizio min. [bar]	3
Pressione di esercizio mass. [bar]	8
Pressione di esercizio nominale [bar]	6
Temperatura di esercizio min. [°C]	5
Temperatura di esercizio mass. [°C]	+80
Volume d'aria per ciclo [cm³]	340
Grado di protezione secondo IEC 60529	IP30
Peso [kg]	3.5
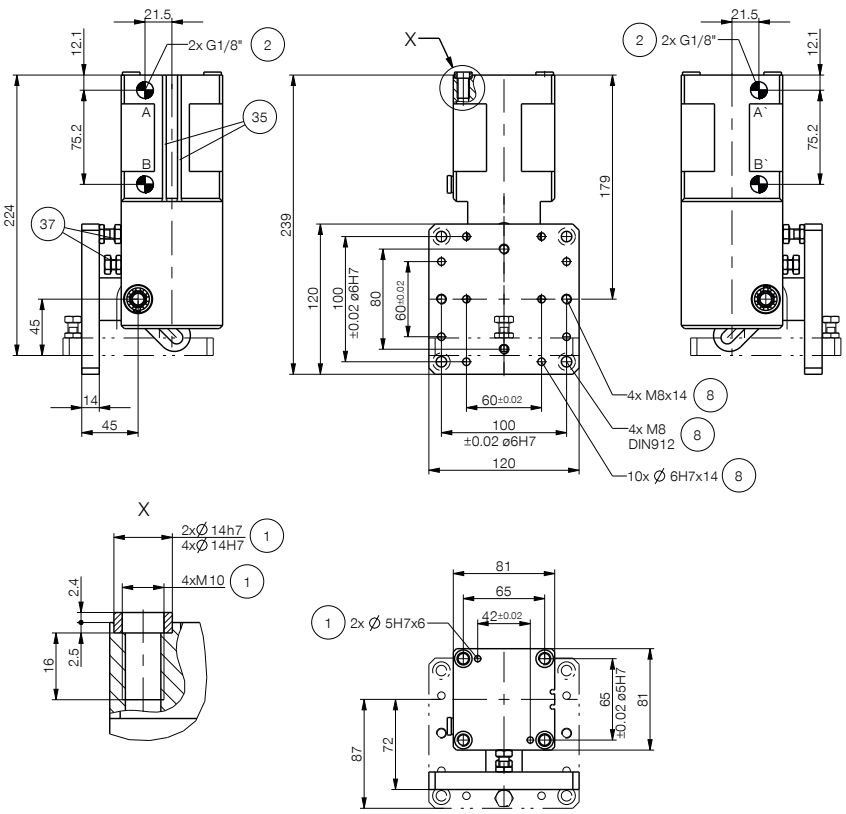
1 Fissaggio unità rotante
2 Alimentazione di energia
8 Fissaggio lato utensile
35 Scanalatura di rilevamento integrata sensore magnetico
37 Posizione di fine corsa viti di regolazione