클램핑 요소 | 공압식
UBPS2505AS1A-LP

▶ 제품의 장점

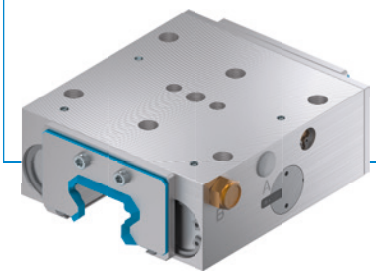

▶ **폭 넓은 제품 라인**

모든 일반 프로파일 레일 가이드 적용

▶ **정상 닫힘(NC)**

스프링 에너지 저장 장치를 통해

▶ **우수한 사용 수명**

5 백만 정적 클램핑 주기

▶ **높은 유지력**

PLUS- 공기로 조정

▶ **안전 부재**

정전 시 안전한 브레이크

▶ 기술 세부 사항

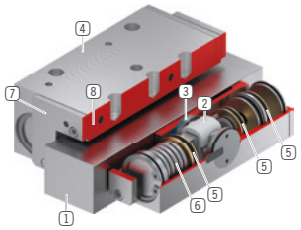

① **프로파일 레일 가이드**
- 모든 일반 프로파일 레일 가이드용 구입 가능

② **웨지 기어**
- 피스톤과 클램핑 및 브레이킹 조 사이 힘의 변환

③ **클램핑 및 브레이킹 조**
- 프로파일 레일 가이드의 자유 표면에 가압됨

④ **하우징**

⑤ **공압 피스톤**
- 피스톤이 웨지 기어를 길이 방향으로 이동시킴

⑥ **스프링 에너지 저장 장치**
- 클램핑 유닛이 정상 닫힘

⑦ **변류기**
- 옵션으로 함께 주문 가능

⑧ **내장형 밸브(옵션)**
- 최대 60%까지 빠른 폐쇄 시간
- 라인 길이와 무관

▶ 제품에 대한 정보

적용 가능성

▶ **비상정지 기능**

▶ **휴지기 Z 축 위치 결정**

▶ **머시닝 센터의 기계 테이블 클램프**

추가 정보

▶ **스페이서 플레이트**

가이드 캐리지(치수 D) 높이에 따라 높이 조정용 스페이서 플레이트를 추가 주문할 수 있습니다.

▶ **요청 시 특수 버전 제작 가능, 예:**

근접 스위치 모니터링 포함

낮은 개방압력 (3.0bar)

추가 공기 연결(상부로부터, 전방으로부터)

폐쇄 시간 감소를 위한 내장형 밸브

▶ 기술 도면

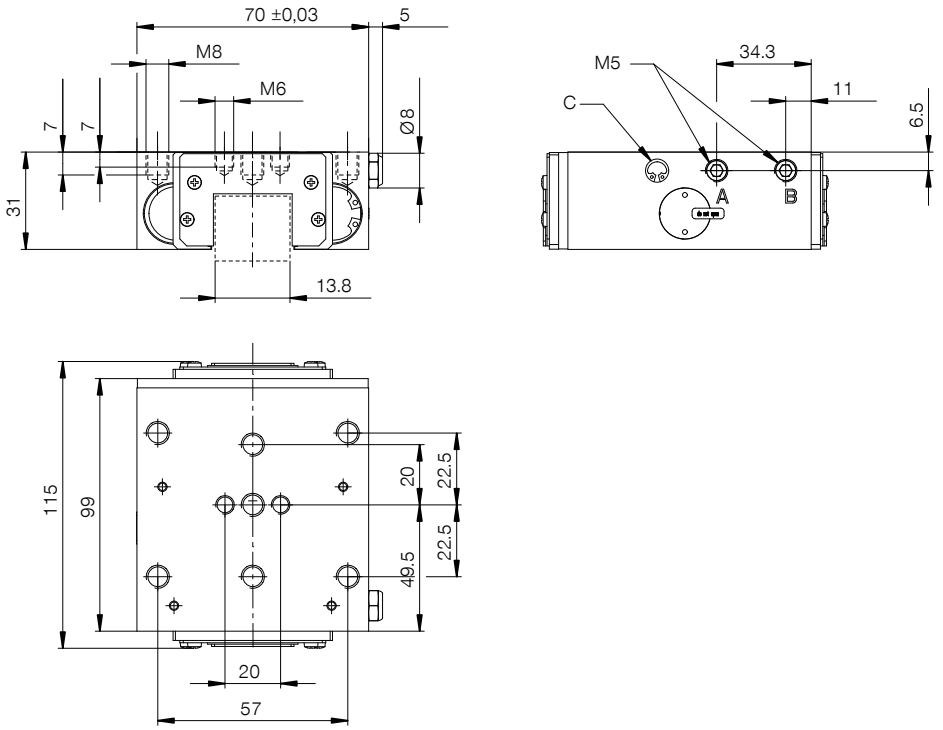

Ⓐ 개방형 연결(양쪽 모두 가능, 한 쪽만 연결 필요)

Ⓑ 환기 필터(단면) 연결은 PLUS 연결에 사용할 수 있습니다(양쪽 모두 가능, 한 쪽만 연결 필요).

Ⓒ 퀵 배기 밸브(양쪽)

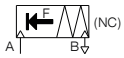



▶ 기술 데이터

주문번호	UBPS2505AS1A-LP
작동	공압식
유지력 [N]	1050
이론적 유지력 (μ=0,1) [N]	1,313
플러스 연결 가능	예
유지력 플러스 연결 [N]	1750
작동 압력 [bar]	4 ... 6.5
정격 작동 압력 [bar]	4
B10d 값	5,000,000
위치 정확도 +/- [mm]	0,02
개방 시간 [s]	0.05
폐쇄 시간 [s]	0.02
작동 온도 [°C]	-10 ... +70
무게 [kg]	1
기능	클램핑 및 브레이킹
상태	NC (Normally Closed) 정상 닫힘
장착 방향	정면에서
스크레이퍼	예
인증	CE / UKCA / LABS / REACH / RoHS

개략도. DIN ISO 2768 T1-f/T2-H에 따른 일반 공차. 모서리는 ISO 13715를 따름. 양쪽 정지면을 사용할 수 있습니다. 중앙 마운팅 보어를 사용해야 합니다. 요소가 가이드 특성을 제공하지 않습니다. 가이드는 외부에서 이루어집니다. 유지력은 축 방향으로 최대로 가해질 수 있는 힘입니다. 모든 클램핑 및 제동 요소는 출고 전 약간의 오일 윤활층(ISO-VG-68)이 있는 경화 강철 레일에서 지정된 유지력에 대해 100% 점검됩니다. 다른 윤활제 또는 레일 코팅을 사용할 경우 마찰값에 영향을 미칠 수 있습니다. 시운전 전 사용 설명서에 유의해야 합니다. 추가 개발의 일환으로 기술적인 변경이 있을 수 있습니다. 최신 및 기타 데이터는 온라인으로 www.zimmer-group.com의 사용 설명서에서 불러올 수 있습니다.