MÓDULO DE TRANSMISIÓN DE ENERGÍA

WER02LF04

	► Datos técnicos
Referencia	**WER02LF04**
adecuado para	Parte del lote
Modo de unión *	FST
Tipo de conexión *	Conector redondo
Rosca de conexión	M8
Número de contactos	4
Corriente nominal [A]	3
Tensión de servicio [V AC]	60
Tensión de servicio [V DC]**	75
Peso [kg]	0.03
Tipo de conexión	Hembra

*FST=conector plano, RST=conector redondo, FRL=extremo del hilo trenzado libre
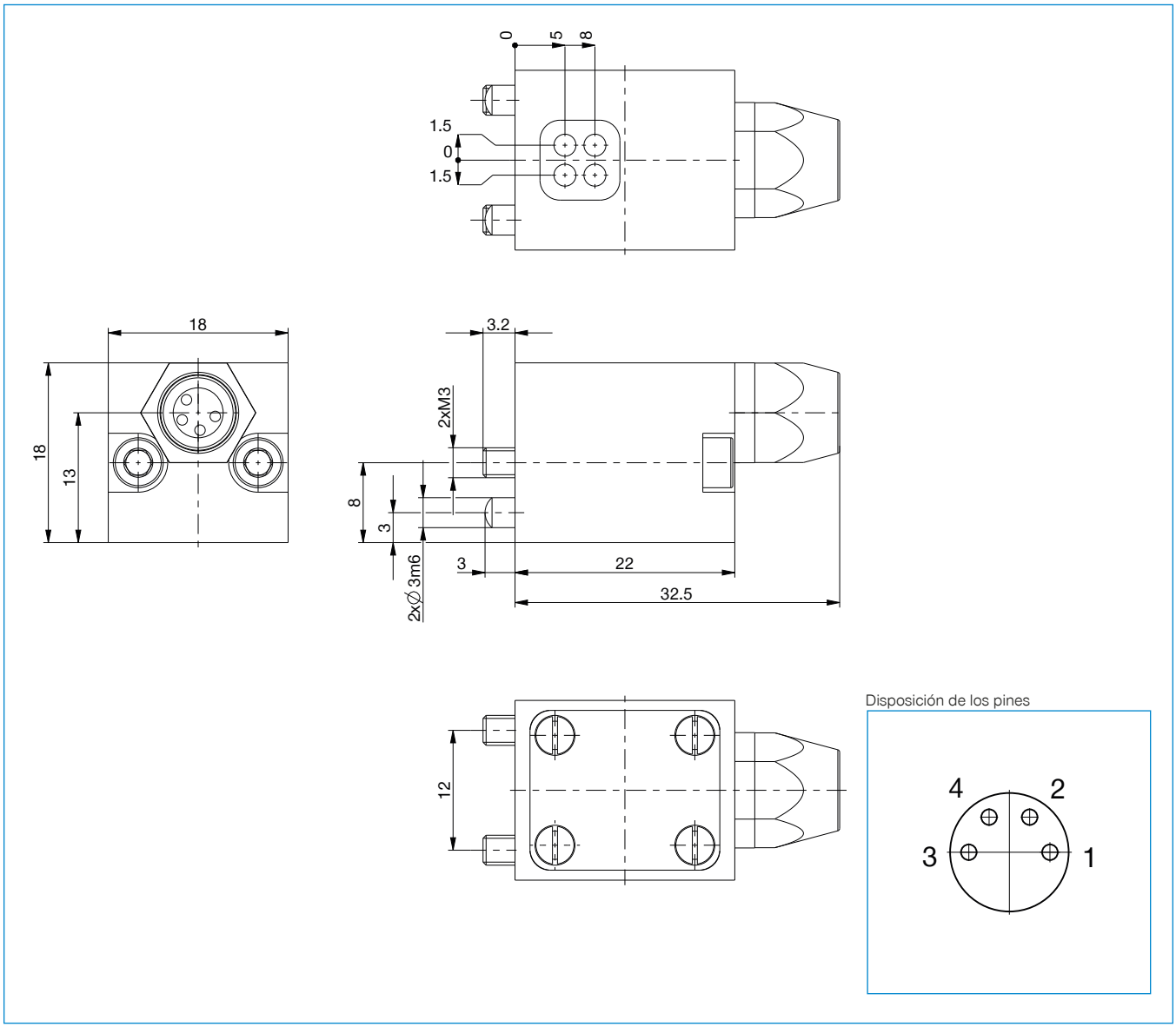
**Datos con toma de tierra por parte del cliente, 60 V sin toma de tierra