MÓDULO DE TRANSMISIÓN DE ENERGÍA

WER1000FIL01-19-B

	▶ Datos técnicos
Referencia	**WER1000FIL01-19-B**
Serie	WER1000
Tipo de transferencia	Comunicación
Función	Conexión en caliente
Transmisión de datos	IO-Link
Adecuado para tamaño constructivo	HWR63 / HWR80 / HWR2031 / HWR2040 / HWR2050 / HWR2063 / HWR2080 / FWR40 / FWR50 / FWR63 / FWR80 / WWR40 / WWR50 / WWR63 / WWR80
Adecuado para	Parte fija
Número de contactos	5
Modo de unión	Contactos por resorte
Corriente nominal [A]	2
Tensión de servicio [V]	30
Rosca de conexión	M12
Codificación	A
Tipo de conexión	Macho
Tipo de conexión	Conector redondo
Orientación de la conexión	radial
Fuerza de acople [N]	10
Fuerza de desacople [N]	-
Protección según IEC 60529	IP54*
Peso [kg]	0.029

*sólo en estado acoplado

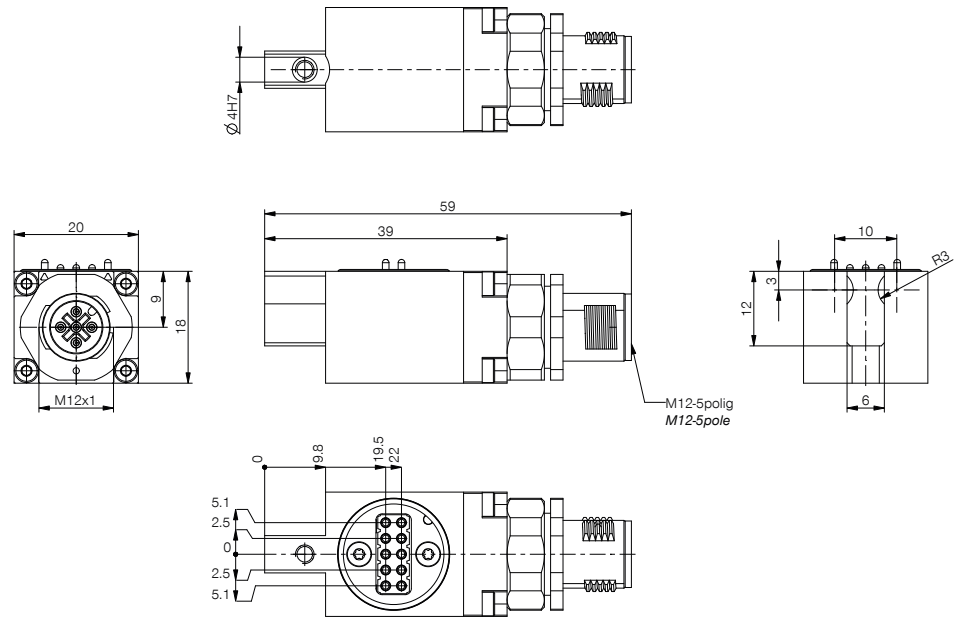

Disposición de los pines

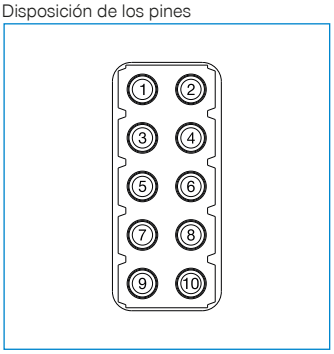
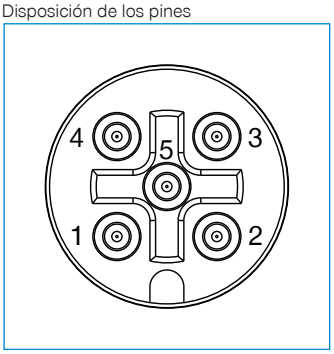
Disposición de los pines