能源模块
WER1000FSI08-00-B

	▶ 技术数据
定购编号	**WER1000FSI08-00-B**
系列	WER1000
传输设置	电动
功能	信号电流
适合多种结构尺寸	HWR / HWR2000 / FWR / WWR – 31 / 40 / 50 / 63 / 80
可匹配于	固定部分
接触点/面数量	8
连接方式	弹簧触点
标准流量 [A]	2
电源电压 [V]	30
固定螺纹	M12
连接类型	公头
固定类型	圆形连接器*
连接方向	径向
连接力 [N]	8
释放力 [N]	-
根据IEC 60529标准安全保护	IP54**
重量 [kg]	0.045

*注意插头直径,只适用于组装的电缆
**仅在耦合状态下

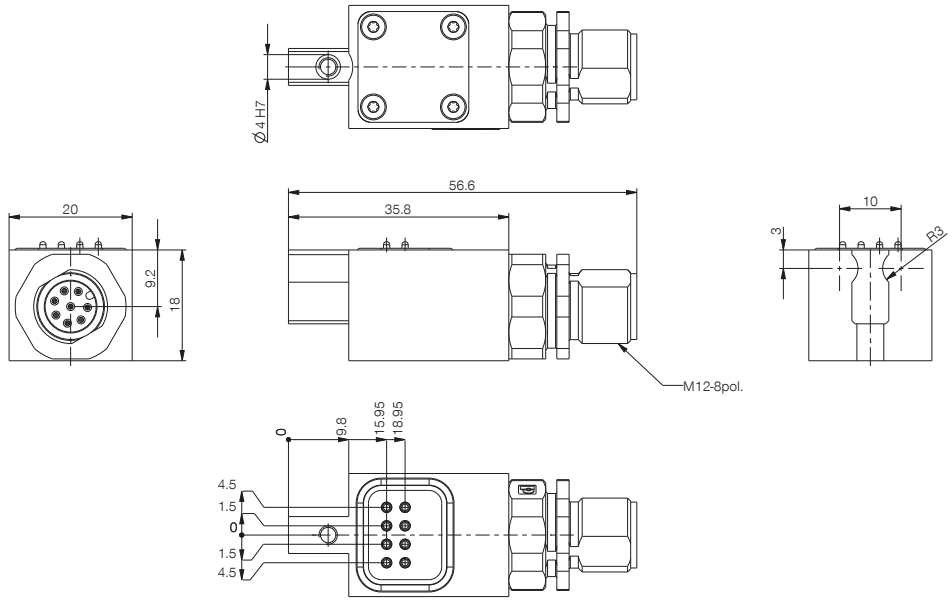

PIN分配

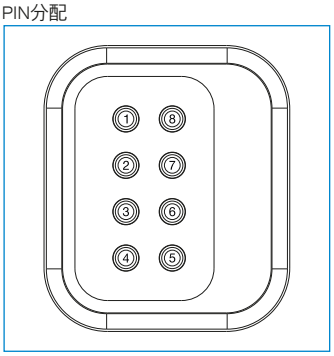
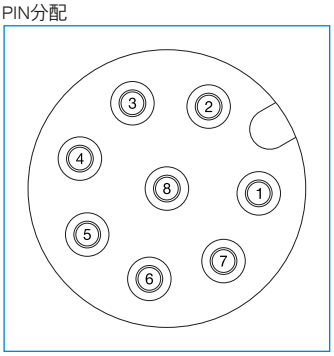
PIN分配