# 能源模块
## WER1000FSI08-19-B

| | ▶ 技术数据 |
|---|---|
| **定购编号** | **WER1000FSI08-19-B** |
| 系列 | WER1000 |
| 传输设置 | 电动 |
| 功能 | 热插拔 |
| 适合多种结构尺寸 | HWR63 / HWR80 / HWR2031 / HWR2040 / HWR2050 / HWR2063 / HWR2080 / FWR40 / FWR50 / FWR63 / FWR80 / WWR40 / WWR50 / WWR63 / WWR80 |
| 可匹配于 | 固定部分 |
| 接触点/面数量 | 8 |
| 连接方式 | 弹簧触点 |
| 标准流量 [A] | 2 |
| 电源电压 [V] | 30 |
| 固定螺纹 | M8 |
| 连接类型 | 插座 |
| 固定类型 | 圆形连接器 |
| 连接方向 | 径向 |
| 连接力 [N] | 10 |
| 释放力 [N] | - |
| 根据IEC 60529标准安全保护 | IP54* |
| 重量 [kg] | 0.043 |

*仅在耦合状态下

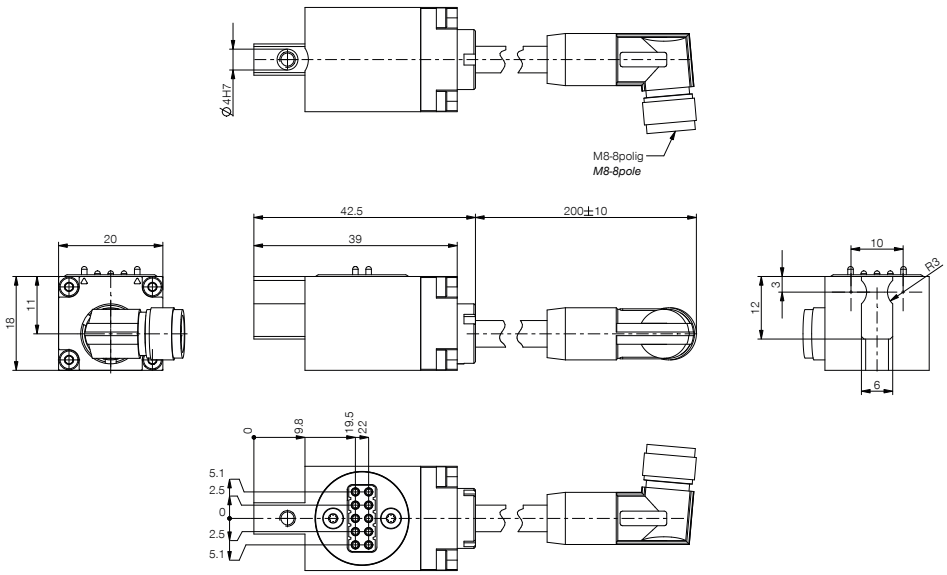


PIN分配

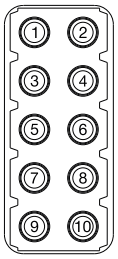

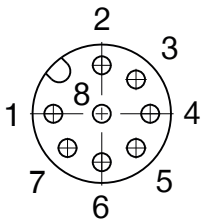
PIN分配