ELEMENTO DI CONNESSIONE
WER3000FIL01-18-A

	▶ Dati tecnici
Numero d'ordine	**WER3000FIL01-18-A**
Serie	WER3000
Tipo di trasmissione	Comunicazione
Trasmissione dati	IO-Link
Adatto per dimensioni costruttive	WWR100-B / WWR125-B / WWR160-B / WWR1160 / WWR1200
Adatto per	Parte fissa
Numero contatti	4
Tipo di collegamento	senza contatto
Corrente nominale [A]	1.7
Tensione di esercizio [V]	24
Filettatura di collegamento	M12
Codifica	A
Modalità di connessione	Pin
Tipo di connessione	Connettore rotondo
Orientamento del collegamento	assiale
Grado di protezione secondo IEC 60529	IP67
Peso [kg]	0.25

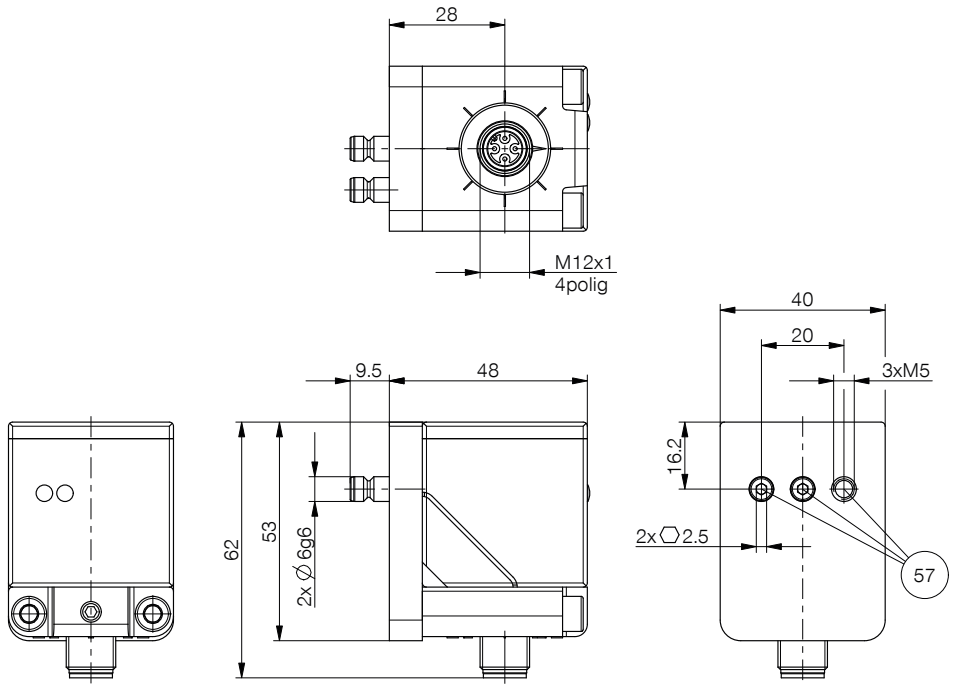

57 Bullone di collegamento
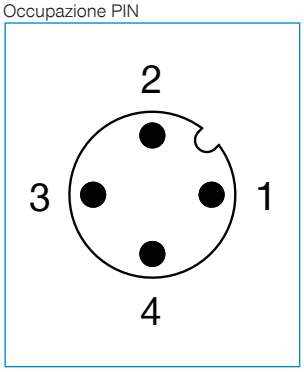
Occupazione PIN