ELEMENTO DI CONNESSIONE
WER3000LSI08-18-A

	▶ Dati tecnici
Numero d'ordine	**WER3000LSI08-18-A**
Serie	WER3000
Tipo di trasmissione	elettrica
Adatto per dimensioni costruttive	WPR5100 / WPR5125 / WPR5160 / WPR5200 / WWR1160 / WWR1200
Adatto per	Parte mobile
Numero contatti	8+2
Tipo di collegamento	senza contatto
Corrente nominale [A]	0.2
Tensione di esercizio [V]	24
Filettatura di collegamento	M12
Modalità di connessione	Presa
Tipo di connessione	Connettore rotondo
Orientamento del collegamento	assiale
Grado di protezione secondo IEC 60529	IP67
Peso [kg]	0.24

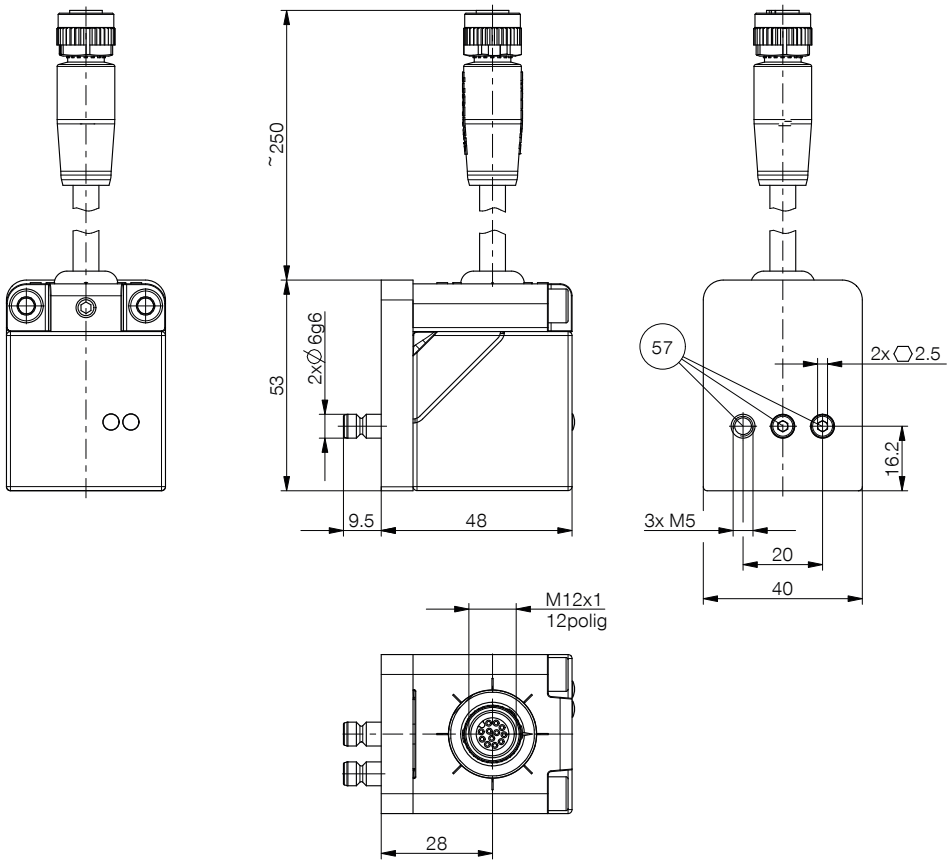

57 Bullone di collegamento
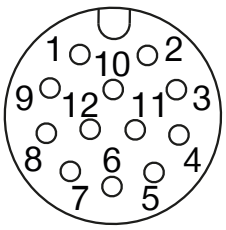
Occupazione PIN