工具快换
WMR2000 系列

▶ 产品优点

▶ 电永磁铁

NC 规格配有电永磁铁，即使断电也能确保牢固夹持。

▶ 集成介质传输

支持多达四个集成压缩空气/真空传输装置。此外，专门开发且经过密封处理的弹簧销触点可确保信号传输安全。

▶ 材料耐受性好

快换装置根据 GMP（良好生产规范）和 ISO 14644 制造而成，仅采用符合 FDA 标准的材料，以此减少颗粒排放。耐受性出色的表面和材料可确保耐受过氧化氢 (H_2O_2) 等腐蚀性清洁剂。

▶ 产品特点

尺寸型号	版本	
WMR20XX	F-00-A	L-00-A
IO-Link	●	●
数字 I/O	●	●
符合 FDA 标准的材料	●	●
耐受 H_2O_2 材料	●	●
耐腐蚀	●	●
经无尘室认证	●	●
IP68	●	●

▶ 优势细节

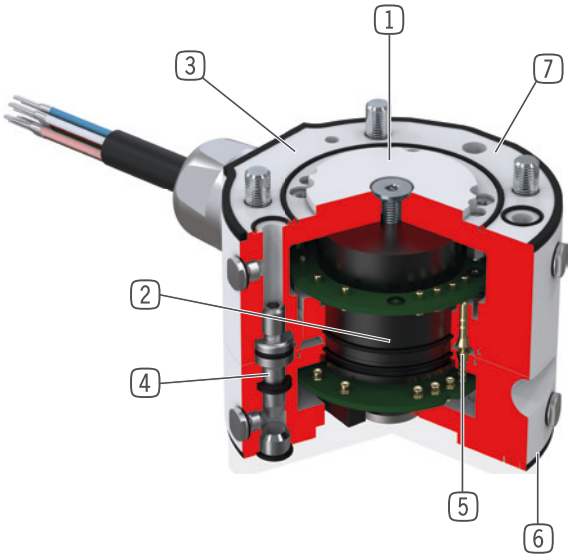

1 **认证**
- 根据 GMP A 级开发制造
- 耐受 H_2O_2 材料
- TÜV 认证的无尘室等级

2 **驱动**
- 电永磁铁(NC 规格)
- 断电也能牢固夹持

3 **机械手法兰**
- 安装圈符合EN ISO 9409-1标准

4 **内置气路**
- 空气/真空管路
- 可实现无管操作

5 **集成电流和信号传输**
- 符合 FDA 标准的密封弹簧触点
- 集成工具端编码

6 **非固定端**
- 用于工具端安装
- 密封法兰

7 **固定端**
- 用于机械手端安装
- 密封法兰

▶ 技术数据

尺寸型号	依据EN ISO 9409-1标准的连接法兰	气体传输 [编号]	电传输 [编号]
WMR2063	TK 63	4	10

▶ 更多详情请上网查询

所有信息查询请点击:www.zimmer-group.com。产品参数、绘图、3D模型和操作说明均可根据产品型号查询。清晰且实时更新。

工具快换
WMR2063 尺寸型号

▶ 产品规格

IO-Link

▶ 可变安装位置

图示为最大搬运重量与加速度和杠杆臂的关系。并不取代技术设计。

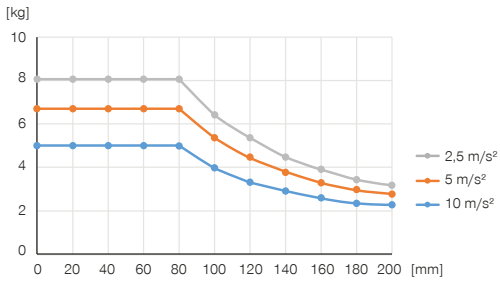

▶ 力和力矩

显示作用于快换装置的静态力和矩。

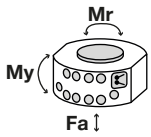

Mr [Nm]	20
My [Nm]	13
Fa [N]	265

▶ 随货提供

4 [个]
螺栓塑料盖
173835

▶ 配件建议

能源供应

CPNEU02498
直接头

CPNEU02497
弯角接头

接口 / 其他

AWMR2063-00-A
放置架

▶ 推荐配件:放置架

NJ5-E2SK
接近开关电缆 0.3m - M8连接头

	► 技术数据	
定购编号	**WMR2063F-00-A**	**WMR2063L-00-A**
依据EN ISO 9409-1标准的连接法兰	TK 63	TK 63
驱动类型	磁力	磁力
电源电压 [V]*	24	
标准流量 [A]*	1.5	
持续工作时间 **	10% 占空比 S3 5 分钟	
气体传输 [编号]	4	4
电传输 [编号]	10	10
每种载体的通过量 [l/min]	360	360
能源元件工作电压 [V]	24	24
能源元件额定电流 [A]	5	5
数据传输	Digital I/O, IO-Link	Digital I/O, IO-Link
保持力 [N]	265	
连接力 [N]	60	60
释放力 [N]	120	120
Z轴重复定位 [mm]	0.1	0.1
X,Y轴重复定位 [mm]	0.1	0.1
X,Y上对接偏差最大值 [mm]	1.0	1.0
操作温度 [°C]	5 ... +60	5 ... +60
惯性矩 [kgcm²]	4.3	1.6
根据DIN EN ISO 14644-1标准无尘室应用	2	2
根据IEC 60529标准安全保护	IP68***	IP68***
重量 [kg]	0.5	0.21

*仅松脱需要。
**基于电永磁铁(松脱用)。
***全表面螺栓固定。

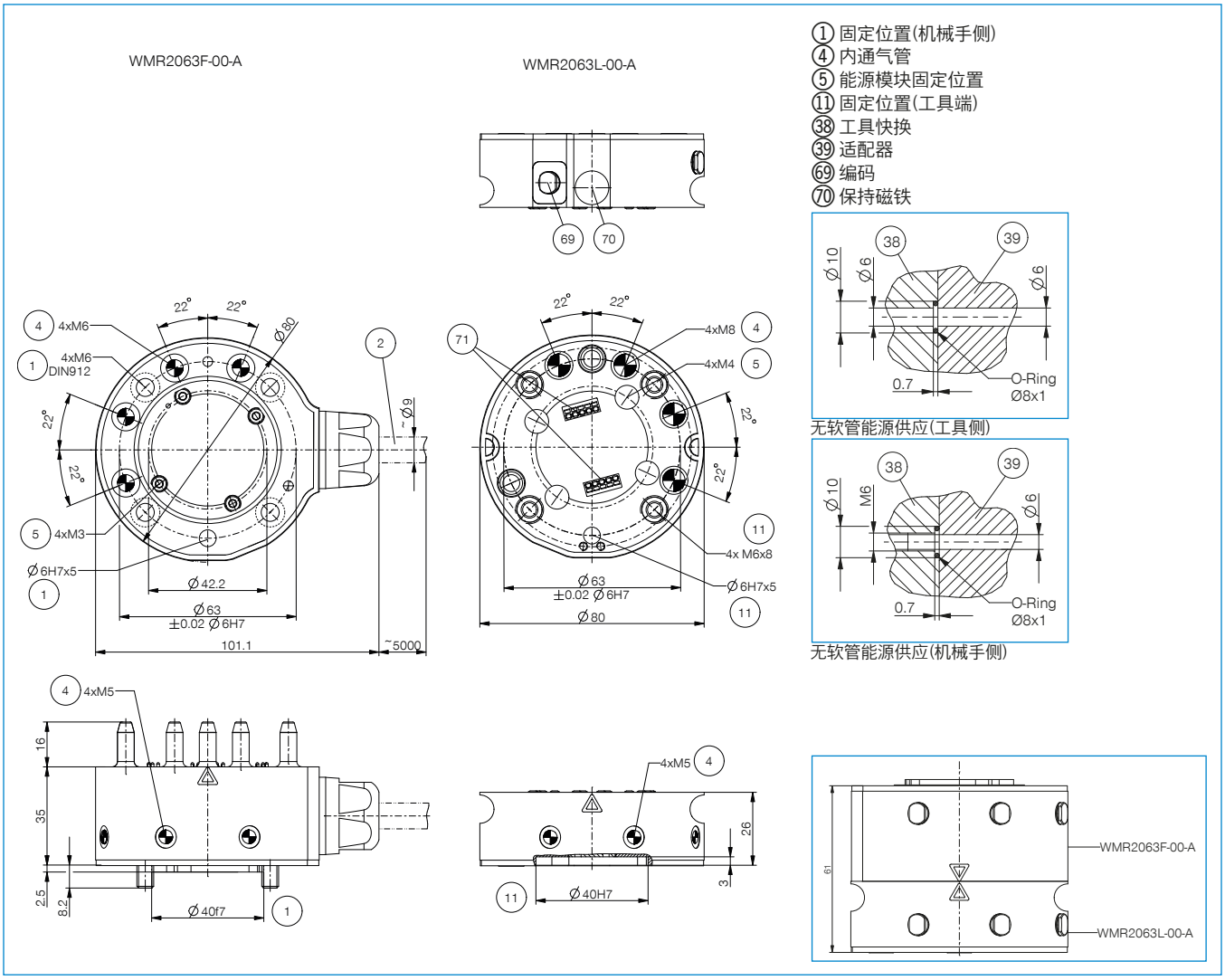

电路图
WMR2063

▶ WMR2063F-00-A

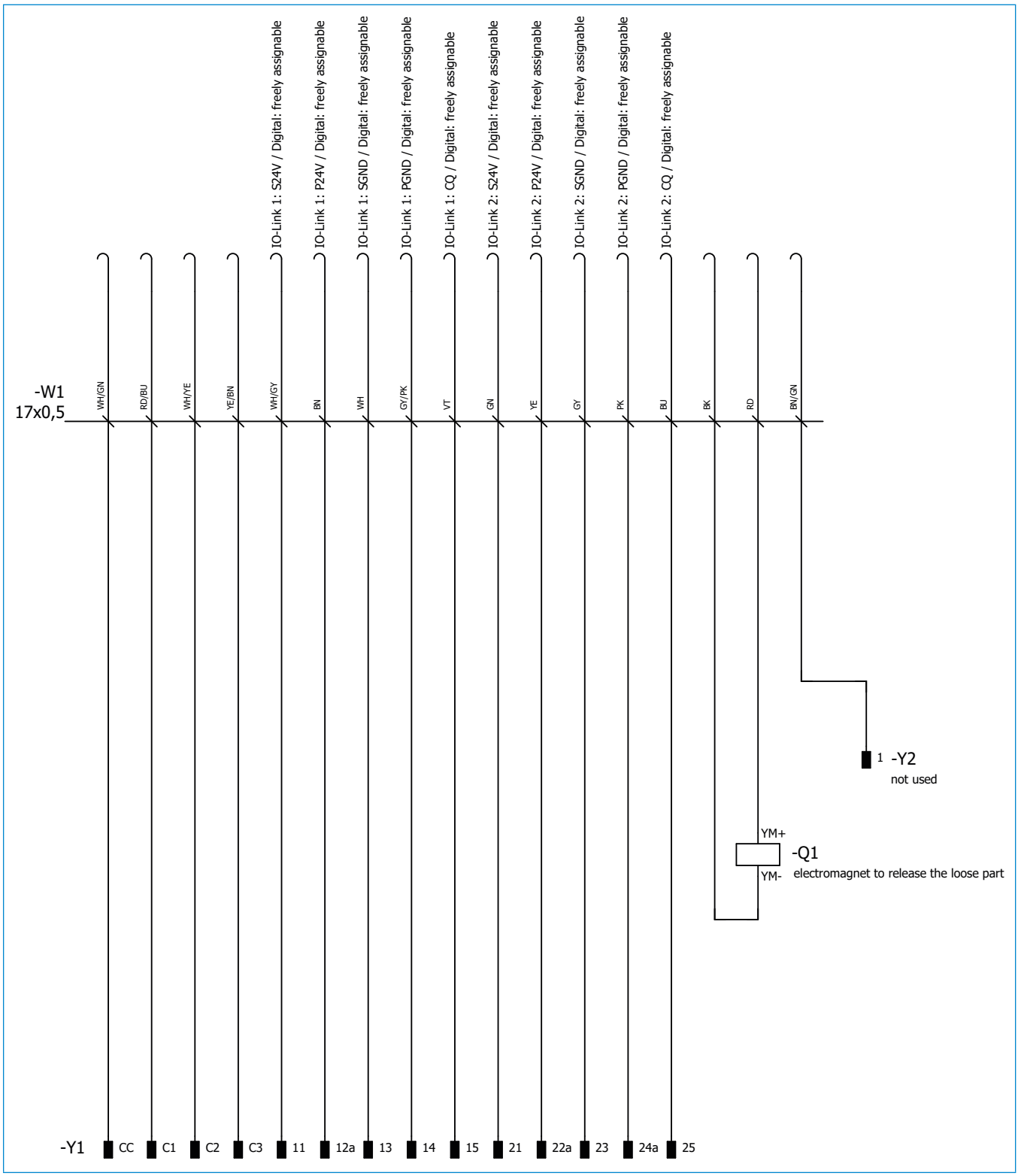

▶ WMR2063L-00-A

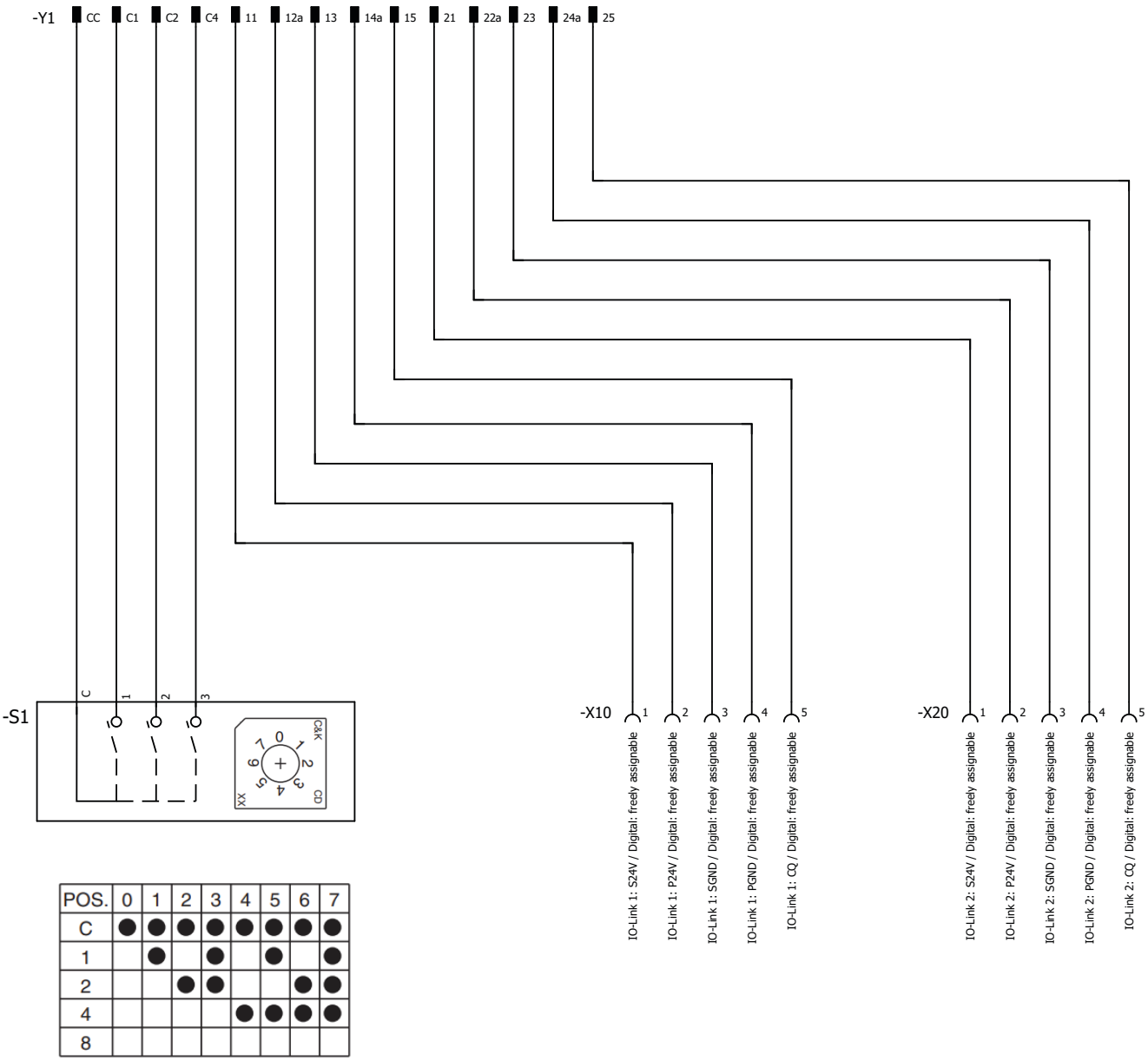

POS.	0	1	2	3	4	5	6	7
C	●	●	●	●	●	●	●	●
1		●		●		●		●
2			●	●			●	●
4					●	●	●	●
8								