CHANGEURS D‘OUTILS
SÉRIE WWR

▶ AVANTAGES PRODUIT

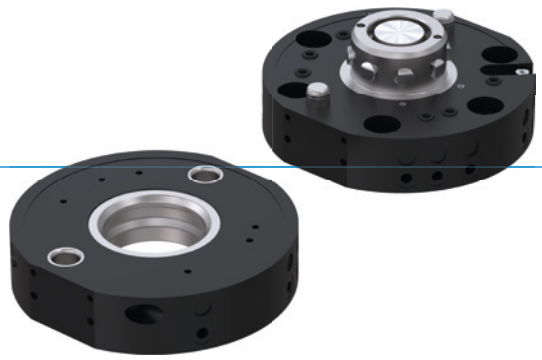

▶ **Un arrêt sécurisé en cas de chute de pression**

La combinaison d’un accumulateur à ressort et d’un rapport de transmission élevé vous garantit une machine sûre.

▶ **Construction ultra plate**

Ce type de construction réduit au minimum la charge de couple pour votre robot et permet l’utilisation d’outils de plus petite taille et moins chers

▶ **Une infinie diversité de dispositifs de transfert de fluides**

Quel que soit le fluide que vous souhaitez transférer, nous avons déjà mis en œuvre un grand nombre d’applications et nous trouverons la solution adaptée à vos exigences !

▶ LE PRODUIT ADAPTÉ À VOTRE APPLICATION

▶ **Nos produits aiment les défis !**
Des conditions extrêmes n’importe où dans le monde - nos composants et systèmes éprouvés dans la pratique vous offrent des possibilités infinies. Trouvez le produit adapté à votre domaine d’application spécifique :
www.zimmer-group.com

▶ DÉTAIL DES AVANTAGES

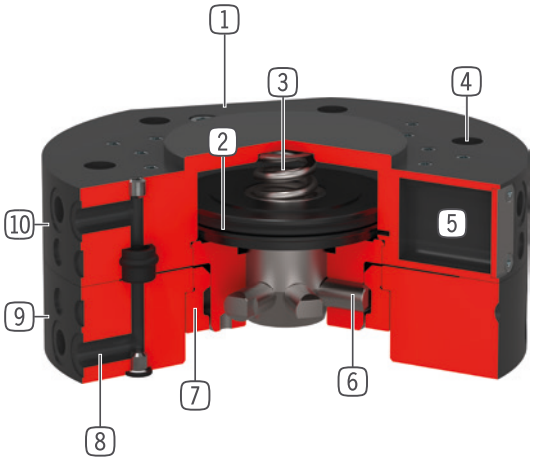

1 **Fixation élément énergétique**

2 **Entraînement**
- vérin pneumatique à double effet

3 **Ressort intégré**
- auto maintien en cas de coupure d´énergie

4 **Bride de connexion au robot**
- diamètre et usinage aux normes EN ISO 9409-1

5 **Détection du piston**
- par capteur magnétique

6 **Bille de vérouillage**
- adapte á la douille de vérouillage

7 **Anneau de verrouillage**
- pour une grande absorbtion des couples

8 **Passages d'air intgrés**
- Conduite / vide d'air
- Sans tuyaux

9 **Partie mobile**
- Pour le montage de l´outil

1 0 **Partie fixe**
- Partie fixe au robot

▶ CARACTÉRISTIQUES TECHNIQUES

Taille de fabrication	Bride de raccordement pour EN ISO 9409-1	Transfert pneumatique de l'énergie [Nombre]	Transfert électrique de l'énergie
WWR40	TK 40	4	en option
WWR50	TK 50	4	en option
WWR63	TK 63	6	en option
WWR80	TK 80	6	en option
WWR100	TK 100	6	en option
WWR125	TK 125	10	en option
WWR160	TK 160	10	en option

▶ AUTRES INFORMATIONS DISPONIBLES EN LIGNE

Toutes les informations en un clic sur www.zimmer-group.com. À l'aide de la référence du produit de votre choix, trouvez les données, plans, modèles 3D et instructions de service concernant la taille du modèle sélectionné. Rapide, clair et toujours à jour.

CHANGEURS D'OUTILS
TAILLE DE FABRICATION WWR100

▶ SPÉCIFICATIONS PRODUIT

▶ Position de montage variable

Montre le poids de manutention maximal par rapport à l'accélération et au bras de levier. Ne remplace pas la conception technique.

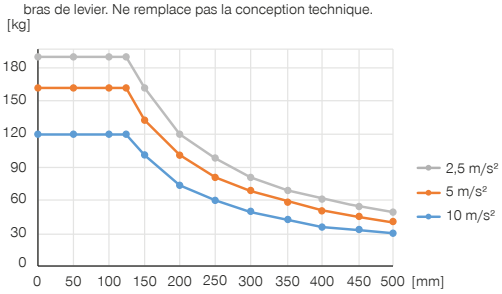

▶ Forces et couples

Affichage des forces et couples statiques susceptibles d'avoir un impact sur le changeur d'outil.

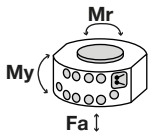

Mr [Nm]	600
My [Nm]	850
Fa [N]	16000

▶ FOURNI

6 [pièce]
Joint torique
COR0070150

▶ ACCESSOIRES RECOMMANDÉS

ALIMENTATION EN ÉNERGIE

GV1-8X8
Raccord pneumatique droit

WV1-8X8
Raccord orientable

CAPTEURS

ZUB088924
Détection pos. piston

CAPTEURS

NJR04-E2SK
Détecteur de proximité inductif Câble 0,3 m - Fiche M8

RACCORDS / AUTRES

Éléments énergétiques et accessoires pour changeur d'outils

ALSR13100
Magasins

▶ ACCESSOIRES RECOMMANDÉS MAGASINS

NJ8-E2
Détecteur de proximité inductif - Câble 5 m

NJ8-E2S
Détecteur de proximité inductif - Fiche M8

	► Caractéristiques techniques	
N° de commande	**WWR100F-B**	**WWR100L-B**
Bride de raccordement pour EN ISO 9409-1	TK 100	TK 100
Transfert pneumatique de l'énergie [Nombre]	6	6
Débit par transmetteur	330	330
Transfert électrique de l'énergie	en option	en option
Transfert hydraulique de l'énergie	en option	en option
Auto-maintien lors du verrouillage	mécanique	mécanique
Course de verrouillage [mm]	1.2	
Précision de répétition en Z [mm]	0.01	0.01
Précision de répétition en X, Y [mm]	0.02	0.02
Force de serrage [N]	120	
Force de desserrage [N]	75	
Déport max. de l'axe au couplage en X, Y [mm]	1.85	1.85
Pression de service [bar]	4 ... 10	4 ... 10
Pression de service nominal [bar]	6	6
Température de service [°C]	5 ... +80	5 ... +80
Volume du vérin par cycle [cm³]	25	
Moment d'inertie [kgcm²]	14	14
Poids [kg]	0.99	0.77

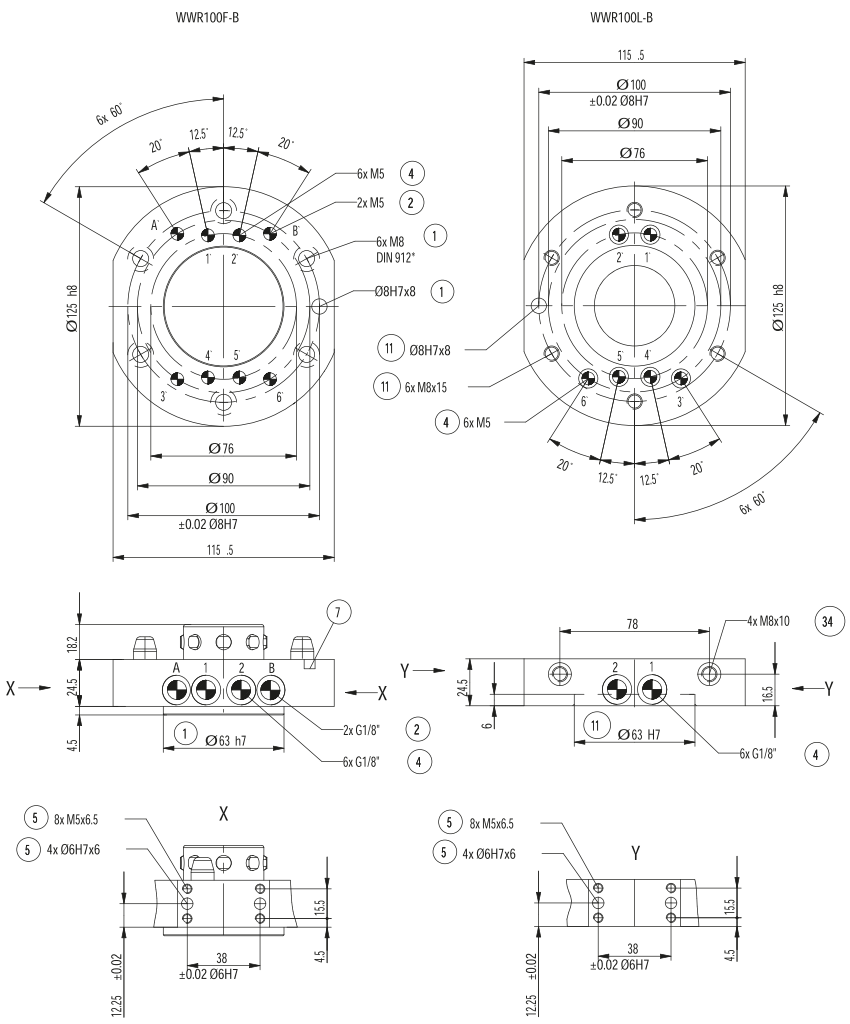

1 Fixation (côté robot)
2 Alimentation en énergie
4 Passages d'air intgrés
5 Fixation des éléments énergétiques
7 Logement pour initiateur
11 Fixation (par le client)
34 Filetage pour les tiges du magasin
38 Changeur d'outil
39 Adaptateur
A Raccord pneumatique verrouillé
B Raccord pneumatique déverrouillé
A' Raccord pneumatique verrouillé (alt./direct)
B' Raccord pneumat. déverrouillé (alt./direct)

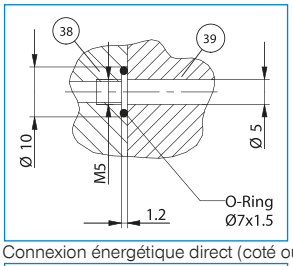

Connexion énergétique direct (coté outil)

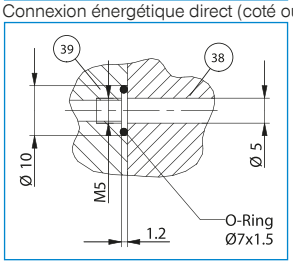

Connexion énergétique direct (coté robot)

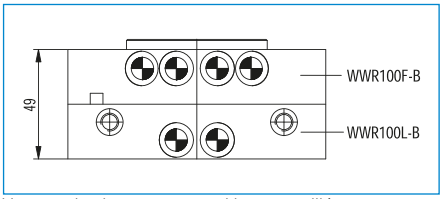

Hauteur du changeur en position verrouillé

ÉLÉMENTS ÉNERGÉTIQUES POUR CHANGEURS D'OUTIL
TAILLE WWR100
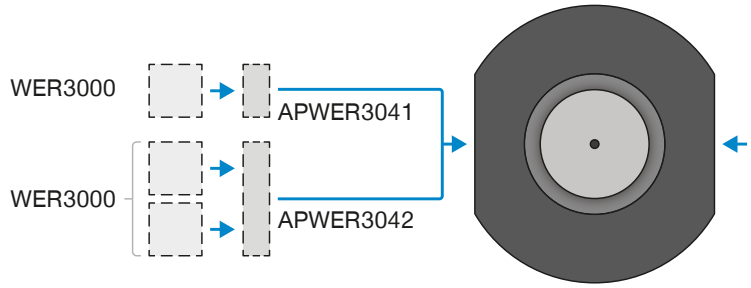
► SCHÉMA DE CONNEXION