CAMBIOUTENSILE
SERIE WWR1000

▶ VANTAGGI DEL PRODOTTO

▶ **Tenuta sicura in caso di caduta di pressione**

La combinazione di accumulatore a molla e trasmissione meccanica della forza garantisce la tenuta dell'utensile anche in caso di improvvisa perdita di pressione nel sistema.

▶ **Carichi elevati per sfide importanti**

Con una capacità di carico di oltre 1.000 kg, il cambiautensili è ideale per l'uso su robot per impieghi gravosi e consente processi di cambio stabili e automatizzati anche nelle condizioni più difficili.

▶ **Varietà inesauribile di trasmissione mezzi**

Che si tratti di pneumatica, vuoto, idraulica, refrigerante, segnali elettrici o carico, il nostro sistema modulare consente l'integrazione di un'ampia varietà di supporti, adattabili in modo flessibile ai più diversi requisiti di processo.

▶ IL PRODOTTO ADATTO ALLA VOSTRA APPLICAZIONE

▶ **I nostri prodotti amano le sfide!**
Condizioni estreme, in ogni angolo del mondo: i nostri componenti e sistemi di comprovata efficacia vi offrono illimitate possibilità.
Trovate il prodotto più adatto alle vostre specifiche esigenze:
www.zimmer-group.com

▶ I VANTAGGI IN DETTAGLIO

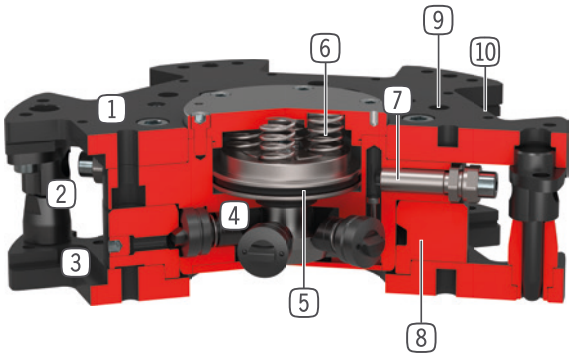

(1) **Parte fissa**
- Per il montaggio lato robot

(2) **Spine di centraggio**
- antitorsione e posizionamento della parte mobile

(3) **Parte mobile**
- Per il montaggio lato utensile

(4) **Perno di serraggio**
- permette di mantenere agganciata la parte fissa a quella mobile

(5) **Azionamento**
- cilindro pneumatico a doppio effetto

(6) **Molla integrata**
- accumulatore di energia in caso di caduta di pressione

(7) **Rilevamento della posizione del pistone**
- Mediante sensore induttivo

(8) **Bussola di serraggio**

(9) **Flangia robot**
- Diametro primitivo realizzato secondo EN ISO 9409-1

(1)(0) **Fissaggio elemento di connessione**

▶ DATI TECNICI

Dimensioni costruttive	Flangia di collegamento secondo EN ISO 9409-1	Alimentazione elettrica	Passaggi per fluidi
WWR1160	TK 160	opzionale	optional
WWR1200	TK 200	opzionale	optional

▶ ULTERIORI INFORMAZIONI DISPONIBILI ONLINE

Tutte le informazioni con un clic: www.zimmer-group.com. Con il numero d'ordine potete accedere a dati, disegni, modelli 3D e istruzioni per l'uso del prodotto desiderato per le dimensioni costruttive più adatte a voi. Veloce, semplice e sempre attuale.

CAMBIOUTENSILE
DIMENSIONI COSTRUTTIVE WWR1160

▶ SPECIFICHE PRODOTTO

▶ Posizione di montaggio variabile

Mostra il peso maneggiabile massimo in funzione di accelerazione e braccio di leva.

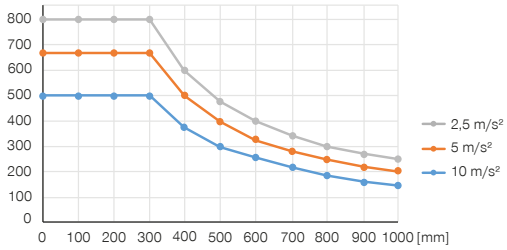

▶ Forze e momenti

Mostra le forze e i momenti statici che possono agire sul cambioutensile in posizione serrata.

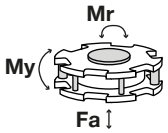

Mr [Nm]	6000
My [Nm]	6000
Fa [N]	35000

▶ IN DOTAZIONE

2 [pezzi]
Supporto di fissaggio per sensore
ZUB0014

▶ ACCESSORI CONSIGLIATI

ALIMENTAZIONE DI ENERGIA

GV1-8X8
Foro filettato lineare

SENSORISTICA

NJ8-E2S-17
Sensori induttivi - Spina M8

COLLEGAMENTI/ALTRO

Elementi di connessione e accessori per cambiautensili

KAG500
Connettore a spina diritto cavo 5 m - presa M8

ZUB0022
Punte per taratura

ALSR1-1200
Deposito

	► Dati tecnici	
Numero d'ordine	**WWR1160F**	**WWR1160L**
Flangia di collegamento secondo EN ISO 9409-1	TK 160	TK 160
Alimentazione elettrica	opzionale	opzionale
Passaggi per fluidi	optional	optional
Mantenimento della forza di presa durante il serraggio	meccanico	meccanico
Corsa di serraggio [mm]	1	
Ripetibilità +/- [mm]	0.02	0.02
Disassamento massimo durante l'accoppiamento in X,Y [mm]	3.0	3.0
Pressione di esercizio [bar]	6 ... 8	6 ... 8
Pressione di esercizio nominale [bar]	6	6
Temperatura di esercizio [°C]	5 ... +80	5 ... +80
Volume del cilindro per ciclo [cm³]	48	
Peso [kg]	8.7	5.3

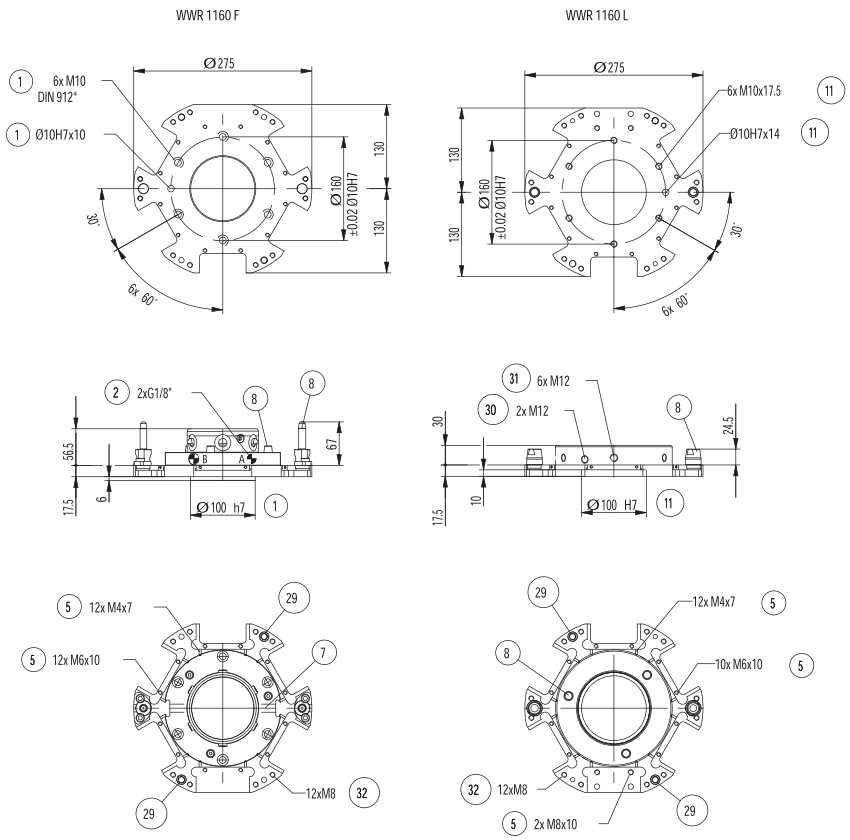

① Fissaggio (lato robot)
② Alimentazione di energia
⑤ Fissaggio elemento di connessione
⑦ Fissaggio per sensori induttivi
⑧ Precentraggio / Antitorsione
⑪ Fissaggio lato utensile
㉙ Rilevamento parte mobile
㉚ Vite per sbloccaggio di emergenza (ripristino posizione del pistone)
㉛ Vite per sbloccaggio di emergenza e (ripristino posizione dei perni di serraggio)
㉜ Fori di fissaggio per fascette cavi
Ⓐ Attacco per l'aria bloccato
Ⓑ Attacco per l'aria sbloccato

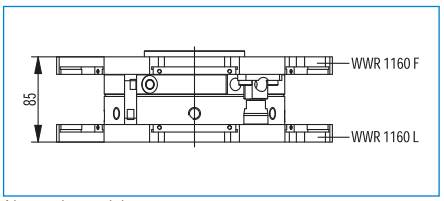

Altezza in posizione serrata

ELEMENTI DI CONNESSIONE PER CAMBIOUTENSILE
DIMENSIONI WWR1160 / WWR1200
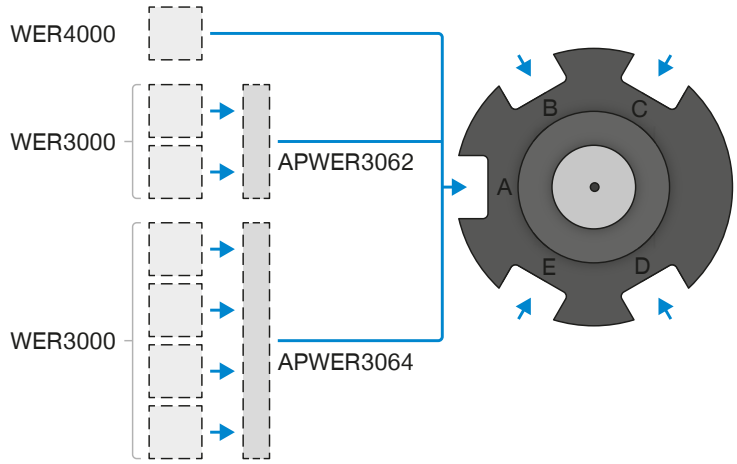
► SCHEMA DI CONNESSIONE