COMPENSADORES DE EJES
SERIE XYR1000

▶ VENTAJAS DE PRODUCTO

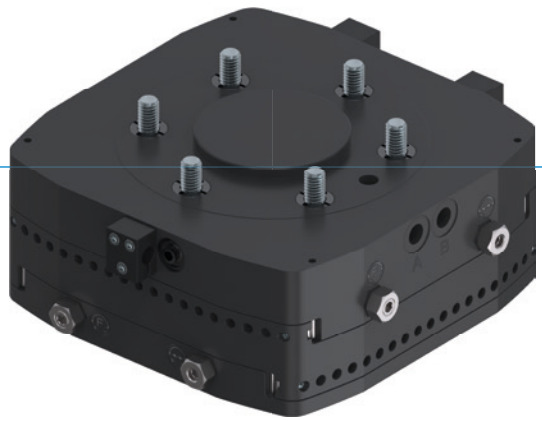

▶ **Fuerza de ajuste y recorrido ajustables**

Por medio de tornillos de regulación puede adaptar perfectamente a su aplicación las características del ajuste en el menor tiempo posible

▶ **De construcción plana**

Este tipo de construcción reduce al mínimo la carga de momentos para los robots y permite emplear tamaños menores y más económicos

▶ **Posibilidad de fijación centrada y excéntrica**

Según los requisitos, puede fijar la posición de ajuste o bloquearla centrada. Una ayuda para optimizar el proceso

▶ EL PRODUCTO ADECUADO PARA SU APLICACIÓN

▶ **A nuestros productos les encantan los retos.**
Condiciones extremas, en cualquier lugar del planeta: nuestros sistemas y componentes acreditados en la práctica le ofrecen infinitas posibilidades. Encuentre el producto adecuado para sus necesidades en particular:
www.zimmer-group.com

▶ SUS VENTAJAS EN DETALLE

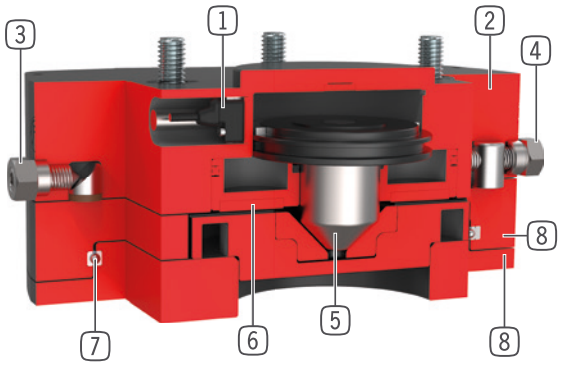

1 **Detección de la posición del émbolo**
- a través de detector magnético
- se puede suministrar como accesorio

2 **Carcasa robusta y ligera**
- Aleación de aluminio anodizado duro
- circulo primitivo según EN ISO 9409-1
- altura constructiva mínima

3 **Fuerza de compensación**
- ajustable a través de tornillo de regulación

4 **Recorrido de ajuste**
- ajustable de forma contínua (a partir del tamaño 1063)

5 **Émbolo de enclavamiento**
- de forma céntrica a través de émbolo cónico

6 **Enclavamiento excéntrico**
- a través de émbolo neumático con disco de fricción

7 **Guía lineal**
- para la absorción de elevadas fuerzas y momentos

8 **Placa de compensación**
- para la compensación de errores de posición en la dirección XY

▶ DATOS TÉCNICOS

Tamaño constructivo	Brida de conexión según EN ISO 9409-1	Carrera X/Y nivel +/- [mm]	Fuerza de sujeción centrada [N]	Fuerza de sujeción descentrada [N]
XYR1040	TK 40	3.0	150	30
XYR1050	TK 50	3.5	250	50
XYR1063	TK 63	4.5	400	125
XYR1080	TK 80	5.5	600	250
XYR1100	TK 100	6.0	900	450
XYR1125	TK 125	8.0	1500	600
XYR1160	TK 160	10.0	2000	1000
XYR1200	TK 200	12.5	3000	1250

▶ MÁS INFORMACIÓN DISPONIBLE ONLINE

Toda la información a un clic: www.zimmer-group.com. Encuentre mediante el n.º de pedido los datos, los dibujos, los modelos en 3D y las instrucciones de servicio del producto que desee en función de su tamaño. Rápido, claro y siempre actualizado.

COMPENSADORES DE EJES
TAMAÑO CONSTRUCTIVO XYR1200

▶ ESPECIFICACIONES DEL PRODUCTO

▶ Diseño vertical con fuerza de agarre centrada

Muestra el peso máximo de manipulación en función de la aceleración y el brazo de palanca con el montaje céntrico debajo del producto. No sustituye al diseño técnico.

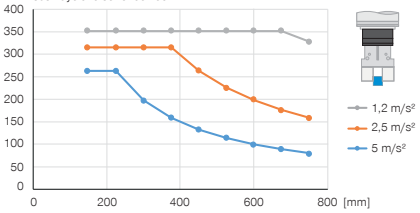

▶ Diseño vertical con fuerza de agarre descentrada

Muestra el peso máximo de manipulación en función de la aceleración y el brazo de palanca con el montaje céntrico debajo del producto. No sustituye al diseño técnico.

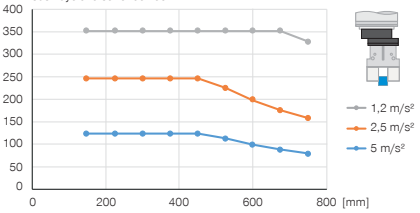

▶ Fuerzas y momentos

Indica las fuerzas y momentos máximos que pueden actuar sobre el equilibrio de ejes.

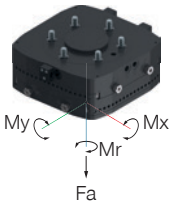

Mr [Nm]	600
Mx [Nm]	600
My [Nm]	600
Fa [N]	8000

▶ Diseño horizontal con fuerza de agarre centrada

Muestra el peso máximo de manipulación en función de la aceleración y el brazo de palanca con el montaje céntrico debajo del producto. No sustituye al diseño técnico.

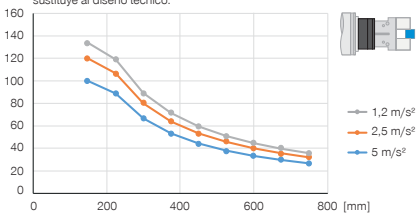

▶ Diseño horizontal con fuerza de agarre descentrada

Muestra el peso máximo de manipulación en función de la aceleración y el brazo de palanca con el montaje céntrico debajo del producto. No sustituye al diseño técnico.

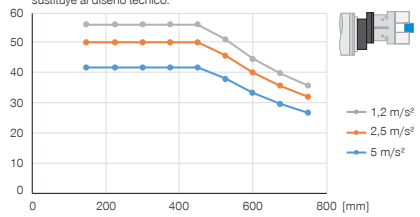

▶ INCLUIDO EN EL SUMINISTRO

3 [pieza]
Soporte de detector
KB8K

6 [pieza]
Tornillo cilíndrico con hexágono interior
C7984120309

▶ ACCESORIOS RECOMENDADOS

ABASTECIMIENTO DE ENERGÍA

GV1-8X8
Racor recto

WV1-8X8
Racores angulares

SEÑAL

KHA1000-8
Detección alternativa

SEÑAL

NJ8-E2
Detector inductivo - Cable 5 m

NJ8-E2S
Detector de presencia inductivo, M8

ZUB109821
Detección magn. posición émbolo

	► Datos técnicos
Referencia	**XYR1200-B**
Brida de conexión según EN ISO 9409-1	TK 200
Carrera X/Y nivel +/- [mm]	12.5
Fuerza de sujeción centrada [N]	3000
Fuerza de sujeción descentrada [N]	1250
Precisión de repetición +/- [mm]	0.02
Presión de servicio [bar]	1 ... 8
Presión de servicio nominal [bar]	6
Temperatura de servicio [°C]	5 ... +80
Volumen de cilindro por ciclo centrado [cm³]	323
Volumen de cilindro por ciclo descentrado [cm³]	173
Momento de inercia [kgcm²]	2217.0
Homologaciones	LABS / REACH / RoHS
Peso [kg]	18

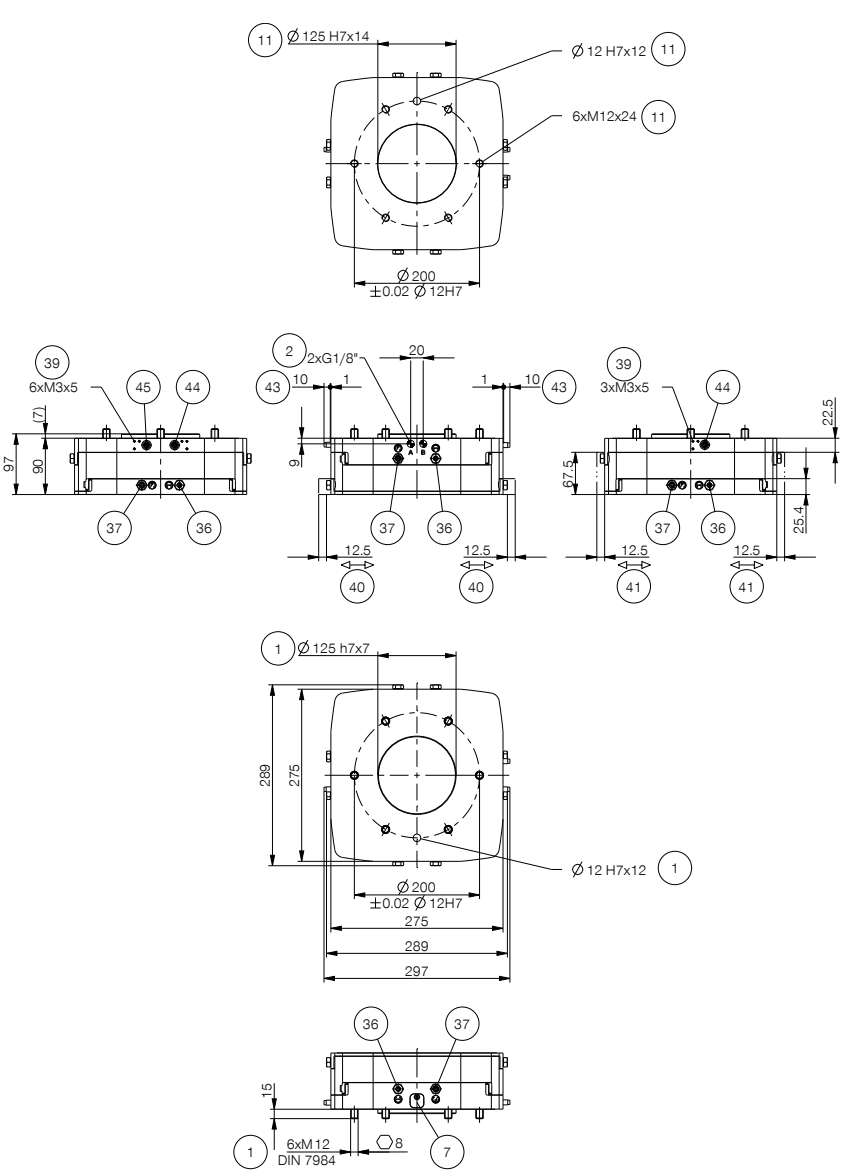

1 Sujeción (lado robot)
2 Abastecimiento de energía
7 Detección de posición del émbolo
11 Sujeción lado herramienta
36 Tornillo de regulación de recorrido
37 Tornillo de regulación pieza freno
39 Sujeción soporte detección
40 Recorrido X
41 Recorrido Y
43 Recorrido émbolo
44 Detección enclavamiento fuera de centro
45 Detección émbolo de enclavamiento
A Émbolo de enclavamiento encalavado enclavamiento fuera de centro desactivado
B Émbolo de enclavamiento desenclavado enclavamiento fuera de centro activado