# COMPENSADORES DE EJES
## SERIE XYR1000

### ▶ VENTAJAS DE PRODUCTO

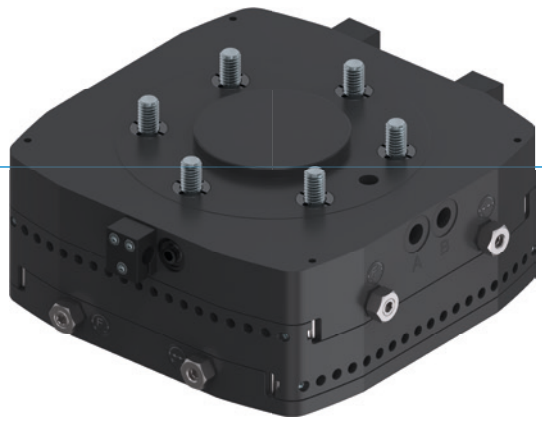

▶ **Fuerza de ajuste y recorrido ajustables**

Por medio de tornillos de regulación puede adaptar perfectamente a su aplicación las características del ajuste en el menor tiempo posible

▶ **De construcción plana**

Este tipo de construcción reduce al mínimo la carga de momentos para los robots y permite emplear tamaños menores y más económicos

▶ **Posibilidad de fijación centrada y excéntrica**

Según los requisitos, puede fijar la posición de ajuste o bloquearla centrada. Una ayuda para optimizar el proceso

### ▶ EL PRODUCTO ADECUADO PARA SU APLICACIÓN

▶ **A nuestros productos les encantan los retos.**
Condiciones extremas, en cualquier lugar del planeta: nuestros sistemas y componentes acreditados en la práctica le ofrecen infinitas posibilidades. Encuentre el producto adecuado para sus necesidades en particular:
www.zimmer-group.es

## ▶ SUS VENTAJAS EN DETALLE

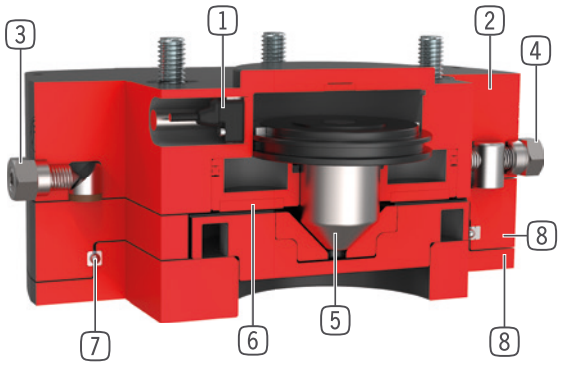


1 **Detección de la posición del émbolo**
- a través de detector magnético
- se puede suministrar como accesorio

2 **Carcasa robusta y ligera**
- Aleación de aluminio anodizado duro
- circulo primitivo según EN ISO 9409-1
- altura constructiva mínima

3 **Fuerza de compensación**
- ajustable a través de tornillo de regulación

4 **Recorrido de ajuste**
- ajustable de forma contínua (a partir del tamaño 1063)

5 **Émbolo de enclavamiento**
- de forma céntrica a través de émbolo cónico

6 **Enclavamiento excéntrico**
- a través de émbolo neumático con disco de fricción

7 **Guía lineal**
- para la absorción de elevadas fuerzas y momentos

8 **Placa de compensación**
- para la compensación de errores de posición en la dirección XY

## ▶ DATOS TÉCNICOS

| Tamaño constructivo | Brida de conexión según EN ISO 9409-1 | Carrera X/Y nivel +/- [mm] | Fuerza de sujeción centrada [N] | Fuerza de sujeción descentrada [N] |
|---|---|---|---|---|
| **XYR1040** | TK 40 | 3 | 150 | 30 |
| **XYR1050** | TK 50 | 3.5 | 250 | 50 |
| **XYR1063** | TK 63 | 4.5 | 400 | 125 |
| **XYR1080** | TK 80 | 5.5 | 600 | 250 |
| **XYR1100** | TK 100 | 6.0 | 900 | 450 |
| **XYR1125** | TK 125 | 8.0 | 1500 | 600 |
| **XYR1160** | TK 160 | 10.0 | 2000 | 1000 |
| **XYR1200** | TK 200 | 12.5 | 3000 | 1250 |

## ▶ MÁS INFORMACIÓN DISPONIBLE ONLINE

Toda la información a un clic: www.zimmer-group.com. Encuentre mediante el n.º de pedido los datos, los dibujos, los modelos en 3D y las instrucciones de servicio del producto que desee en función de su tamaño. Rápido, claro y siempre actualizado.

# COMPENSADORES DE EJES
## TAMAÑO CONSTRUCTIVO XYR1200

## ▶ ESPECIFICACIONES DEL PRODUCTO

### ▶ Diseño vertical con fuerza de agarre centrada

Muestra el peso máximo de manipulación en función de la aceleración y el brazo de palanca con el montaje céntrico debajo del producto. No sustituye al diseño técnico.

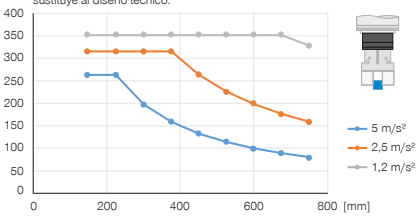


### ▶ Diseño vertical con fuerza de agarre descentrada

Muestra el peso máximo de manipulación en función de la aceleración y el brazo de palanca con el montaje céntrico debajo del producto. No sustituye al diseño técnico.

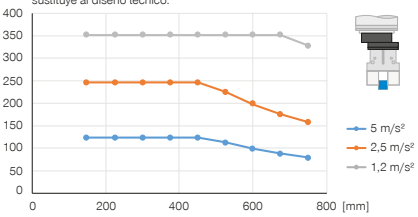


### ▶ Fuerzas y momentos

Muestra fuerzas y momentos estáticos

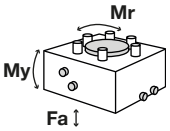


| | |
|---|---|
| Mr [Nm] | 600 |
| My [Nm] | 600 |
| Fa [N] | 8000 |

### ▶ Diseño horizontal con fuerza de agarre centrada

Muestra el peso máximo de manipulación en función de la aceleración y el brazo de palanca con el montaje céntrico debajo del producto. No sustituye al diseño técnico.

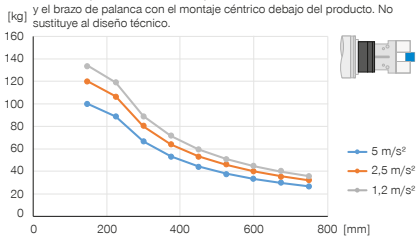


### ▶ Diseño horizontal con fuerza de agarre descentrada

Muestra el peso máximo de manipulación en función de la aceleración y el brazo de palanca con el montaje céntrico debajo del producto. No sustituye al diseño técnico.

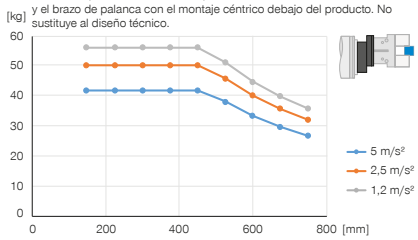


## ▶ INCLUIDO EN EL SUMINISTRO

3 [pieza]
Soporte de detector
**KB8K**

6 [pieza]
Tornillo cilíndrico con hexágono interior
**C7984120309**

## ▶ ACCESORIOS RECOMENDADOS

### ABASTECIMIENTO DE ENERGÍA

**GV1-8X8**
Racor recto

**WV1-8X8**
Racores angulares

### SEÑAL

**KHA1000-8**
Detección alternativa

### SEÑAL

**NJ8-E2**
Detector inductivo - Cable 5 m

**NJ8-E2S**
Detector inductivo - Conector M8

**ZUB109821**
Detección magn. posición émbolo

| | ► Datos técnicos |
|---|---|
| **Referencia** | **XYR1200-B** |
| Brida de conexión según EN ISO 9409-1 | TK 200 |
| Carrera X/Y nivel +/- [mm] | 12.5 |
| Fuerza de sujeción centrada [N] | 3000 |
| Fuerza de sujeción descentrada [N] | 1250 |
| Presión de servicio [bar] | 1 ... 8 |
| Presión de servicio nominal [bar] | 6 |
| Temperatura de servicio [°C] | 5 ... +80 |
| Volumen de cilindro por ciclo centrado [cm³] | 323 |
| Volumen de cilindro por ciclo descentrado [cm³] | 173 |
| Momento de inercia [kgcm²] | 2217.0 |
| Peso [kg] | 18 |

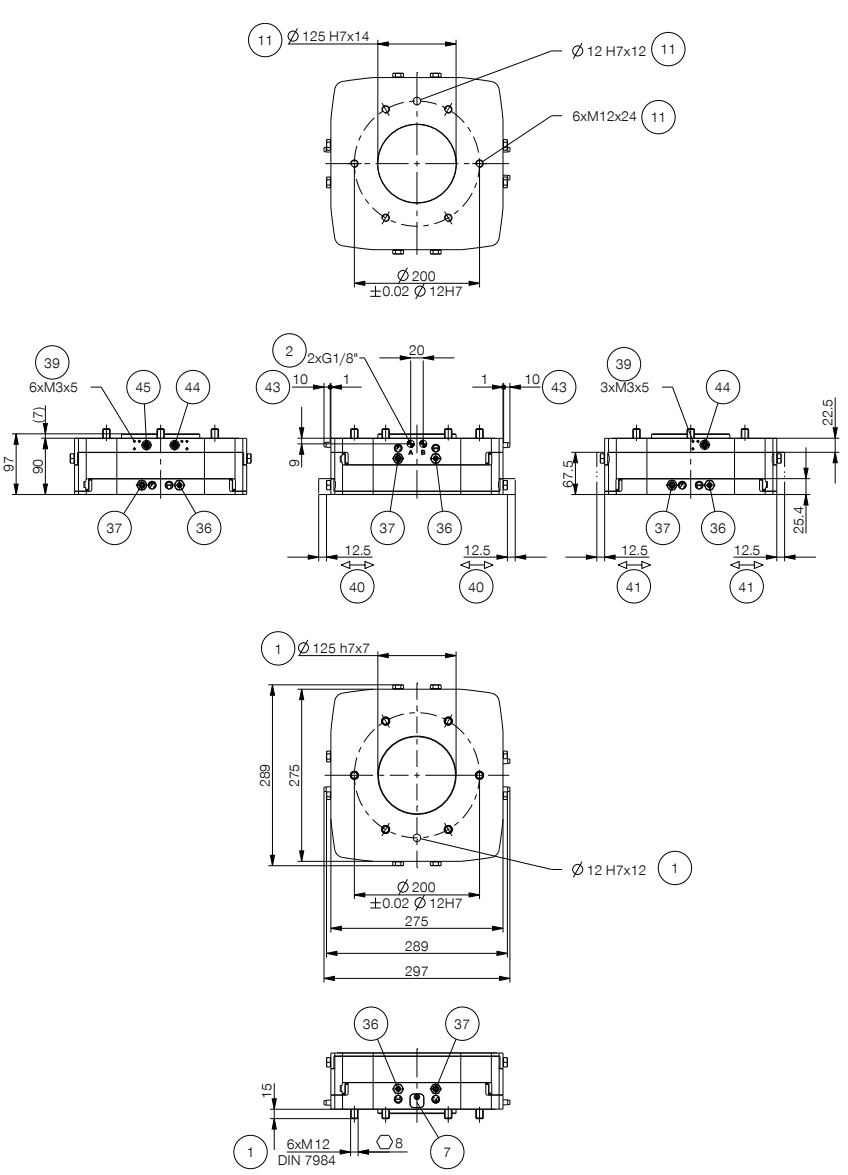


1 Sujeción (lado robot)
2 Abastecimiento de energía
7 Detección de posición del émbolo
11 Sujeción lado herramienta
36 Tornillo de regulación de recorrido
37 Tornillo de regulación pieza freno
39 Sujeción soporte detección
40 Recorrido X
41 Recorrido Y
43 Recorrido émbolo
44 Detección enclavamiento fuera de centro
45 Detección émbolo de enclavamiento
A Émbolo de enclavamiento encalavado enclavamiento fuera de centro desactivado
B Émbolo de enclavamiento desenclavado enclavamiento fuera de centro activado